総合カタログ

Vol.9

KYOEI ENGINEERING

共栄エンジニヤリング株式会社

電子技術で明日を創る

目　次

分　類	品　名	品　番	ページ
システム事例	防災マルチディスプレイシステム		5
	防犯警報受信機		6
	AVマルチステーション	BCD101R/BEF201R 他	7
	AV集中操作システム		9
	二棟間放送システム	IST100R	10
	放送スケジュール管理システム		11
	デジタルサイネージ放映システム		12
	議場システム		13
	投薬呼出 / 精算呼出システム		15
AV システム機器	予備入力コネクターパネル（組み合わせ式）	AU-BS 他	17
	マルチ端子台ユニット	T-4R 他	18
	VP コントローラー	BAB101CB	19
	VP コントローラー操作パネル	CP600CB	20
	BAB101CB 用接続ケーブル	BCD110KB	20
	RS−232Cコントローラー	CCD300RS	21
	DMP コントローラー	CGH100R	22
	ボリュームユニット	VR01R	22
	ステレオモニターユニット	DAB120R	23
	モニターユニット	M08R	23
	出力パッチパネル	SP16R	24
	出力パッチパネル	HEF160RP	24
	VCA システム	VCA06R/VCA01B	25
	赤外線リモコンインターフェイスユニット / 赤外線発光部	IR02H/ACD130LE	26
	システム電源スイッチパネル	PS01R	27
	小型電源制御ボックス	PC00C	27
	スクリーン操作パネル	HCD101RP	28
	手元灯パネル	AEF040LW/AEF040LE	28
放送システム事機器	一般リモコンマイク（Panasonic 製品向け）	IGH202R 他	31
	一般リモコンマイ（JVC 製品向け）	RM202RV1 他	32
	一般リモコンマイク（TOA 製品向け）	RM202RT1 他	33
	集音ユニット	CM02R/CM02W	34
	スピーカーセレクター	IEF100D/IEF200D	35
	スピーカー出力スイッチユニット	SC10R	36
	音声感知型スピーカー切替器	SC02R	36
	5局非常放送切替ユニット	ICD050D	37
	非常・一般放送切替リレーユニット	BC10R1	38
	非常・一般放送切替リレーユニット	IOP201R	39
	非常・業務切替リレーユニット	IOP320R	40
	PA 予備切替ユニット	IOP440R	41
	EMG24V パワーアップボックス	EM02H	42
	オートミューティングユニット	LV22R	43
	ページングチャイムユニット	IQR100R	43
	開演ブザーユニット	JEF010BZ	44
	音声感知型リレーボックス	JAB020HD	45
	レベル変換ボックス	JCD070CD	46
	スイッチパネル	KCD190RP/KCD290RP	47
	アッテネーターパネル　KBC2 シリーズ	KBC202PA 他	48
	アッテネーターパネル　KBC3 シリーズ	KBC302PV 他	48

目　次

分　類	品　名	品　番	ページ
福祉関連機器	トイレ呼出表示装置シリーズ（親機）	L03RML 他	51
	トイレ呼出表示装置シリーズ（副親機）	L03RSL 他	52
	トイレ呼出表示装置シリーズ（子機）	MMN712MP 他	53
設備関連機器	ステンレス製スピーカー取付金具	SM700A/SM600A	55
	ステンレス製ポールアタッチメント	RGH700CS	56
	カメラ用ポールアタッチメント	RAB120	56
	カメラ用ポールアタッチメント	REF960CW	57
	アップコンメス座マイクコンセント	MC614/MC634	58
	アップコンメス座スピーカーコンセント	SC614/SC634	58
	HDMI 用 AV マルチフロアコンセント	SEF110HD	59
	AV マルチフロアコンセント　FC100 シリーズ	FC100MC 他	60
	フラットコンセント　SMN シリーズ	SMN110MC 他	60
	フリーアクセスフロア用アップコンメス座マイクコンセント	SGH110MC/SGH120MC	61
	フリーアクセスフロア用アップコンメス座スピーカーコンセント	SIJ110SC/SIJ120SC	61
	WZ-CB160 用中プレート	QOP110MC 他	62
	PSFC300J 用中プレート　QOP3 シリーズ	QOP310MC 他	63
	FX-1 用中プレート　QOP4 シリーズ	QOP410MC 他	64
	JFB-200 用中プレート　QOP5 シリーズ	QOP510MC 他	65
	エアモニターマイクホルダー	QEF100PT	66
	防滴マイクコンセント	SAB013MC	67
	防滴スピーカーコンセント	SAB014SC	67
	防滴型映像コンセント	SAB001VC	68
	防滴フォンジャックコンセント	SAB005PC	68
	標準型接続プレート	QGH110PT 他	69
	標準型接続プレート	QIJ110PT 他	72
	標準型接続プレート	QST110PT 他	74
	1Uサイズラックマウント金具（JAB020HD/JEF010BZ　1台用）	JAB025R1	76
	1Uサイズラックマウント金具（JAB020HD/JEF010BZ　2台連結用）	JAB026R2	76
	固定金具（JAB020HD 用 /JCD070CD 用）	JCD026W	76
	1Uサイズラックマウント金具（JCD070CD 用）	JCD075R	77
	1Uサイズラックマウント金具（IEF100D 用）	QCD100R	77
	2Uサイズラックマウント金具（IEF200D 用）	QCD200R	77
	2Uサイズラックマウント金具（ICD050D 用）	QCD200RG	77
	1Uサイズラックマウント金具（BAB101CB 等ハーフサイズユニット用）	RM01H	78
	2Uサイズラックマウント金具（EM02H 等ハーフサイズユニット用）	RM02H	78
	ラックマウント金具各種		78
	標準型AV接続盤	TBA3020N001 他	79
	標準型AV接続盤用埋込ボックス	UB2818A 他	79
	屋根付屋外防水盤	C2025RS001 他	85
	非常カット電源コンセント　SKL シリーズ	SKL110P2 他	87
その他	複合盤		89
	表示灯		90
	ガード各種		91
	カメラ収納ボックス		93
	EIA パネル各種		94
	誘導チャイムアンプ		94
	多連プレート		95
	接続ケーブル各種		96
I N D E X			97

色の表記について

標準色は下記の通りです。

■ライトベージュ色半艶〔マンセル7.9Y6.8／0.8近似色 半艶〕

■ライトグレー色半艶〔マンセル N8近似色 半艶〕
〔日塗工 LN-80近似色 半艶〕

■グレー色半艶〔マンセル3Y6／0.6近似色 半艶〕

■クリーム色半艶〔日塗工 L22-90B 近似色 半艶〕

日塗工は一般社団法人日本塗料工業会の色番号です。
日本塗料工業会の色番号は、「発行年度記号（アルファベット）」が2年ごとに変更されます。
＜例＞

L 22−90B

↑「発行年度記号」

KYOEI
ENGINEERING

システム事例

防災マルチディスプレイシステム

大型マルチディスプレイへ災害情報をまとめて表示

- 防災危機管理室等で、複数のディスプレイを使用して災害の情報やライブカメラ映像等を表示するシステムです。
- 気象庁が発信する災害情報や、道路・河川等に設置されているカメラの映像を同時に確認できます。
- 最大で１６種類の映像を分割して表示しながら、特に注視したい映像を大画面で確認でき、現状の災害情報や危機感の共有がしやすくなります。

■大型マルチディスプレイ設置イメージ（55型ディスプレイ×8台　入力映像16種類）

■タッチパネル操作画面参考例

シンプルな操作性

- ①表示パターンの選択→②表示エリアの選択→③映像の割付④音声の選択（音声ＯＦＦ可能）の4パターンを設定
- ワンタッチでパターンの切替が可能
- イメージし易く操作画面にディスプレイの分割パターンを表示

＊操作画面はディスプレイの台数やパターンの配置などご要望により変更できます。

■システムブロック参考例

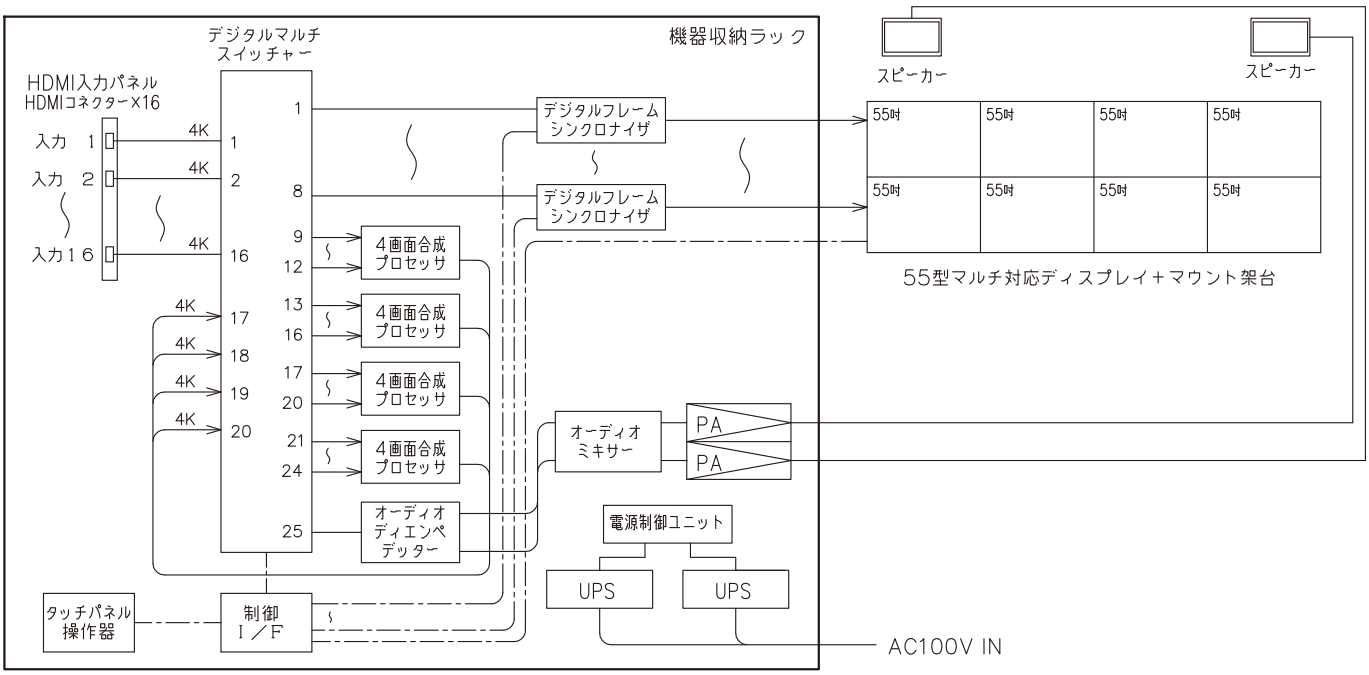

防犯警報受信機

非常事態発生時に音と表示でお知らせします

- 施設内に不審者が侵入した際に、非常事態を全エリアに放送するシステムです。
- 施設内の各部屋や廊下などに非常用の呼出ボタンを設置します。本機の防犯警報受信機は管理室や職員室などの人が常駐する場所に設置します。
- 呼出ボタンが押されると本機の防犯警報受信機からブザーが鳴るとともに非常呼出ボタンが押されたエリアを特定し表示します。本システムでは非常事態を確認した後、防犯警報受信機の警報確定ボタンを押すことでICレコーダーで再生されたメッセージを放送設備から全エリアに放送します。又、機能を追加することで、不審者に刺激を与えないよう非常ボタンが押されたエリアを除いて放送することも可能です。
- 呼出ボタンの数や放送エリアなどカスタマイズも可能な場合がありますのでお問い合わせください。

■接続例

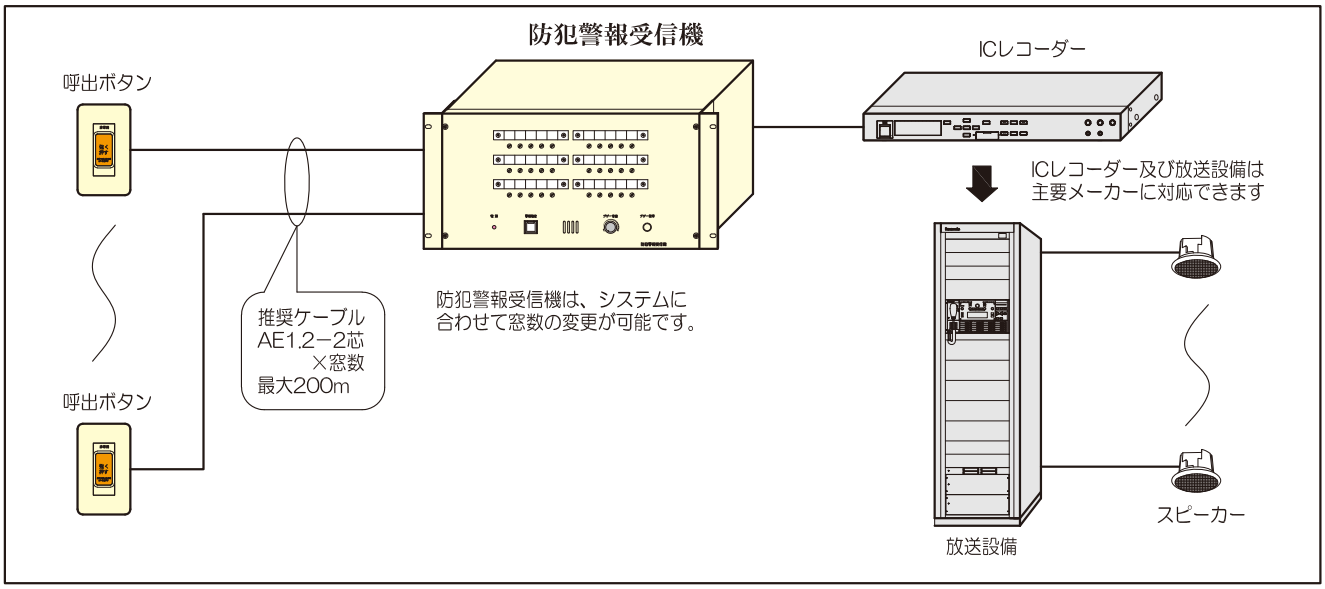

■外観寸法図

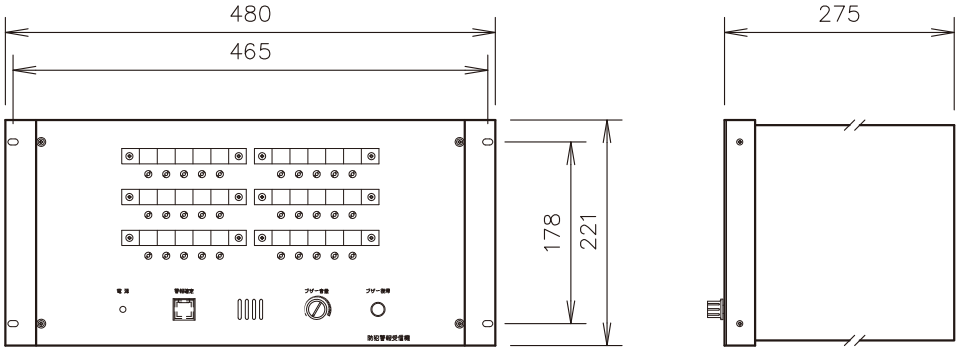

■主な仕様

電　　源	AC100V 50／60Hz		出　　力	ICレコーダー起動信号	×1
入　　力	防犯警報押ボタンより（WN−4500）	×30		代表無電圧メーク接点	×2
	ICレコーダーBUSY信号	×1	材質･仕上げ	クロムフリー鋼板 t=1.6mm 焼付塗装仕上げ	
	停電時用 DC24V	×1	標　準　色	クリーム色半艶	

AVマルチステーション

■特長

ＡＶマルチステーションは、コントロールパネル（BCD101R）と、コントロールユニット（BEF201R）により構成されます。
このシステムはＤＶＤ、ビデオプロジェクター、音声ミキサーなどのＡＶ機器、スクリーン、暗幕などの電動機器や照明機器を一元管理するシステムです。
操作パネルはどなたでも容易に操作しやすいように押しボタンスイッチにしました。
操作パネルの前面には「電源押しボタン」「モード選択押しボタン」「ＩＮＰＵＴ選択押しボタン」「コントロールボタン」「接点制御ボタン」があり、各押しボタンのプログラム登録は付属の設定ツールを使って行うことができます。
また、プログラムの変更はもちろん、将来、ＡＶ機器を交換する場合でも、設定ツールを使って変更ができるなど、メンテナンス性を考慮したシステムです。
また、オプションでネットワークを介してお手元のパソコンでＡＶマルチステーションの電源管理ができるので電源の切れ忘れにも有効です。

■仕様

［コントロールパネル］ 品番 BCD101R

電　　源	AC100V 50／60Hz（ACアダプタ使用）
通信／制御方式	LAN通信（コントロールユニットとの通信）
	拡張スイッチ入力（無電圧メイク信号入力）
	メンテナンス用 RS−232C制御
	赤外線リモコン制御 ×2
	電源制御 ×2（無電圧メイク信号出力）
付　属　品	マウントビス ×4
	拡張スイッチ入力用プラグ
	赤外線リモコン制御ケーブル（約3m）×2
	結束バンド ×3
	ACアダプタ接続用電源ケーブル（約1m）

［コントロールユニット］ 品番 BEF201R

電　　源	AC100V　50／60Hz（ACアダプタ使用）
通信／制御方式	LAN通信（コントロールパネルとの通信）
	VCA制御（パナソニック（株）製 WR−DX002専用）
	RS−232C制御 ×5（内1つは、メンテナンス専用）
	赤外線リモコン制御 ×4
	接点制御 ×3、電源制御 ×2（共に無電圧メイク信号出力）
赤外線学習リモコン	前面の子パネル内に、赤外線受光部、操作スイッチ、液晶表示機能あり
付　属　品	マウントビス ×4
	RS−232C用プラグ ×4
	赤外線リモコン制御ケーブル（約3m）×4
	結束バンド ×2
	ACアダプタ接続用電源ケーブル（約1m）
	設定ツール（CD−R）
別　売　品	赤外線リモコン拡張パネル：品番BCD110IR（最大4系統増設可能）
	RS−232C拡張パネル：品番BCD120RS（最大4系統増設可能）
	拡張スイッチパネル：品番BCD210SW
	VCAインターフェースユニット：品番BCD130VC

■システム例

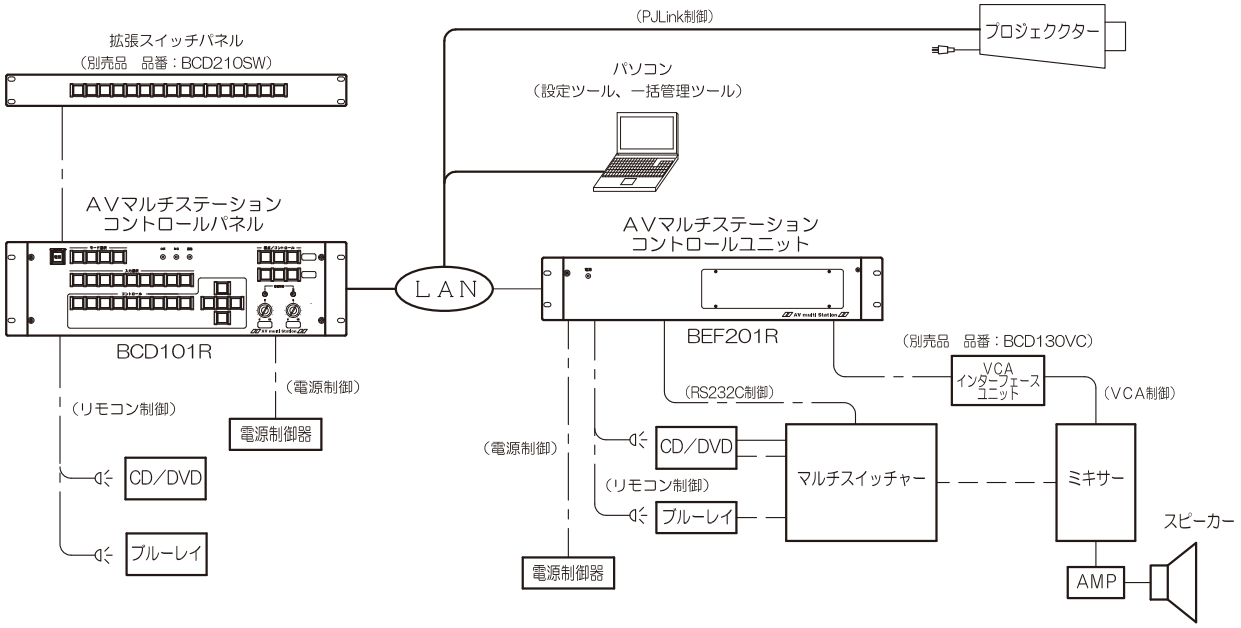

〈システム例１〉

ＡＶマルチステーションを設置した１カ所から複数箇所への一方的な遠隔操作ができます。
（大宴会場の映像を別の小宴会場へ流すなどができます。）

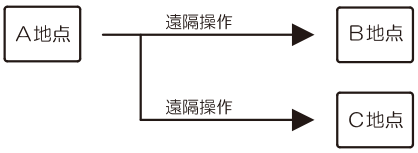

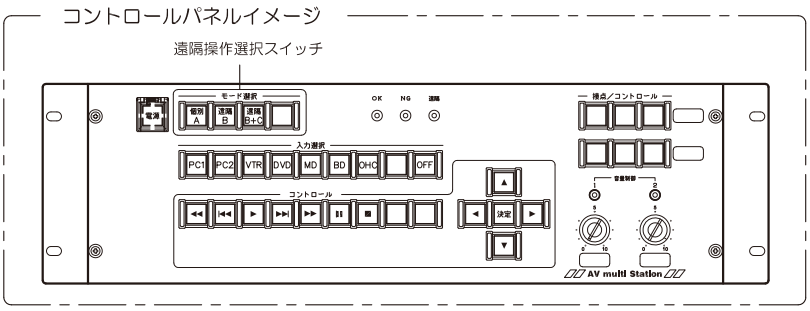

〈システム例２〉

ＡＶマルチステーションを設置した任意の１カ所から使用中の複数箇所へ割り込み遠隔操作ができます。
（大宴会場の映像を別の複数の小宴会場へ流すなどができます。）

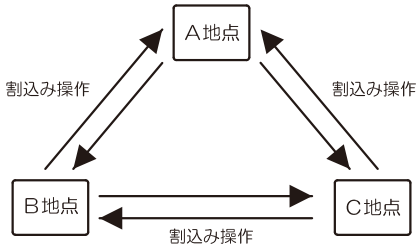

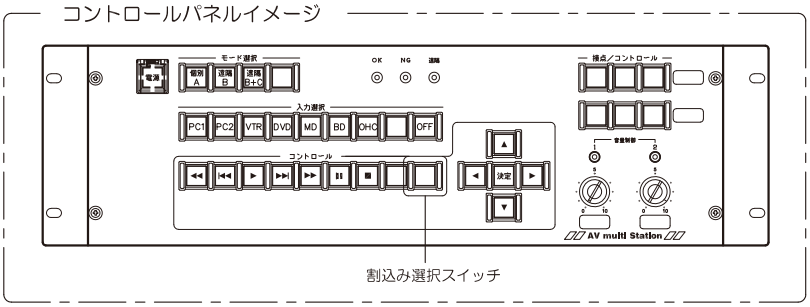

AV集中操作システム

タッチパネルでＡＶ設備を集中操作

・コンベンションルームなどの視聴覚設備をタッチパネルで集中操作するシステムです。
　ＢＤ、ＩＣプレーヤー、プロジェクターなどのＡＶ機器の操作はもちろん、スクリーン、暗幕、照明、スピーカー音量の調整など使用機器を一元管理できます。
・タッチパネルで操作が簡単ですのでどなたにもご利用しやすいシステムをご提供できます。
　また各機器の準備も一斉にできますので、ご使用前のスムーズなスタンバイができます。
　さらにタブレットＰＣをシステムに加えることでシステムの用途が広がります。

■タッチパネル参考例

タッチパネルの画面は使いやすくご使用に合わせて作成できます。
また「電子掲示板」や「監視カメラ制御」「会場分割設定」など様々なシステムへの応用が可能です。

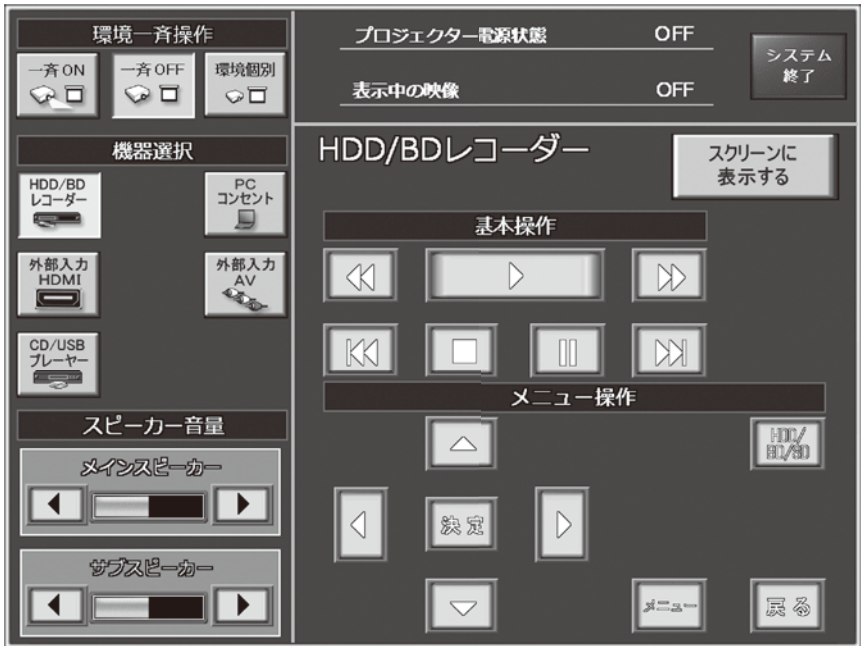

■システム系統図

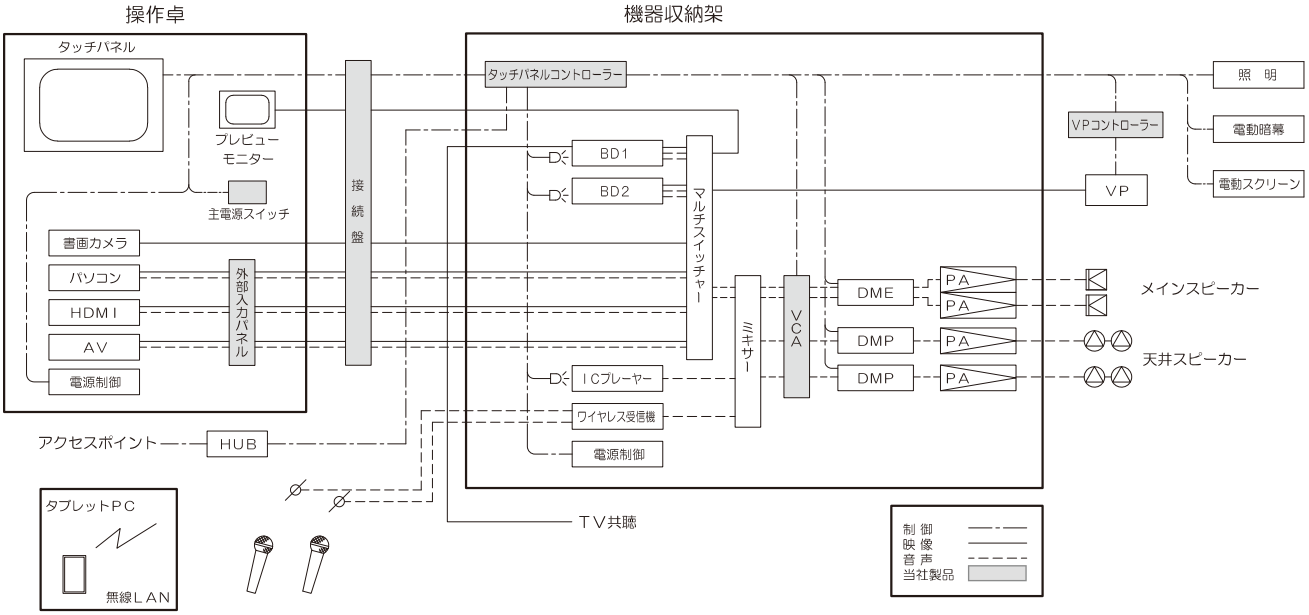

二棟間放送システム

このシステムは離れた二棟で互いに放送をかけることができます。

■システム系統図

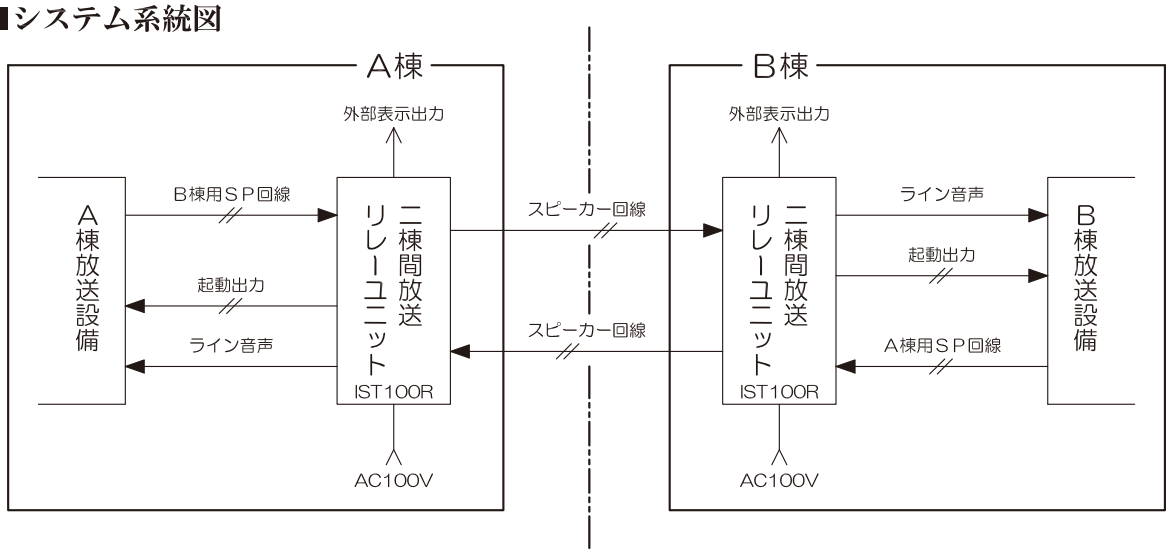

- 離れた二棟間で相互放送する場合の回り込みによる「ハウリング」「チャタリング」を防止するためのシステムです。
- 当システムは「先放送優先仕様」の「二棟間放送リレーユニット」を各棟に１台ずつ設置することにより、その回り込みを遮断します。
  また、他棟からの放送中は自棟のLEDインジケーターが点灯して、自棟からの放送ができないことを知らせます。加えて本機には外部出力（DC24V 100mA以下）が有りますので同時に別にご用意頂いた表示灯を点灯させることもできます。
- 他棟の放送設備は、放送終了後無音状態が 3～10秒（調整可能）続くと待機状態に戻ります。
- 本機を設置する場合の二棟間の線数は、4本必要です。
- 学校や工場など三棟間のシステム構築も可能です。詳細はお問い合わせください。

■二棟間放送リレーユニット 外観図

＜品番：IST100R＞

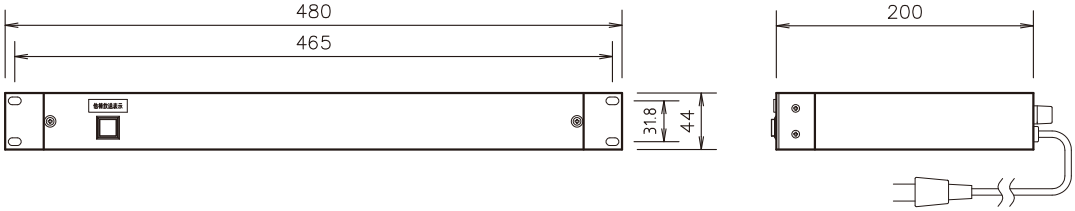

■ユニット仕様

電　　源	AC100V 50／60Hz	音声回り込み防止	先放送優先とし、後放送を遮断します
他棟よりSP入力	Hiインピーダンス（MAX 100V）100kΩ以上 ×1	他棟放送表示	LEDインジケーター（赤色発光）
自棟よりSP入力	Hiインピーダンス（MAX 100V）100kΩ以上 ×1	同上用外部表示出力	DC24V 100mA以下 ×1
他棟へ SP出力	Hiインピーダンス（MAX 100V）100kΩ以上 ×1	入出力端子・調整部	背面取付
自棟へライン出力	ラインレベル音声 不平衡（−10dB～−30dB）×1	材質・仕上げ	クロムフリー鋼板 t＝1.6mm焼付塗装仕上げ
アンプ起動出力	無電圧メイク接点（音声感知出力）×1		
音声感知電圧	スピーカー音声5V以上（出荷時10Vで設定）	塗　装　色	AVライトグレー
出力保持時間	感知終了後約3～10秒間（出荷時6秒で設定）	ネームプレート	透明アクリル製　白地黒文字

放送スケジュール管理システム

施設内の放送業務を円滑化するためのシステムです。
登録した放送パターンに従い、機器を制御して各系統へ自動放送をおこないます。
またリモコンマイクから適時放送を選択して放送することができます。
「管理ＰＣ」はスケジュールを登録する時だけ接続し、通常は「制御ユニット」のみで運用しますので運用中 ＰＣのトラブルの心配が少なくなります。
商業施設などの店内放送や駐車場内などの案内放送など決まったスケジュールを放送する場合におすすめです。

■概要

・基本の放送スケジュールの登録は最大８通り登録できます。
　（平日、土曜日、日曜日、祝日、特別日１～４）
・パターンをカレンダー画面で割り付けるとパターン放送が稼働します。
・追加パターンを登録します。追加パターンは基本パターンに複数重ねて登録できます。

■特長

・さまざまな日付指定が可能です。特別日の日程はたとえば次のようにも指定できます。
　毎月１のつく日（1日、１１日、２１日、３１日）
　１月～３月の第１、第３水曜日
　８月の第２～第４週の火曜日～木曜日
・祝日が変更になった場合でも設定を変更することによりカレンダーに反映できます。
・親時計から時刻補正信号を入力することで常に正確なスケジュール放送ができます。
・事務室などの別な場所に設置した管理パソコンからＬＡＮ経由で登録ができます。

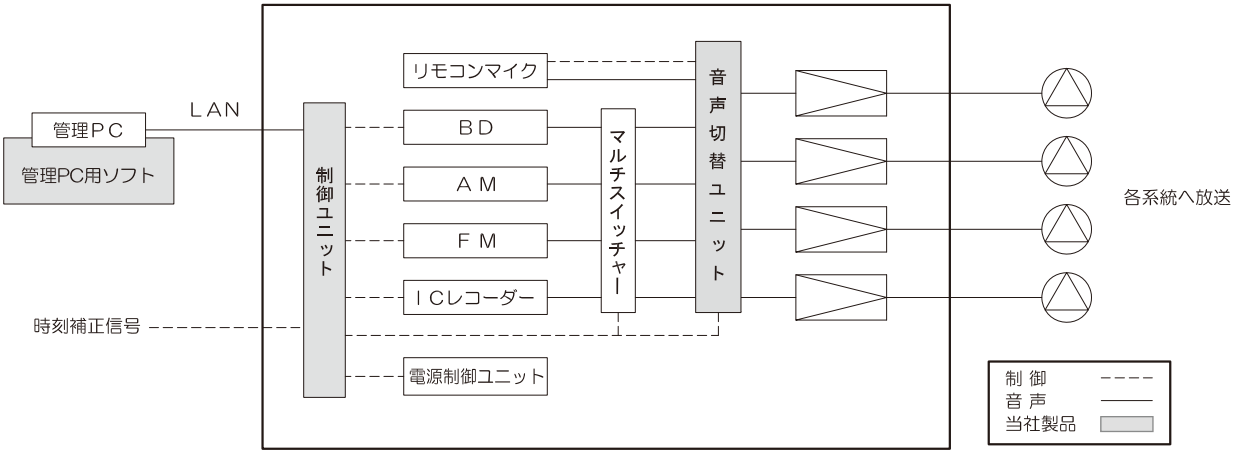

カレンダー

カレンダー画面で登録パターンを日ごとに割当ます

基本パターン登録

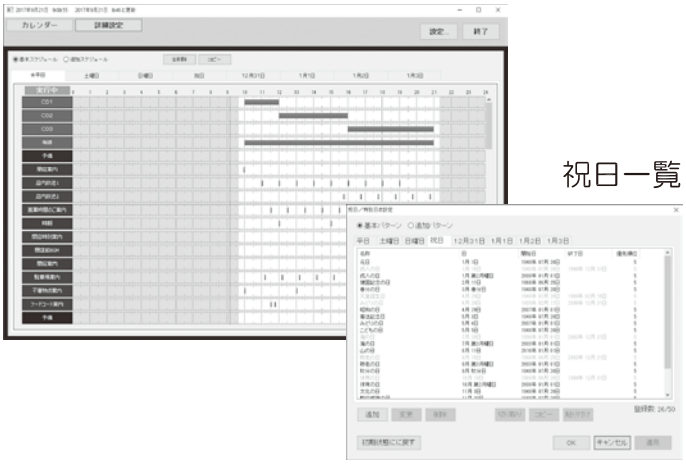

祝日一覧

デジタルサイネージ放映システム

■概要

展示場などの来場者の方に展示物の解説映像などを見ていただくためのシステムです。
サイネージプレーヤーを使用してシンプルかつバリエーション豊富な放映でありながら運用が容易なシステムです。
来場者数や展示内容、展示規模など様々なシチュエーションに対応できる魅力的なシステム構築が可能です。

■運用イメージ ①

来場者の方がご自身で放映開始を操作する場合

来場者の方が「コンテンツ再生ボタン」を押すと「制御インターフェイスユニット」がサイネージプレーヤーとその他のパワーアンプやモニターなどの連動機器を制御して、放送を開始します。
放送が終了すると自動で待機状態に戻ります。
再生ボタンの数を増やしコンテンツの選択ができるようにしたり、１箇所のモニター数を増やし大画面で迫力のある映像を写し出すことも可能です。（サイネージプレーヤーの仕様によります）
また、センサー感知により自動で放送を開始させることもできます。

■運用イメージ ②

展示施設の担当者の方がコンテンツ再生ボタンを押す場合

展示施設の担当者の方がコンテンツ再生ボタンを押すと、複数の設置場所のモニターから同時にコンテンツを放映します。
またコンテンツの内容も「映像のみ」「音声のみ」「文字情報のみ」など自在に組み合わせて放映することが可能で必要に応じて様々な情報を発信できます。（サイネージプレーヤーの仕様によります）

■システムイメージ図

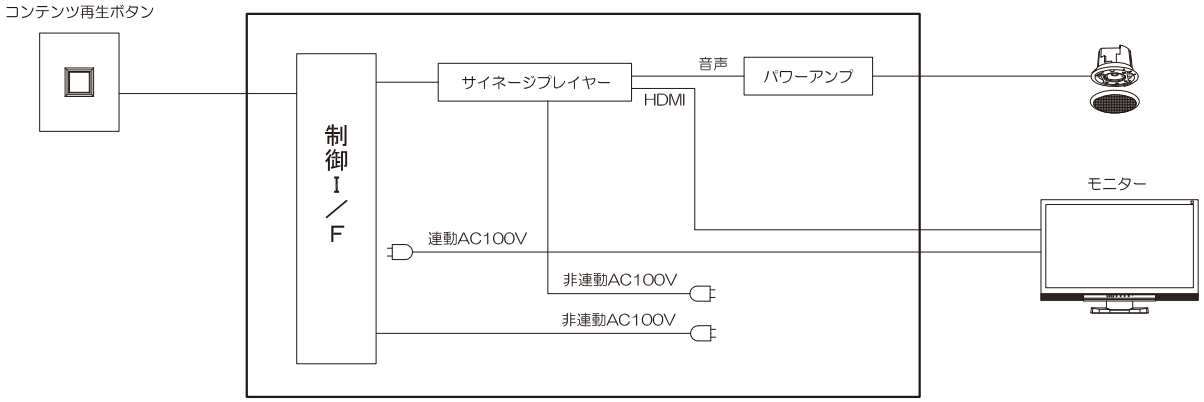

議場システム

議場運営をタッチパネルで集中操作

発言者の指定、録音、発言時間等の議会運営をタッチパネルで集中操作します。
発言者の座席を選択すると自動的にカメラが制御され、モニターに表示します。
予算に合わせてメカニカルスイッチ式のシステムもご提供できます。

■システム例

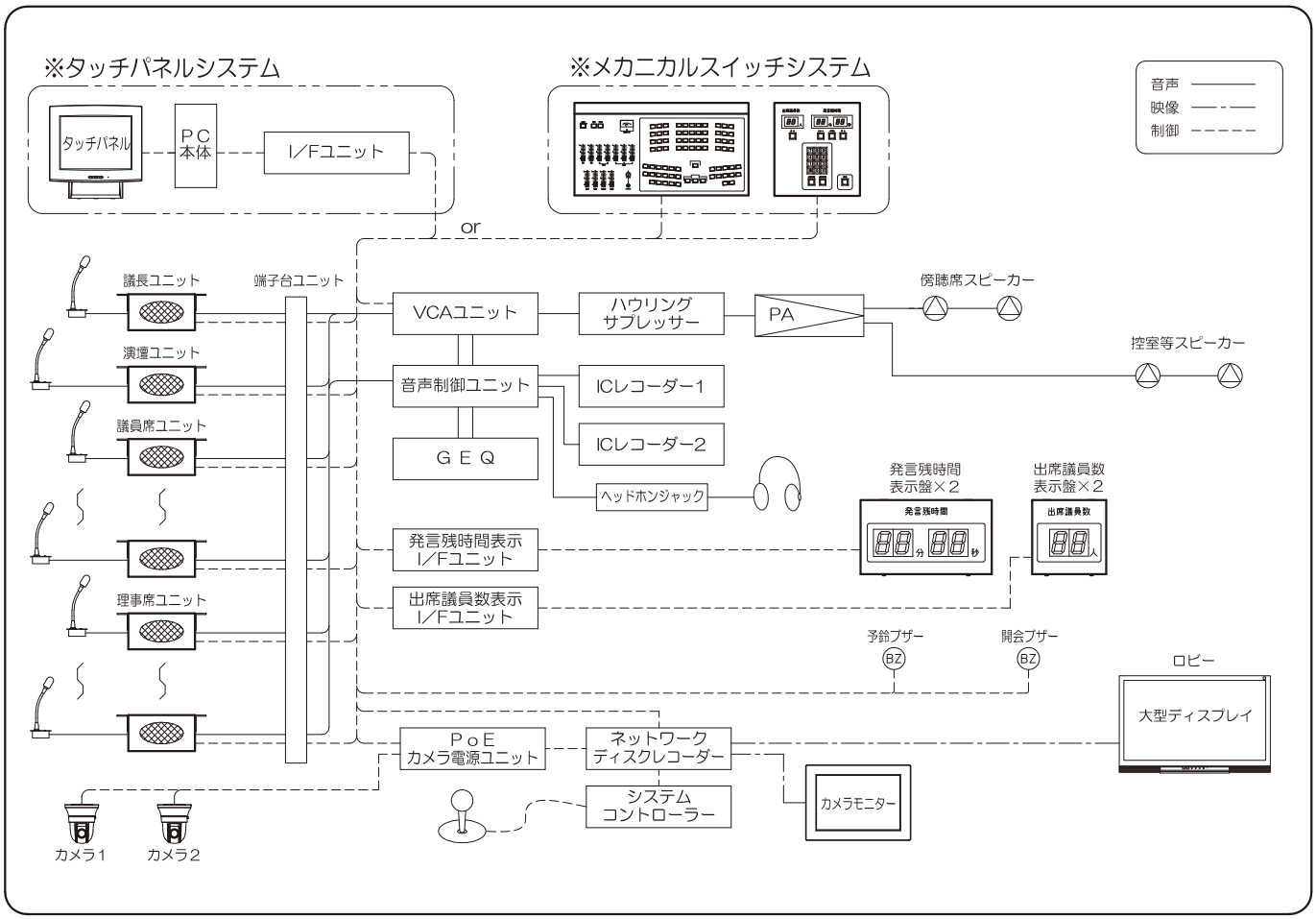

■特長

- ハウリングを低減
  発言者のマイクがONになると、発言者のスピーカー音はカットされ、ハウリングの低減を図っています。
- 議員の増減に簡単に対応（タッチパネルシステムのみ）
  議員に増減がある場合、ソフト内容を変更するだけで対応できます。
- 議長の発言を優先
  議長の発言を優先し、他の発言者ユニットのマイクを全てOFFすることができます。
- その他のオプション
  ロビー等に議場内の様子を大型ディスプレイにリアルタイム表示できます。

■タッチパネルモニター画面イメージ

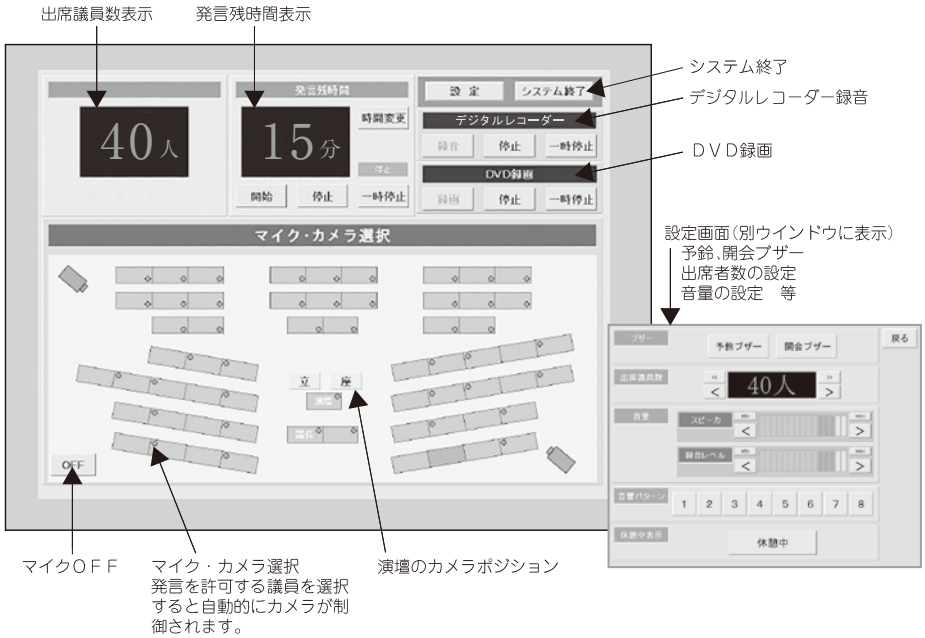

■メカニカルスイッチ操作器イメージ

○マイクスイッチャー

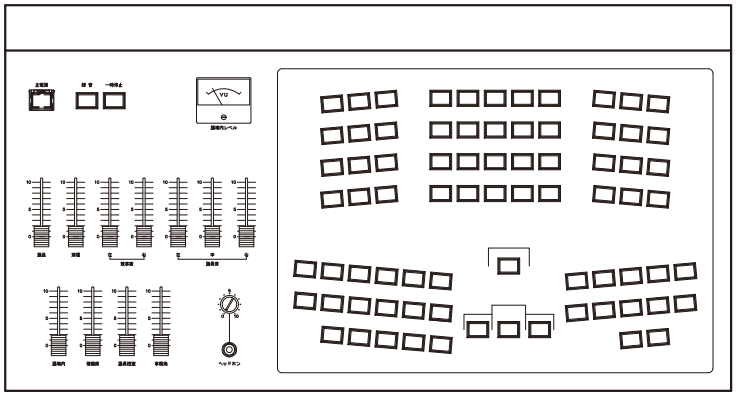

○出席議員数／発言残時間
表示操作器

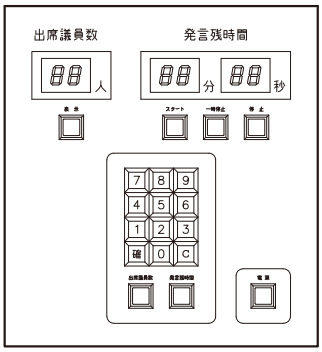

図はあくまでも一例です。スイッチ等はお客様のご希望に合わせてレイアウトできます。
出席議員数／発言残時間表示操作器も一体型で製作できます。

■共通機器構成

○マイクプレート

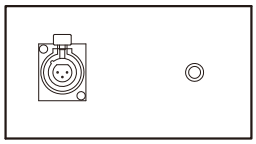

○議長用マイクプレート

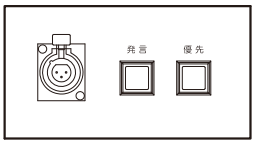

○ユニット（テーブル裏面取付）

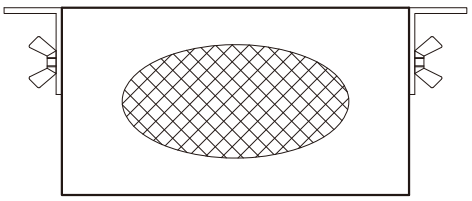

○出席議員数表示盤
（壁面取付）

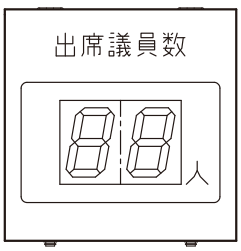

○発言残時間表示盤
（壁面取付）

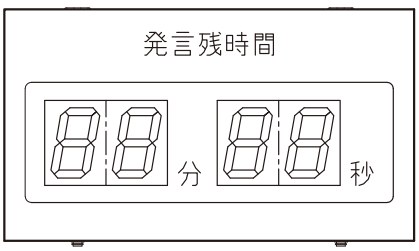

○一体型もできます

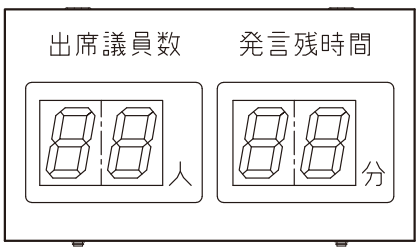

投薬呼出／精算呼出システム

来院者のプライバシーを保護し、イライラを解消

病院における患者さんの呼び出しを大型ディスプレイに番号表示で行います。患者さんのプライバシーを保護するとともに、待ち時間の目安になりますのでとても便利です。
番号を音声で呼び出す機能があります。音声を聞く事で番号を確認する事が出来ます。

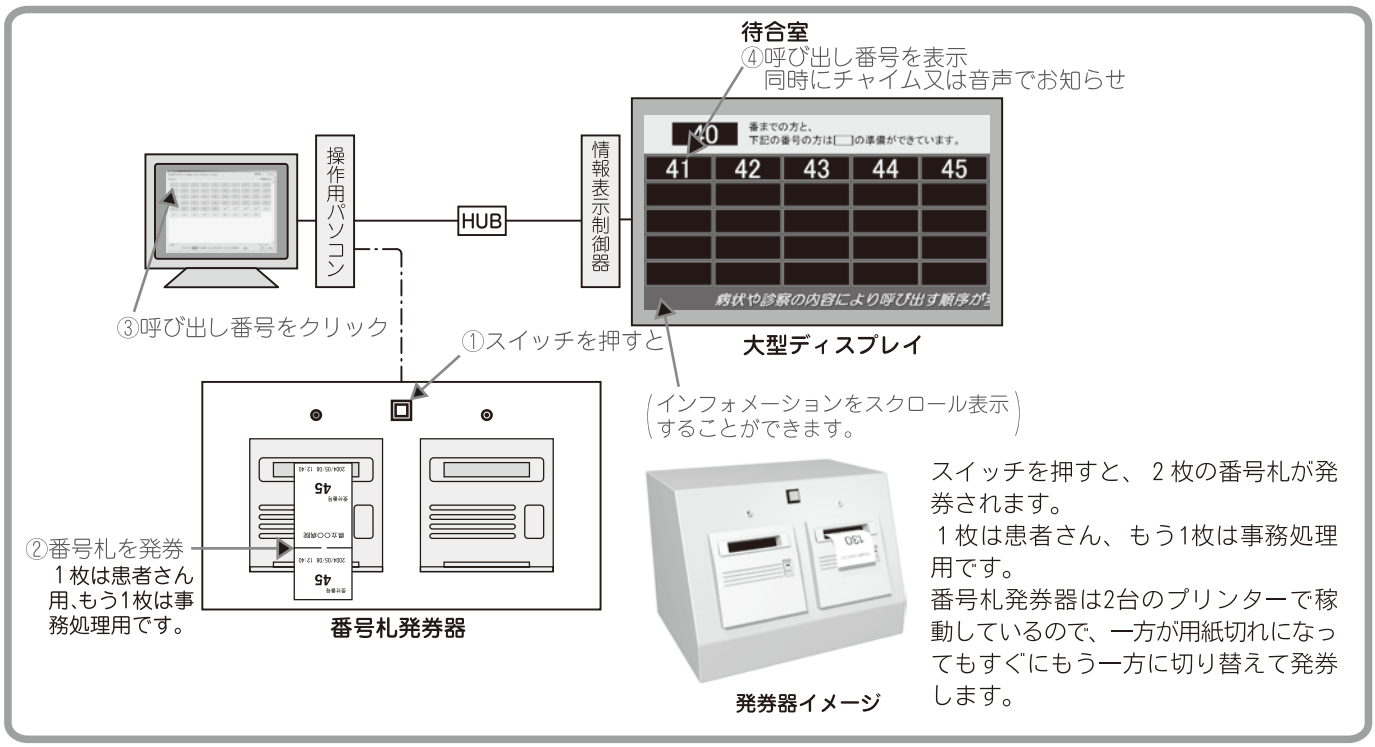

スイッチを押すと、２枚の番号札が発券されます。
１枚は患者さん、もう1枚は事務処理用です。
番号札発券器は2台のプリンターで稼動しているので、一方が用紙切れになってもすぐにもう一方に切り替えて発券します。

■大型ディスプレイ表示画面

○ 番号表示と同時にチャイム又は音声でお知らせ

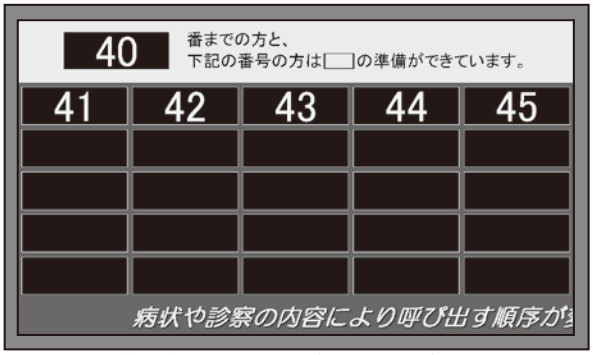

院内インフォメーションをスクロール表示

○ 呼び出しが遅れている患者さんへの案内

■操作用パソコン画面

○発券した番号を表示

○大型ディスプレイに表示する文章を入力

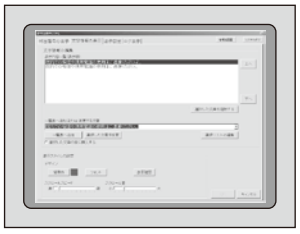

○発券後の呼び出しが遅れている場合「遅れマーク」を表示。
遅れマーク表示までの時間は任意に設定できます。

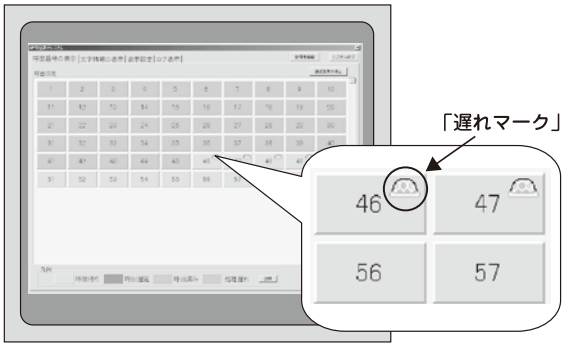

KYOEI
ENGINEERING

AV システム機器

予備入力コネクターパネル（組み合わせ式）AU−BS　他

システムに合わせて組み合わせ自由。

■外観図＜実装例＞

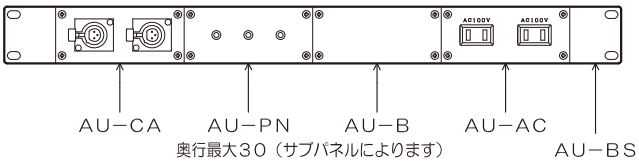

※コネクターの名称（銘板等）は、使用目的に応じて別途ご用意願います。

■外観寸法図

○ ベースパネル（品番：AU−BS）

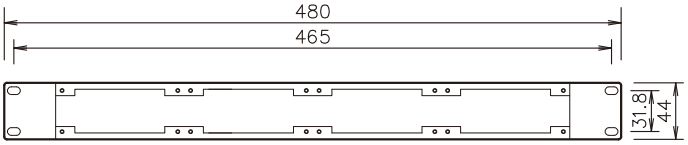

- システムラックや操作卓の前面パネルに、映像・音声・電源等を接続するためのパネルです。ベースパネル１枚に４枚の必要なサブパネルを組み合わせて取り付け出来ます。
- 空いた部分には、必ずブランクパネルを取り付けてご使用下さい。

■共通仕様

○ ベースパネル（品番ＡＵ−ＢＳ）

材　質・仕上げ：クロムフリー鋼板　t＝1.6mm 焼付塗装
標　　準　　色：黒色半艶
組み合わせ最大重量：約1.2kg
付　　属　　品：マウントビス×4（ベースパネルに付属）

○ サブパネル各種

材　質・仕上げ：クロムフリー鋼板　t＝1.6mm 焼付塗装
パネル寸法：W100×H44
標　　準　　色：黒色半艶

○ サブパネル各種

・ACコンセントパネル（品番：AU - AC）

使用コネクター：ACコンセント×2（125V，6A，半田付けタイプ）

・ACコンセントパネル（品番：AU - AC1）

使用コネクター：ACコンセント（WN1061）×1（125V，15A，抜け止めコンセント）

・ACコンセントパネル（品番：AU - AC2）

使用コネクター：ACコンセント（WN1161）×1（125V，15A，抜け止め接地コンセント）

・ブランクパネル（品番：AU - B）

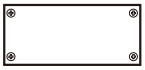

ベースパネルの空部分に取り付けます

・音声入力パネル1（品番：AU - C311）

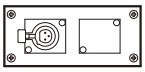

使用コネクター：XLR3−31F77×1（半田付けタイプ）
：ブランクパネル×1

・音声入力パネル2（品番：AU - LR）

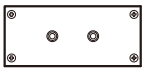

使用コネクター：音声（L･R）RCAジャック×2（半田付けタイプ）

・音声出力パネル1（品番：AU - C321）

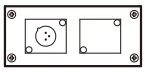

使用コネクター：XLR3−32F77×1（半田付けタイプ）
：ブランクパネル×1

・音声出力パネル2（品番：AU - C322）

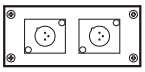

使用コネクター：XLR3−32F77×2（半田付けタイプ）

・BNCパネル（品番：AU - BNC）

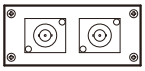

使用コネクター：BCJ−JRUK×2（J−Jタイプ）

・キャノンパネル（品番：AU - CA）

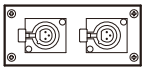

使用コネクター：XLR3−31F77×2（半田付けタイプ）

・HDMIパネル（品番：AU - HDMI）

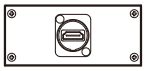

使用コネクター：NAHDMI−W−B（中継用メス→メス）×1

・HDMIパネル2（品番：AU - HDMI2）

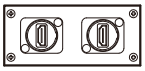

使用コネクター：NAHDMI−W−B（中継用メス→メス）×2

・DVIパネル（品番：AU - DVI）

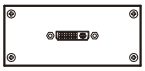

使用コネクター：デュアルリンク対応DVIコネクタ×1（DVI29ピン中継用メス→メス）

・LAN用パネル（品番：AU - LAN）

使用コネクター：情報モジュラジャック NR3170W×1（CAT6対応）

・RCAジャックパネル（品番：AU - PN）

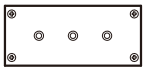

使用コネクター：映像（V）　RCAジャック×1（半田付けタイプ）
：音声（L･R）RCAジャック×2（半田付けタイプ）

・RGBパネル（品番：AU - RGB）

使用コネクター：D−Sub15ピン（高密度･中継用メス→メス）×1

・RGB／音声パネル（品番：AU - RGBLR）

使用コネクター：D−Sub15ピン（高密度･中継用メス→メス）×1
：音声（L･R）Ø3.5ステレオミニジャック×1（20cmリード線付）

・ミニジャックパネル（品番：AU - ST1）

使用コネクター：Ø3.5ステレオミニジャック×1（20cmリード線付）

・制御スイッチパネル1（品番：AU - SW2）

スイッチ本体：赤色照光式ノンロックスイッチ×2
接点容量：DC30V 1A以下（抵抗負荷）×1
ＬＥＤ定格：DC24V 10mA（20cmリード線出し）

・制御スイッチパネル2（品番：AU - SW3）

スイッチ本体：赤色照光式ノンロックスイッチ×3
接点容量：DC30V 1A以下（抵抗負荷）×1
ＬＥＤ定格：DC24V 10mA（20cmリード線出し）

・TMSパネル1（品番：AU - TMS1）

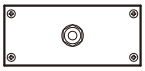

使用コネクター：Ø6.3TMS複式ジャック×1（半田付けタイプ）

・TMSパネル2（品番：AU - TMS2）

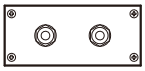

使用コネクター：Ø6.3TMS複式ジャック×2（半田付けタイプ）

・スピーカー切替スイッチパネル（品番：AU - TSW）

トグルスイッチ：2極双投
接点容量：AC125V　8A（誘導負荷）

・USBパネル（品番：AU - USB）

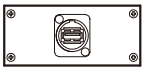

使用コネクター：NAUSB−W−B×1

マルチ端子台ユニット T−4R／T−4RG

信号の内容に応じてマルチに選択。

・この端子台は様々な信号（スピーカー／マイク／ライン／制御信号等）の内容に応じた端子台ブロックを選んでベースユニットに組み込むマルチスタイルの端子台ユニットです。
・ベースユニットには、４つの端子台ブロックを取り付けることができます。よく使用されるネジ端子台の他に、配線作業時間を削減できるスクリューレス端子台も用意しています。また、BNCやキャノンコネクター、ＬＡＮ用のブロックも用意しています。

■ベースユニット外観寸法図（T−4R／T−4RG）

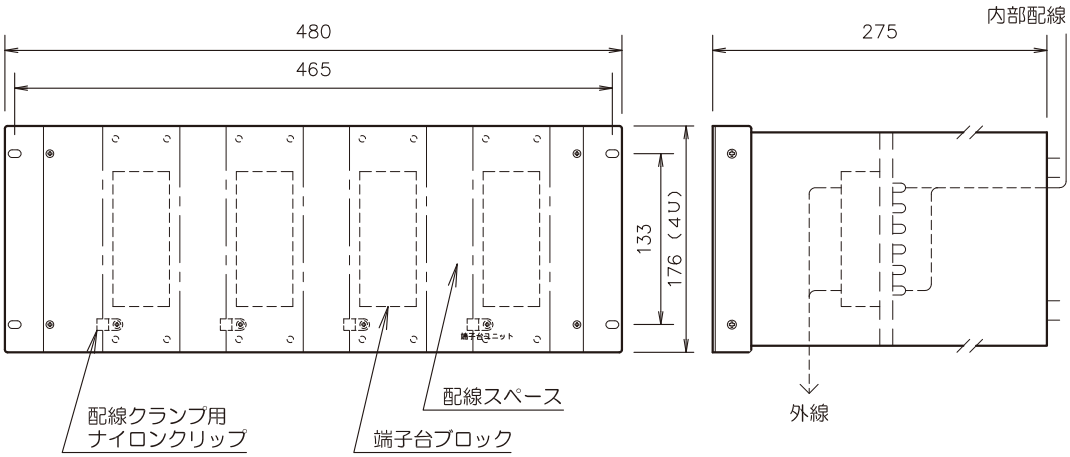

■端子台ブロックイメージ

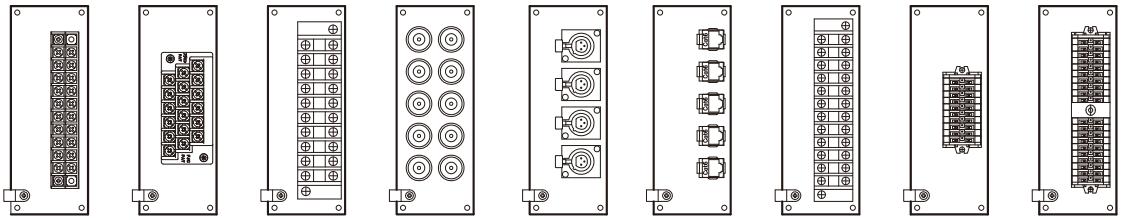

T−B11　T−B21　T−B3　T−B4　T−B5（注）　T−B6　T−B7　T−B810　T−B820

注）T−B5はキャノンコネクターの型番をご指定ください。図は、例としてXLR3−31F77を取り付けています。

■主な仕様

○ ベースユニット（品番：T−4R／T−4RG）

材　　質：クロムフリー鋼板 t ＝1.6／2.3mm
仕　上　げ：焼付塗装
標　準　色：品番 T−4R　黒色半艶
　　：品番 T−4RG　ライトグレー色半艶
　　注）T−4RGは、フロントパネルおよびラックマウント金具のみライトグレー色になります。
　　端子台ブロックは、黒色です。
組み合わせ最大重量：約5.0kg
付　属　品：マウントビス×4

○ 端子台ブロック

品番　T−B11　：入出力　10回路、総端子数　20、端子形状　2段ネジ端子（M4）　定格250V　10A
品番　T−B21　：入出力　6回路、総端子数　18、端子形状　3段ネジ端子（M4）　定格250V　20A
品番　T−B3　：入出力　5回路、総端子数　10、端子形状　ハモニカネジ端子（M4）　定格250V　30A
品番　T−B4　：入出力　BNC10回路、取付端子　BCJ−JRK
品番　T−B5　：入出力　キャノン4回路、取付端子　XLR※−※−F77
　　注）T−B5は、コネクタの型番を指定願います。
品番　T−B6　：入出力　LAN（Cat6）中継コンセント　5回路
品番　T−B7　：入出力　6回路、総端子数　12、端子形状　ハモニカネジ端子（M3.5）　定格250V　20A
品番　T−B810　：入出力　5回路、総端子数　10　端子形状　スクリューレス端子
品番　T−B820　：入出力　10回路、総端子数　20　端子形状　スクリューレス端子
　　T−B810、T−B820共通仕様
　　定格・・・・・・300V　10A
　　使用可能電線範囲・・・・・・単線　φ0.4mm ～φ1.2mm（AWG26～AWG16）
　　撚線　0.3mm²～1.25mm²（AWG26～AWG16）、素線径φ0.18mm以上

VPコントローラー BAB101CB

PJLink® またはRS-232Cで制御します。

・本機を使用することでネットワークを利用したＡＶシステムにプロジェクターの制御を容易に取り込むことができ、プロジェクター本体及び供給電源の入／切や入力信号の切替が行えます。
・プロジェクターはPJLink対応かRS−232C対応のどちらを使用するかを注文時にご指定ください。（同時使用は出来ません。）
注）・本機は、PJLinkのclass1に対応しています。
・PJLink通信の場合、10base−Tの上位互換をもたない機器を制御する場合にはハブを使用する必要がありますので別途ご用意願います。（デジタルリンク対応機種等）
・PJLinkを使用する場合は、初期設定用のパソコンが必要となります。

■外観寸法図

○ 本体

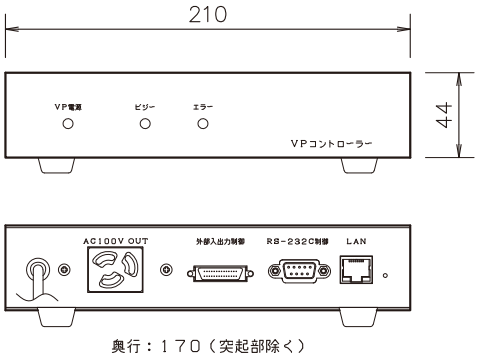

奥行：１７０（突起部除く）

○ 外部入出力制御端子用プラグ（付属品）

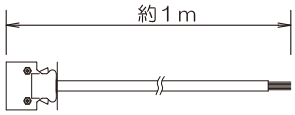

■ブロックダイヤグラム

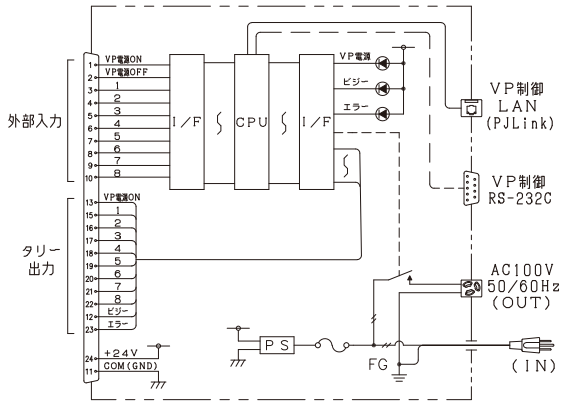

■定　格

適合機種：LAN回線の場合･･･PJLinkに対応しているプロジェクター
：RS−232C回線の場合･･･使用プロジェクターをご提示くださ。
（制御するプロジェクターを支給していただく場合があります。）
電源：AC100V 50／60Hz（アース付コード約2m）
消費電力：約5W（本機＋操作パネル「CP600CB」分）
ＶＰ用ＡＣ出力：AC100V　最大15Aアース付抜け止めコンセント
制御内容：プロジェクター電源制御（電源供給〜出画／スタンバイ）、入力信号の切替×最大8系統（8系統のいずれかにミュートON／OFF割り当て可能）
制御方法：外部入力接点信号による操作
制御端子：VP制御端子（LAN用）･･･RJ−45コネクター
10base−T PJLink（class1準拠）
：VP制御端子（RS−232C用）･･･D−Sub9ピン
（オス・インチタイプ）RS−232C準拠
：外部入出力制御端子･･･ハーフピッチI／Oコネクター
コネクター型式･･･10226−5212PL
（住友スリーエム株式会社製）
外部入力：無電圧ワンショットメイク信号入力
タリー出力：定格DC24V　100mA以下
（1系統あたり）オープンコレクター出力
表示：ＶＰ電源表示（緑）、ビジー表示（赤）、エラー表示（赤）
材質・仕上げ：クロムフリー鋼板　ｔ＝1.2mm焼付塗装
標準色：黒色半艶
重量：約1.6kg
付属品：外部入出力制御端子用プラグ×1（先バラケーブル1m付）
D−Sub9ピン（メス・インチタイプ）プラグ×1
（RS−232C制御の場合のみ付属）
別売品：操作パネル「CP600CB」
本機連結ラックマウント金具
（単体、2台連結共通、RM01H）
コントローラー接続ケーブル「BCD110KB」
設定用パソコン：スペック　お問い合わせ下さい。
推奨ケーブル：ＬＡＮケーブル ･･･カテゴリー5対応以上のもの、100m以下
注）本機とパソコン、および、本機とプロジェクターを直接接続する場合には、クロスケーブルを使用してください。
：RS−232Cケーブル･･･データーシールドケーブル、20m以下
：外部入出力制御端子用ケーブル･･･キャブタイヤケーブル相当品、長さ50m以下、0.18SQ以上

■システム例

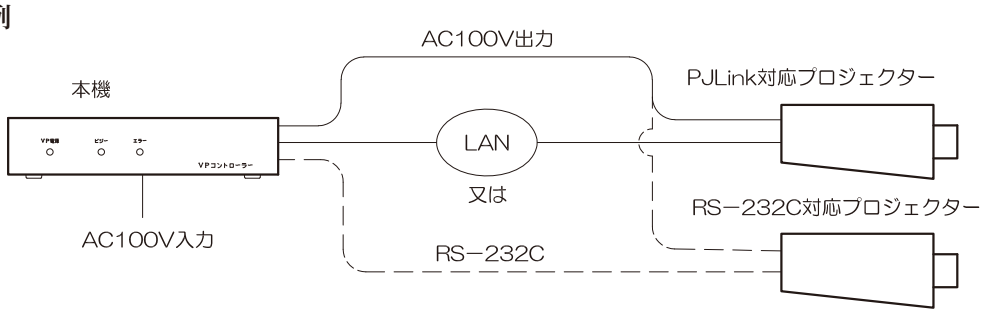

※PJLink商標は、日本、米国その他の国や地域における登録又は出願商標です。
PJLinkの詳細に関しては、JBMIA（一般社団法人ビジネス機械・情報システム産業協会）のホームページ（URL https://pjlink.jbmia.or.jp）を参照してください。

VPコントローラー操作パネル／BAB101CB用接続ケーブル CP600CB／BCD110KB

VPコントローラー本体を収納することができます。

■外観寸法図（CP600CB）

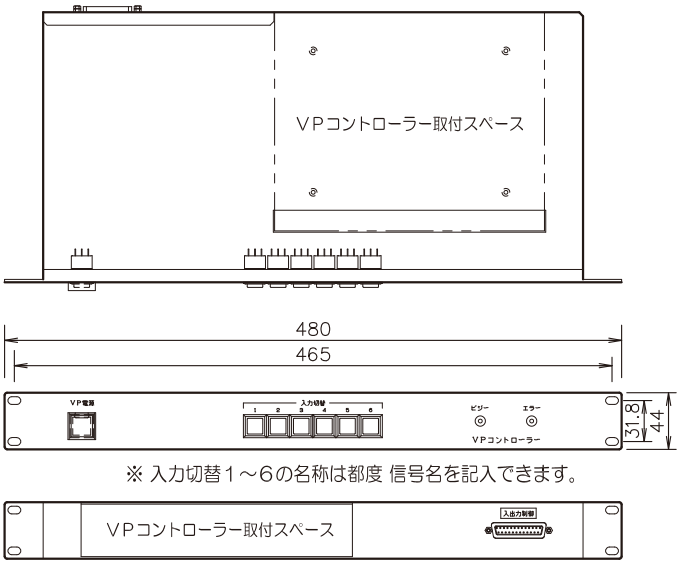

※ 入力切替１～６の名称は都度 信号名を記入できます。

奥行：２１０（突起部除く）

■定　格

電　　源：DC24V（VPコントローラーより供給）
消 費 電 流：最大約44mA（本機のみ）
制 御 内 容：VP電源のON／OFF、入力信号の切替×6系統
制 御 方 法：VPコントローラーの外部入出力端子による制御
制 御 端 子：D−Sub25ピン メス（ M2.6タイプ）
ＶＰ電源スイッチ：自照式ノンロック（ガードカバー付、赤色発光）
入力切替スイッチ：自照式ノンロック（緑色発光）×6
ビジーランプ：赤色LED
エラーランプ：赤色LED
材質・仕上げ：クロムフリー鋼板 t＝1.6mm 焼付塗装
標 準 色：黒色半艶
重　　量：約1.6kg
付 属 品：マウントビス×4、D−Sub25ピン
　　オスプラグ（M2.6タイプ）×1
　　コントローラー取付用M3皿ビス×4本付
別 売 品：コントローラー接続ケーブル「BCD110KB」

■システム例

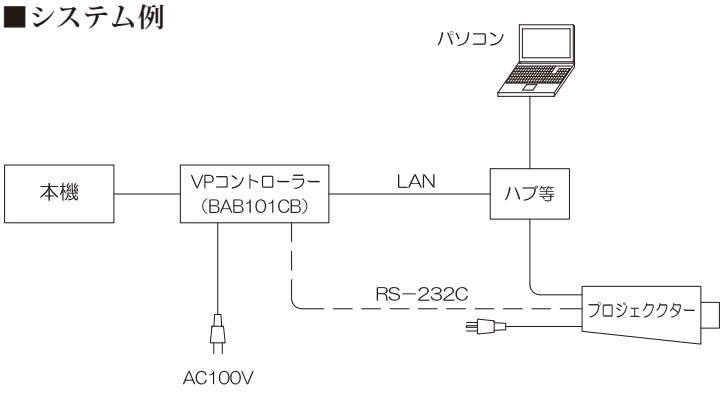

注）プロジェクターとの通信は、ＬＡＮまたは
　　ＲＳ−２３２Ｃのどちらか一方しか使用できません。

■配線図

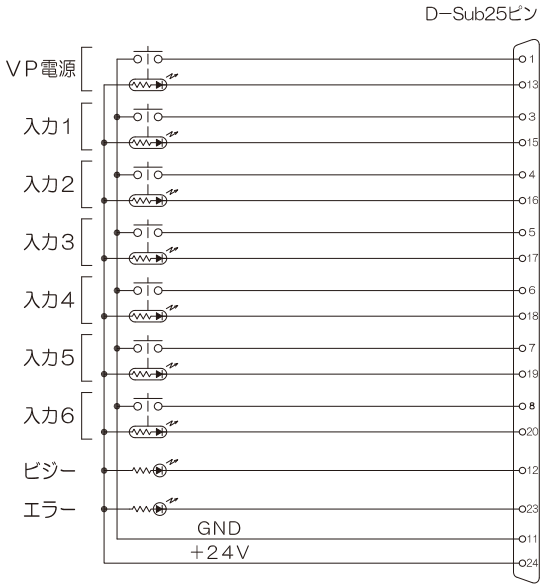

■接続ケーブル外観（BCD110KB）

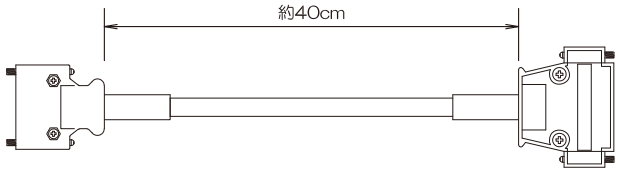

（ハーフピッチ26ピンコネクタ）　　（D−Sub25ピンオスコネクタ）

※ プラグケースのデザインは、
　変更になる事があります。

RS−232Cコントローラー CCD300RS

■外観寸法図

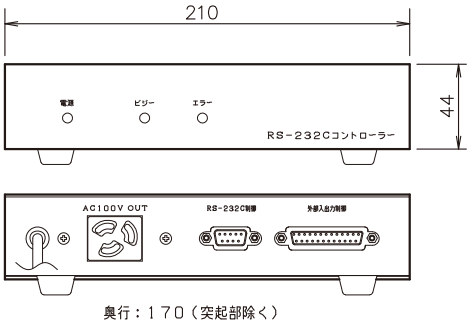

・本機は、外部からの接点信号（無電圧メイク接点）によりスイッチャー等をRS−232C回線で制御します。
・AVシステムにスイッチャー等のRS−232C制御対応機器を容易に取り込むことができます。
（制御する機器を支給したいただく場合があります。）
・制御する内容や操作パネルの製作については別途お打合せによります。

■定　格

適合機種：RS−232C制御可能な機種
電源：AC100V 50／60Hz（アース付コード約2m）
消費電力：約5W（本機＋参考操作選択スイッチパネル分）
予備用AC出力：AC100V 最大15A
制御内容：別途打合せによる。
制御方法：外部入力接点信号による操作
制御端子：RS−232C制御端子・・・D−Sub9ピン
（オス・インチタイプ）
外部入力／タリー出力端子・・・D−Sub25ピン
（メス・M2.6タイプ）
外部入力：無電圧ワンショットメイク信号
タリー出力：オープンコレクター出力
定格24V　100mA以下（1系統あたり）
表示：電源表示、ビジー表示、エラー表示
材質・仕上げ：クロムフリー鋼板　t＝1.6mm焼付塗装
標準色：黒色半艶
重量：約2kg
付属品：D−Sub9ピン（メス·インチタイプ）プラグ×1
D−Sub25ピン（オス·M2.6タイプ）プラグ×1
別売品　本機連結ラックマウント金具単体、2台連結共通
「RM01H」

■ブロックダイヤグラム

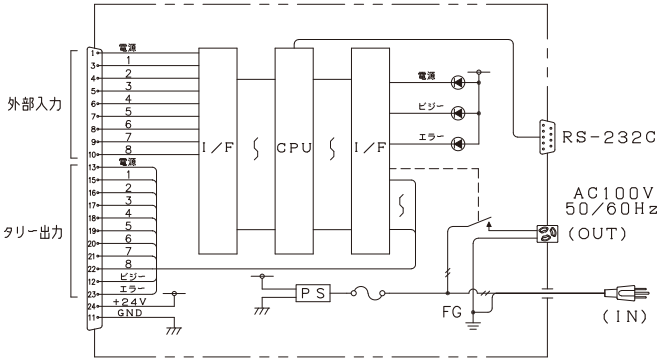

■選択スイッチパネル（参考例）

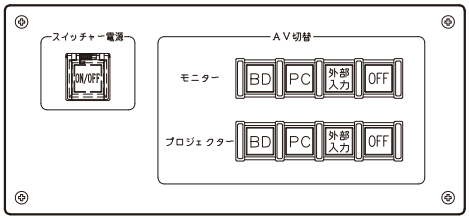

■選択スイッチ配線図

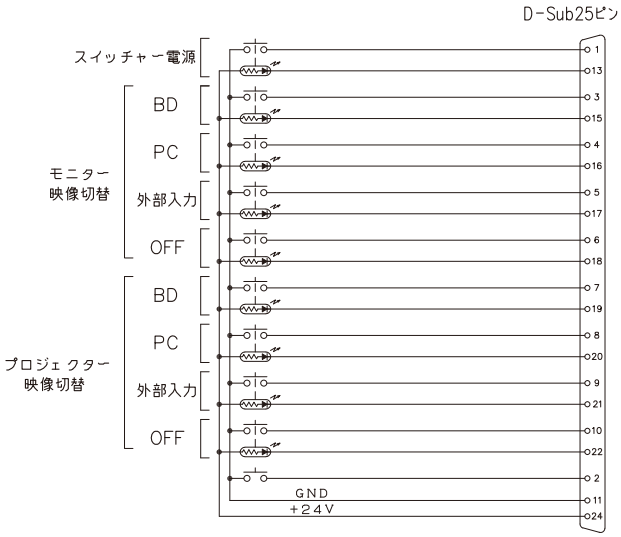

■システム例

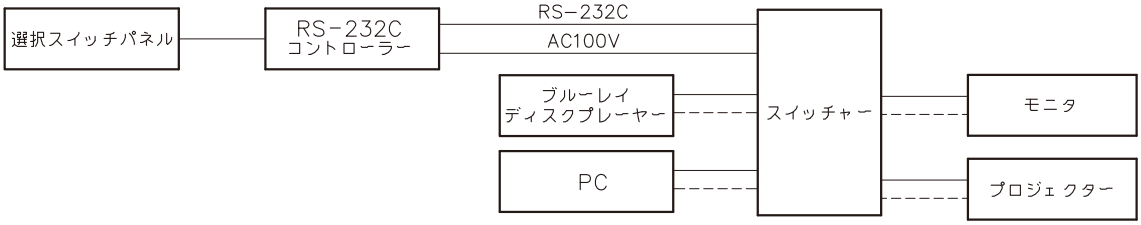

DMPコントローラー CGH100R

■外観寸法図

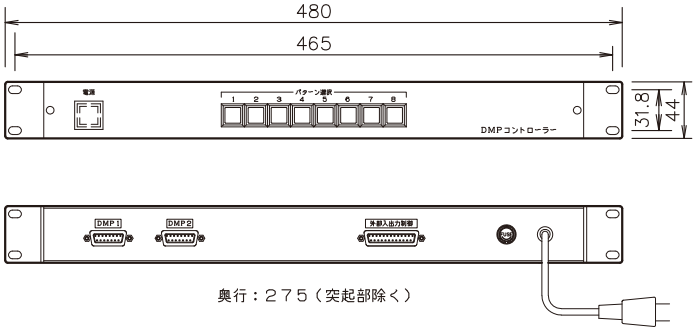

本機は、デジタルマルチプロセッサのパターンを、本機の前面押ボタンスイッチで呼び出すことができます。外部制御入力端子を用意しておりますので、各種制御機器と接続すると外部機器からの制御も可能になります。

■定　格

適　合　機　種：パナソニック株式会社製　WZ−DM304
電　　源：AC100V　50／60Hz
消　費　電　力：約5W
制　御　仕　様：無電圧メイク接点出力（ワンショット出力）
　制御パターン数・・・8パターン
　：制御台数・・・最大数2台
　（2台同パターン、同時呼出）
　：制御コネクター・・・D−Sub15ピン
　（メス・M2.6タイプ）×2
外部入出力制御仕様：入力・・・無電圧メイク接点入力
　（ワンショット入力）
　：出力・・・無電圧メイク接点出力（保持）
　または、＋24Vメイク出力（保持）
　（DC24V　20mA以下／パターン）
　（内部の切替スイッチで切替可能
　出荷時は、無電圧メイク接点出力側に設定）
　：制御コネクター・・・D−Sub25ピン
　（メス・M2.6タイプ）
材　質・仕上げ：クロムフリー鋼板 t=1.2/1.6/2.3mm 焼付塗装
標　　準　　色：黒色半艶
重　　量：約4.5kg
付　　属　　品：マウントビス×4、D−Sub15ピン オスプラグ（M2.6タイプ）×2
　：D−Sub25ピン オスプラグ（M2.6タイプ）×1

■ブロックダイヤグラム

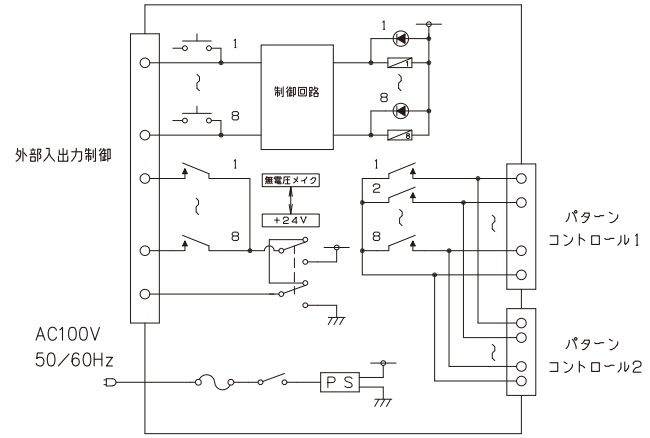

ボリュームユニット VR01R

パワーアンプの音量調整を集中操作。

■外観寸法図

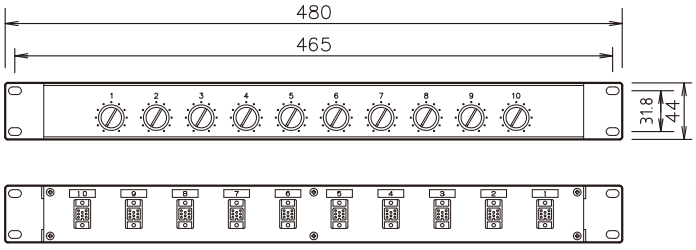

- 入力アッテネータボリュームが付いていないパワーアンプ（特にハイインピーダンス出力アンプ）の前段に接続して、音量調節を行うものです。
- パワーアンプごとに調整できますので、トータルバランスの良い音量調整が行えます。
- ツマミが突起しないよう、落とし込みのパネルになっています。
※注意：緊急や非常放送には適しません。

■定　格

ボ　リ　ュ　ー　ム：減衰量 0〜∞dB、平衡入出力×10
入　　出　　力：平衡10回路
コ　ネ　ク　タ　ー：音声入出力用、角形マルチコネクター8ピン×10
材　質・仕上げ：クロムフリー鋼板　t＝1.2／1.6mm 焼付塗装
標　　準　　色：ライトグレー色半艶
重　　量：約3.0kg
付　　属　　品：角形マルチコネクター8ピンプラグ×10
　ラックマウントビス×4

■ブロックダイヤグラム

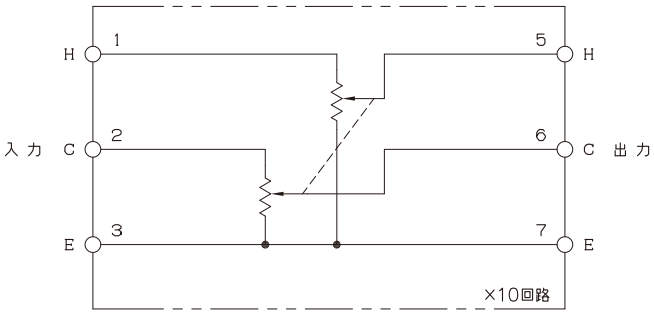

■システム例

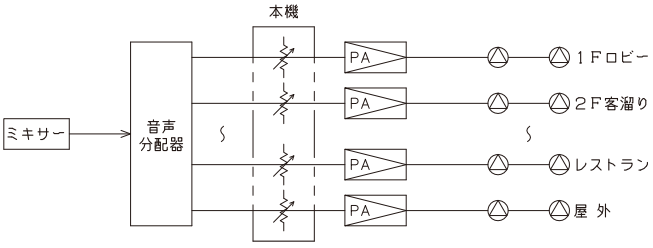

ステレオモニターユニット DAB120R

■外観寸法図

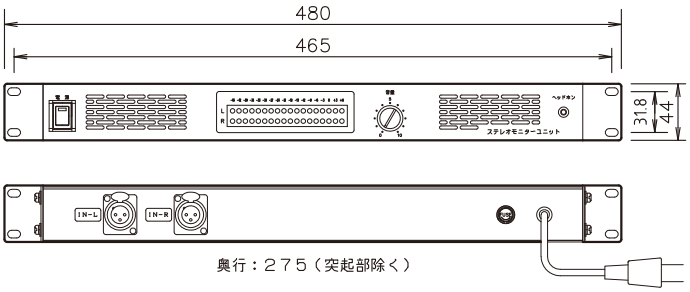

奥行：275（突起部除く）

- ミキシングコンソールや調整卓で、音声の確認を手軽に行える、ステレオ対応のモニターユニットです。
- 調整室のモニターとしても最適です。
- オーディオミキサーのモニター出力系統に接続するだけのシンプルな製品設計ですので、難しい操作はありません。

■定　格

電　　源：AC100V 50／60Hz
消 費 電 力：約10W
定 格 入 力：＋4dBm　平衡入力600Ω
スピーカー出力：2W＋2W／8Ω
周 波 数 特 性：250Hz～20kHz
ス ピ ー カ ー：6cm×4cm楕円形×2
ヘッドホン端子：φ3.5mm TMSジャック
入力コネクター：XLRタイプ3ピンメス座×2
入力レベル切替：入力する信号のレベルにより内部の切替スイッチで設定
レ ベ ル 表 示：LED18セグメントグラフ　−45dB～＋6dB
電 源 表 示：緑色LED
材 質・仕 上 げ：クロムフリー鋼板 t ＝1.2/1.6/2.3mm 焼付塗装
標　　準　　色：黒色半艶
重　　量：約3.8kg
付　　属　　品：予備ヒューズ×1、マウントビス×4

■ブロックダイヤグラム

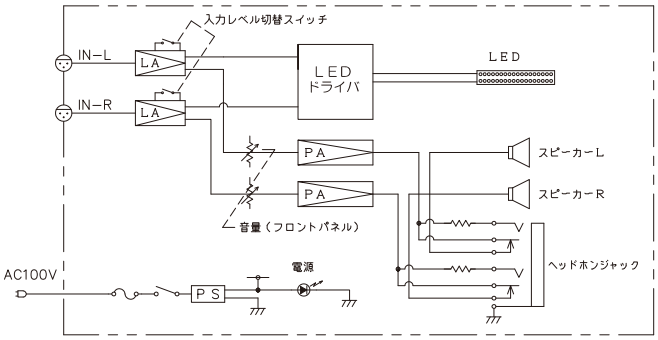

モニターユニット M08R

ハイインピーダンス、ローインピーダンス切替／混在ができます。

■外観寸法図

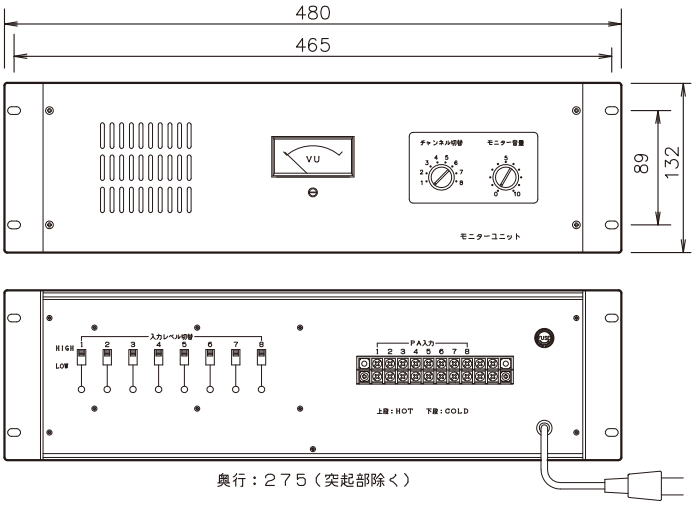

奥行：275（突起部除く）

- 音響設備のスピーカーライン用モニターユニットです。
- 入力が8回路あり、ハイインピーダンス回路とローインピーダンス回路の混在が可能です（個別切替）。

■定　格

電　　源：AC100V 50／60Hz
消 費 電 力：約4W
入　　力：8回路
ハイレベル入力：100V（背面半固定抵抗により調整）
ローレベル入力：＋20dB～0dB（背面半固定抵抗により調整）
ハイ・ロー切替：8回路個別切替
モニタースピーカー：8Ω、8cm丸形
出　　力：1W
接 続 端 子：M4ネジ端子
材 質・仕 上 げ：クロムフリー鋼板 t ＝1.2/1.6/2.3mm 焼付塗装
標　　準　　色：黒色半艶
重　　量：約7.0kg
付　　属　　品：予備ヒューズ×1、マウントビス×4

■ブロックダイヤグラム

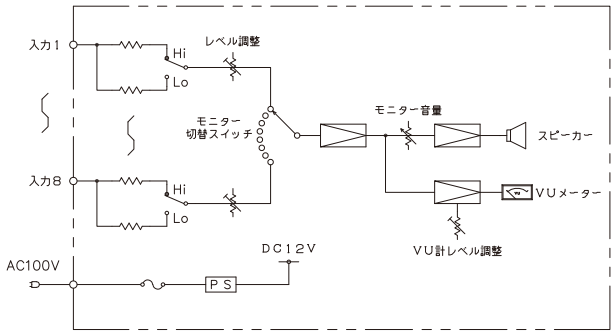

■システム例

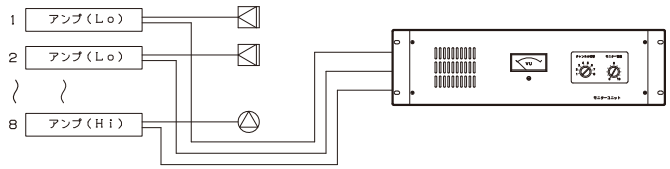

出力パッチパネル SP16R

キャノンコネクター仕様。

■外観寸法図

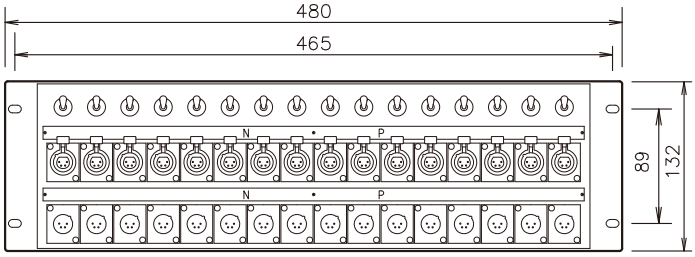

奥行：200（突起部除く）

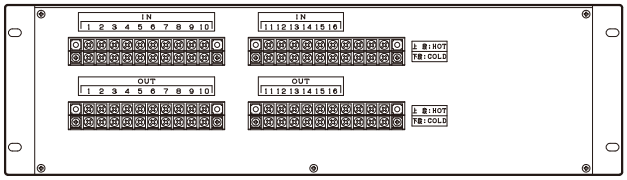

※パッチケーブルは付属しておりませんので別途ご用意願います。

■ブロックダイヤグラム

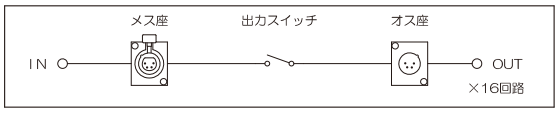

- スピーカーパッチパネルとスイッチパネルが一体化し、配線工事の軽減が図れます。
- 落とし込みタイプなので、ラックマウント時にコネクター／スイッチの突起がラック面よりも前に出ません。

■定　格

コネクター：XLR4−31F77 ×16
　　XLR4−32F77 ×16
出力スイッチ：トグルスイッチ6ピン ×16
定格電流：1系統当たり　最大10A
接続端子：M4ネジ端子
材質・仕上げ：クロムフリー鋼板 t＝1.6mm 焼付塗装
標準色：黒色半艶
重量：約7.0kg
付属品：マウントビス×4

■配線図

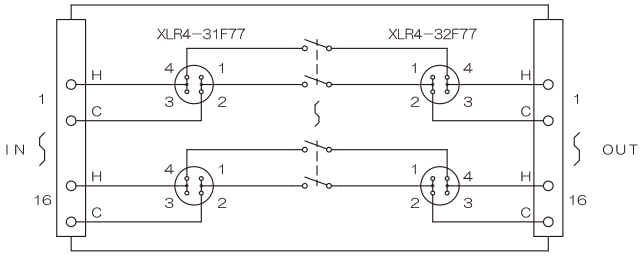

出力パッチパネル HEF160RP

ノイトリックコネクター仕様。

■外観寸法図

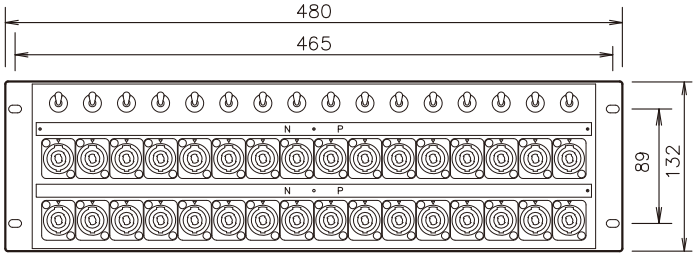

奥行：300（突起部除く）

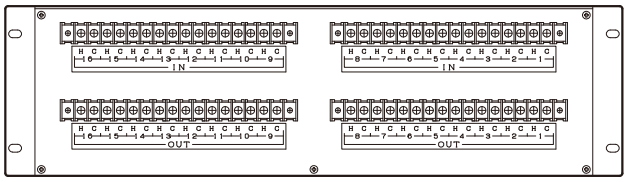

- スピーカーパッチパネルとスイッチパネルが一体化し、配線工事の軽減が図れます。
- 落とし込みタイプなので、ラックマウント時にコネクター／スイッチの突起がラック面よりも前に出ません。
- パッチケーブルも別途必要数をお買い求めできます。

■定　格

コネクター：NL4MPXX ×32
出力スイッチ：トグルスイッチ6ピン ×16
定格電流：1系統当たり　最大12.5A
接続端子：M4ネジ端子
材質・仕上げ：クロムフリー鋼板 t＝1.6／2.3mm 焼付塗装
標準色：黒色半艶
重量：約8.0kg
付属品：マウントビス×4
別売品：パッチケーブル
　　0.3m「HEF030KB」、0.5m「HEF050KB」
　　1m「HEF100KB」

■ブロックダイヤグラム

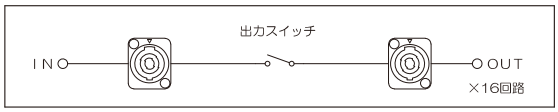

■パッチケーブル外観図

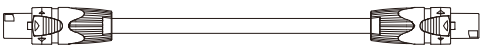

■配線図

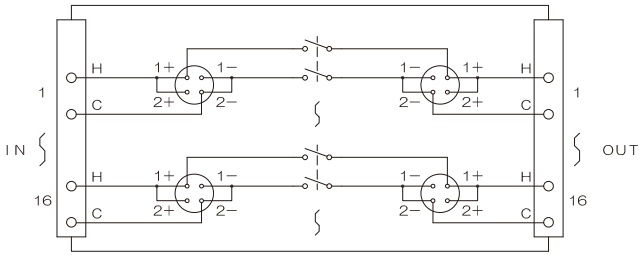

VCAシステム VCA06R／VCA01B

ステレオ入出力3系統又はモノラル入出力 最大6系統まで音量調節可能。

■外観寸法図

○ VCAユニット（VCA06R）

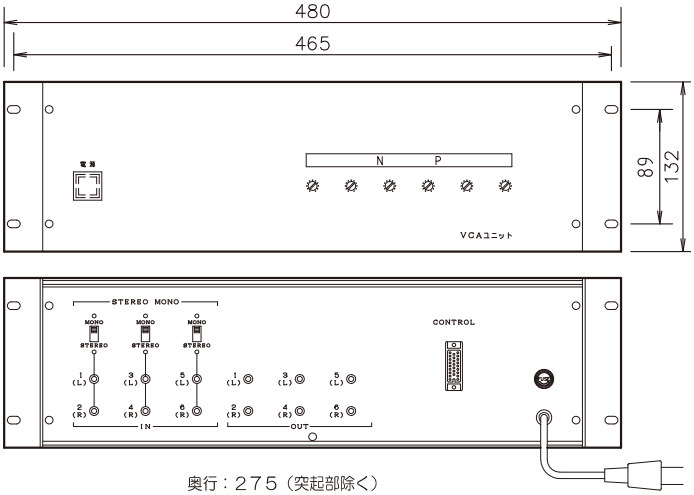

奥行：275（突起部除く）

○ 操作ユニット（VCA01B）

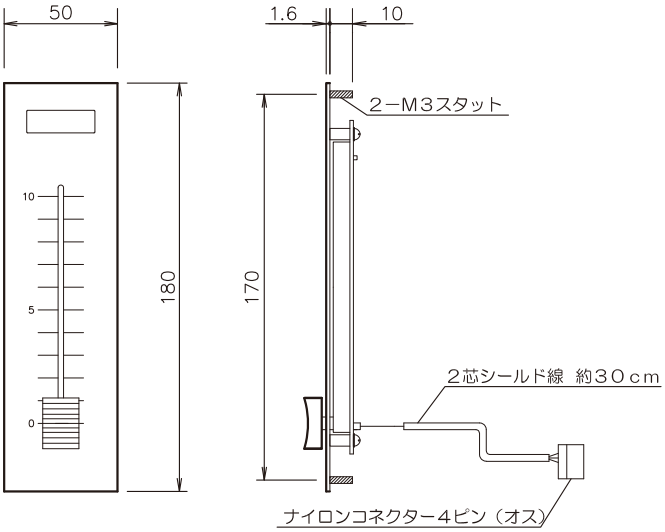

- VCAユニットと操作ユニットから構成されます。
- ステレオ入出力3系統またはスイッチの切り替えにより、モノラル入出力最大6系統を有し、それぞれ遠隔操作による音量調整ができます。
- 操作ユニットはパネル埋め込みタイプで、必要に応じて数を増やす事ができます。

■定　格

○ VCAユニット（VCA06R）

電源	AC100V 50／60Hz
消費電力	約5W
入力	ステレオ3回路（モノラル6回路）RCAジャック×6（不平衡）
出力	ステレオ3回路（モノラル6回路）RCAジャック×6（不平衡）
制御入力	最大6系統　角形マルチコネクター25ピン
信号最大入力	＋18dB
周波数特性	20Hz〜20kHz
減衰率	−∞〜0dB
利得	最大10dB（出荷時0dB）
材質・仕上げ	クロムフリー鋼板 t＝1.2／1.6／2.3mm 焼付塗装
標準色	黒色半艶
重量	約7.0kg
付属品	角形マルチコネクター25ピンプラグ×1 マウントビス×4

○ 操作ユニット（VCA01B）

電源	DC15V（VCAユニットより供給）
ボリューム	スライドボリューム（ストローク100mm）
接続コネクター	ナイロンコネクター4ピン（オス）
材質・仕上げ	クロムフリー鋼板 t＝1.6mm 焼付塗装
標準色	黒色半艶
付属品	ナイロンコネクター4ピン（メス） コネクターピン×3

■ブロックダイヤグラム

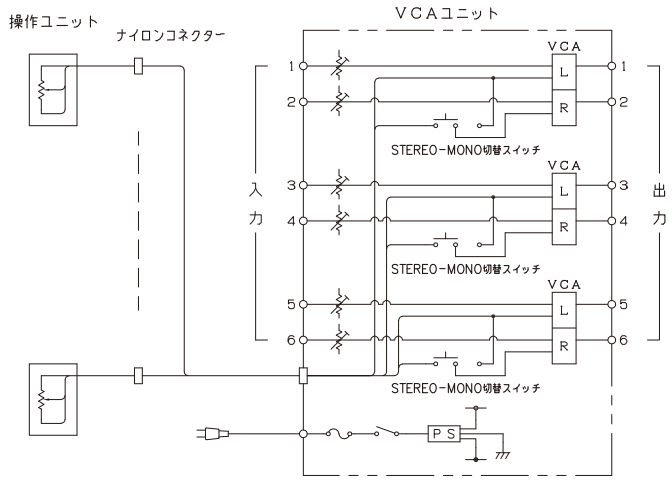

■システム例

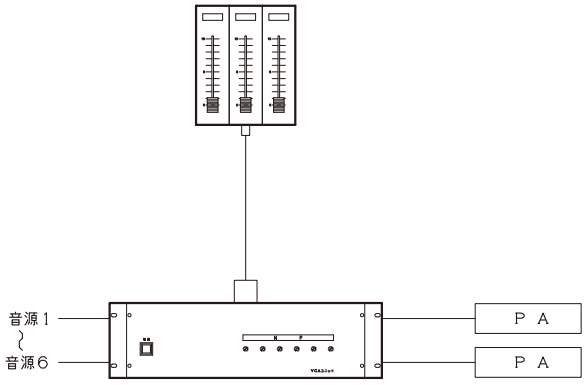

赤外線リモコンインターフェイスユニット／赤外線発光部 IR02H／ACD130LE

民生機器の赤外線を ワイヤードでリモート制御。

- ＡＶ機器の赤外線リモコンを、外部接点制御可能にし、ワイヤードでリモートするものです。
- 制御点数８点／台、最大４単位までのＡＶ機器の赤外線発光データを記録できます。
- 本機は、市販の学習リモコンと違いユーザー様による赤外線発光データの取り込みはできません。
  弊社にて、ご希望機種をカスタマイズしてメモリ化いたします。
- 一部制御不能の機種機能もありますので、対象機器については弊社へお問い合わせください。
- 操作パネルはご要望に応じて別途製作いたします。但し、自照させる事は出来ません。

■外観寸法図

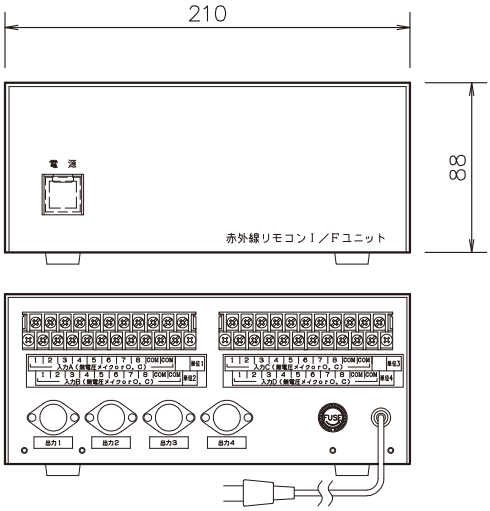

奥行：２３０（突起部除く）

■定　格

電　　源：AC100V 50／60Hz
消 費 電 力：約5W
入　　力：無電圧メイクまたはオープン
　　コレクター入力×32点（M3ネジ端子）
　　（同一機器内で2点以上の同時入力はできません。）
出　　力：赤外線発光出力　最大4単位（DINコネクター）
変 調 周 波 数：38kHz　PPM方式
材 質・仕 上 げ：クロムフリー鋼板　t＝1.6mm 焼付塗装
標　　準　　色：ライトグレー色半艶
重　　量：約3.0kg
別　　売　　品：赤外線発光部（品番ACD130LE
　　両面テープ貼り付けタイプ3mケーブル付き）
　　ラックマウント金具（品番RM02H）

■ブロックダイヤグラム

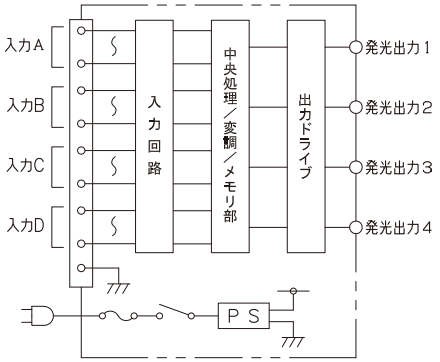

■システム例

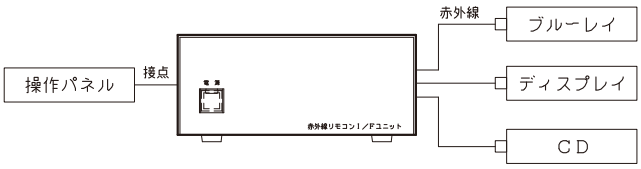

システム電源スイッチパネル PS01R

電源制御ユニットと組み合わせて AVシステムの電源をON／OFF。

・音響システム、映像システムなどのシステム全体の電源を入／切するスイッチパネルで、電源制御器のコントロール端子に接続して使用します。
・コントロール信号は、無電圧メイク出力とDC24V出力がありますので、接続機器に合わせてご利用できます。

■外観寸法図

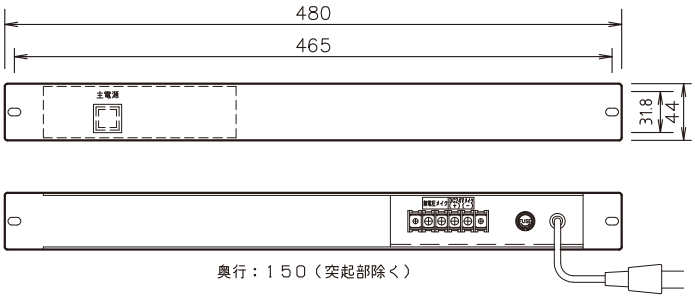

■定　格

電　　源：AC100V 50／60Hz
消　費　電　力：約4W
主電源スイッチ：赤色LED自照式ロックスイッチ（ガードカバー付）
無電圧メーク出力：1（DC30V 1A、MAX）
DC電源出力：1（DC24V 0.3A、MAX）
材　質・仕上げ：クロムフリー鋼板 t＝1.6mm 焼付塗装
標　準　色：黒色半艶
重　　量：約1.1kg
付　属　品：予備ヒューズ×1、マウントビス×2

■ブロックダイヤグラム

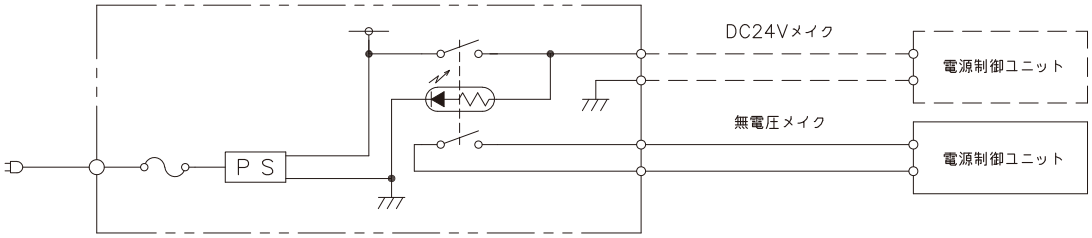

小型電源制御ボックス PC00C

小型で置き場所を選びません。

・外部制御専用の小型電源制御ボックスです。
・小さな箱型で設置場所を選びませんので、レクチャー卓などの電源制御、天吊プロジェクターの供給電源の制御などに利用できます。

■外観寸法図

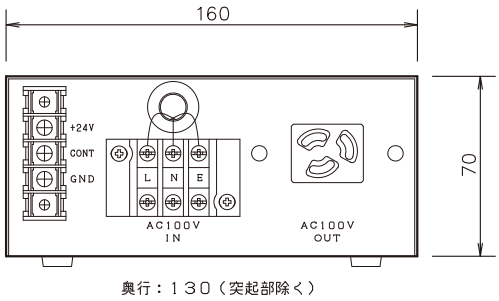

■定　格

電　　源：AC100V 50／60Hz
消　費　電　力：約5W（本機のみ）
制御電流容量：最大15A
制御入力信号：無電圧メイク接点入力
タリー出力：電源ON時DC24V出力
材　質・仕上げ：クロムフリー鋼板 t＝1.2mm 焼付塗装
標　準　色：黒色半艶
重　　量：約1.1kg
付　属　品：予備ヒューズ×1

■ブロックダイヤグラム

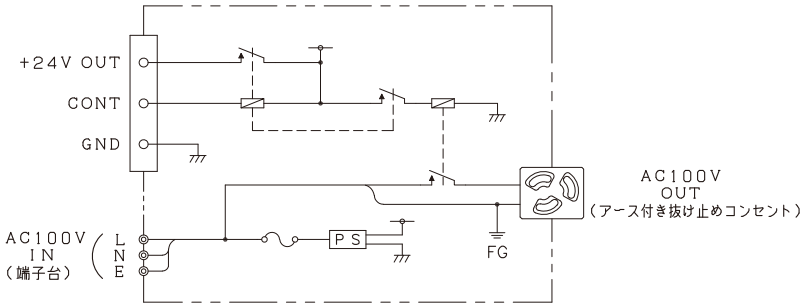

スクリーン操作パネル
HCD101RP

■外観寸法図

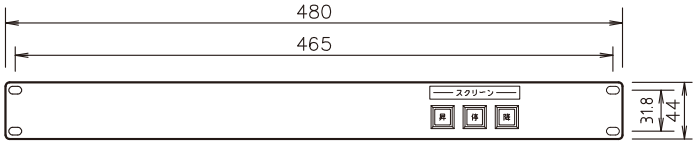

■定　格

ス　イ　ッ　チ：自照式ノンロックスイッチ（発光色：緑）×3
背面より15cmリード線出し
接点容量　DC30V 1A（抵抗負荷）以下
LED定格　DC24V 9mA
材 質・仕 上 げ：クロムフリー鋼板 t＝1.6mm 焼付塗装
標　　準　　色：黒色半艶
ネーム プ レ ート：表示文字「――スクリーン――」
アクリル製 t＝1.0mm　裏彫り　黒地白文字
付　　属　　品：マウントビス×4

手元灯パネル
AEF040LW／AEF040LE

19インチラックにマウントできます。

・ミキサーや調光装置などの操作機器の手元を照らす、ライトパネルです。
・EIA19インチサイズ1Uのため、簡単に取り付けることができ、スペースを取りません。
・手元灯の上部にスイッチがあり、OFF／50%／100% の光量を切り替えることができます。

■外観寸法図

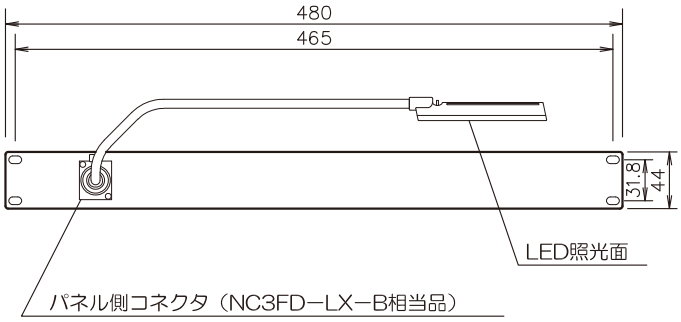

■定　格

電　　源：AC100V　50／60Hz
消　費　電　力：約0.1W
手　　元　　灯：約400mm長 フレキシブルタイプ、
チップ型LED使用
AEF040LW−白色タイプ
AEF040LE−電球色タイプ
ケ ー ブ ル 長：約1.5m
材 質・仕 上 げ：クロムフリー鋼板 t＝1.6mm 焼付塗装（パネル）
標　　準　　色：黒色半艶（パネル）
重　　量：約0.5kg
付　　属　　品：ＡＣアダプター、ラックマウントビス×4

KYOEI
ENGINEERING

放送システム機器

一般リモコンマイク　（パナソニック株式会社製品向け）

・スピーカーの系統別選択による放送と、緊急放送ボタンによる一斉の、２通りの遠隔操作を行うことのできる操作器です。
・設置条件に合わせて３つのタイプをご用意しました。
※リレーボックス・直流電源・コールサイン音源は別途にご用意願います。

■外観寸法図

○ ラックマウントタイプ・２０局（IGH202R）

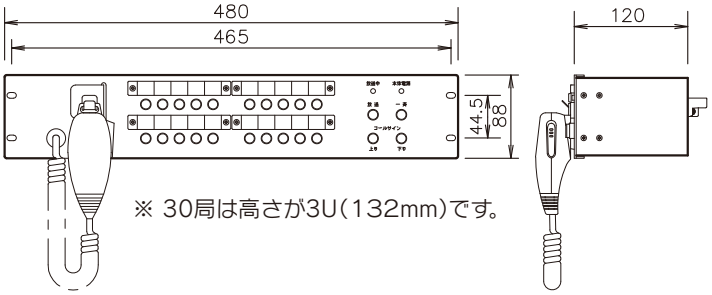

※ 30局は高さが3U（132mm）です。

○ 卓上タイプ・２０局（IGH201D）

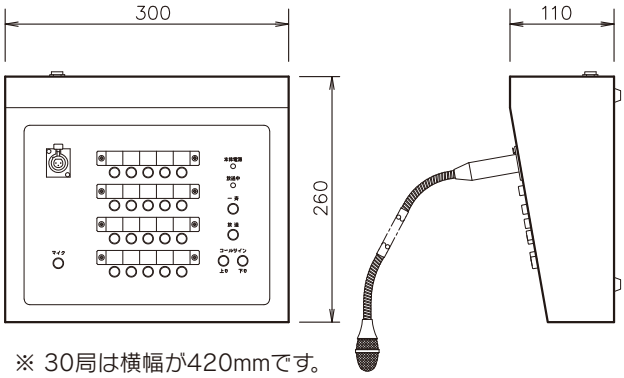

※ 30局は横幅が420mmです。

○ 壁付タイプ・２０局（IGH201W）

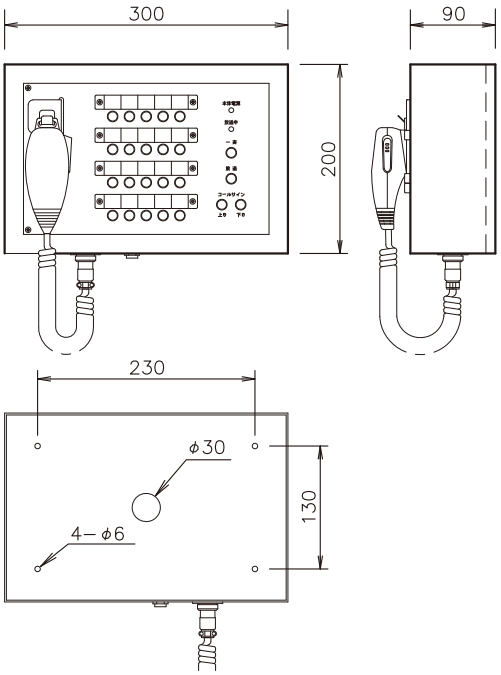

■ブロックダイヤグラム

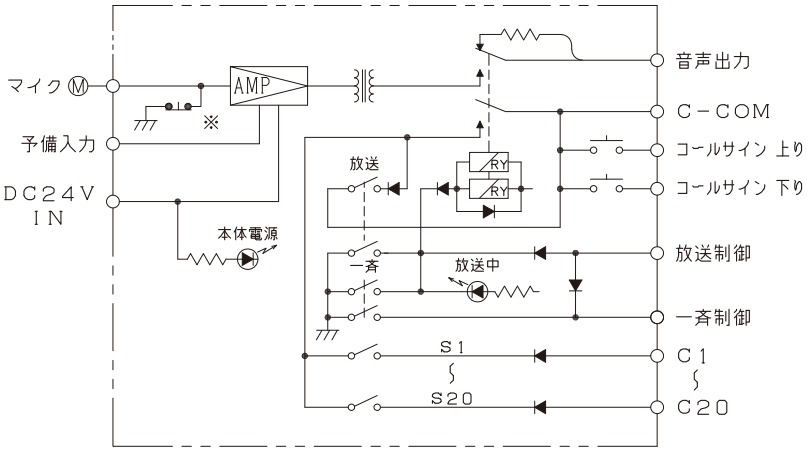

※ 卓上タイプの場合、本体にマイクスイッチがあります。

■品　番・定　格

タ　イ　プ	ラックマウントタイプ	壁付タイプ	卓上タイプ
局数／品番	5局 IGH052R　10局 IGH102R 15局 IGH152R　20局 IGH202R 30局 IGH300R	5局 IGH051W　10局 IGH101W 15局 IGH151W　20局 IGH201W	15局 IGH151D　20局 IGH201D 30局 IGH300D
電　　源	DC24V		
消費電力	約50mA		
放送系統	各系統別（5局、10局、15局、20局、30局） ＋全局一斉	各系統別（5局、10局、15局、20局） ＋全局一斉	各系統別（15局、20局、30局） ＋全局一斉
周波数特性	マイク入力=200Hz～7kHz、予備入力=200Hz～10kHz		マイク入力=200Hz～5kHz 予備入力=200Hz～10kHz
マ　イ　ク	−58dB　400Ω不平衡		−59dB　800Ω不平衡 （押下中ONスイッチ）
予備入力	−10dB　20KΩ不平衡　AGC付		
出　　力	0dB　600Ω平衡　負荷インピーダンス600Ω以上		
制御端子	放送制御1系統、コールサイン2系統（上り、下り）、一斉制御1系統 出力制御（5局用 5局、10局用 10局、15局用 15局、20局用 20局、30局用 30局）		
材質・仕上げ	クロムフリー鋼板　t＝1.2mm、1.6mm 焼付塗装		
標　準　色	ライトグレー色半艶	クリーム色半艶	
重　　量	5～20局 約3.0kg、30局 約3.5kg	約4.0kg	15・20局 約4.5kg、30局 5.5kg
付　属　品	マイク×1、TMS複式プラグ×1、 マウントビス×4	マイク×1、TMS複式プラグ×1、 取付ビス×4（丸サラタッピングビス φ4×L30、ローゼットワッシャー付）	マイク×1、 TMS複式プラグ×1

一般リモコンマイク　（株式会社JVCケンウッド製品向け）

本機は、スピーカー選択スイッチによる5～20局の系統別と、一斉ボタンによる全局一斉の2通りの遠隔放送を行える操作器です。
※リレーボックス・直流電源・チャイム音源は、別途にご用意願います。

■外観寸法図

○ ラックマウントタイプ・20局（RM202RV1）

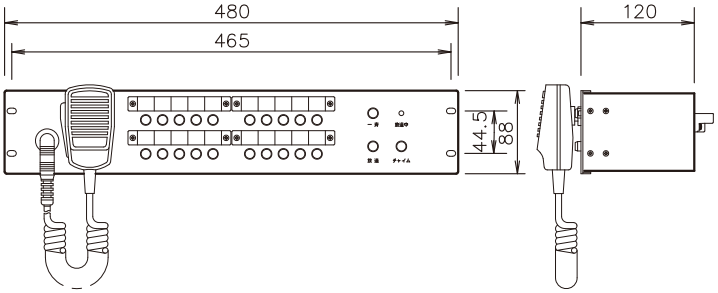

○ 壁付タイプ・20局（RM200WV）

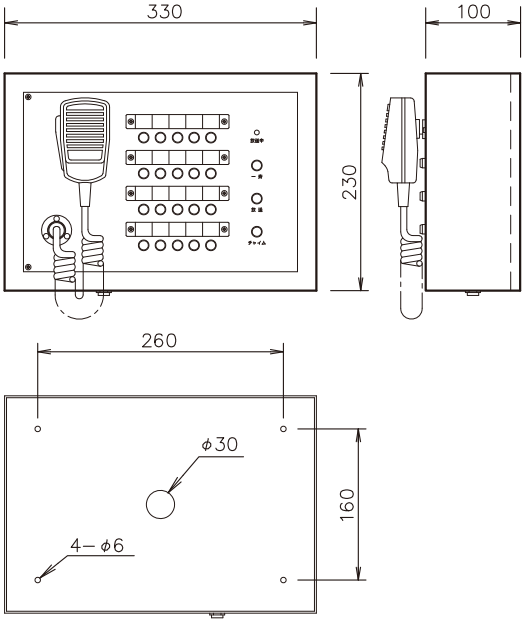

■ブロックダイヤグラム

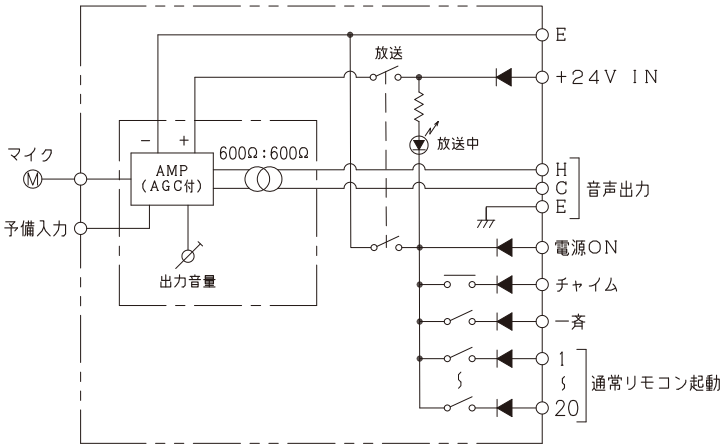

■品　番・定　格

タ　イ　プ	ラックマウントタイプ	壁付タイプ
局数／品番	5局　RM052RV1　10局　RM102RV1 15局　RM152RV1　20局　RM202RV1	5局　RM050WV　10局　RM100WV 15局　RM150WV　20局　RM200WV
電　源	DC24V	
消費電力	約30mA	
放送系統	各系統別（5局、10局、15局、20局）＋全局一斉	
周波数特性	マイク入力＝150Hz～9kHz、予備入力＝200Hz～10kHz	
マ　イ　ク	－50dB　600Ω　不平衡	
予備入力	－10dB　20KΩ不平衡　AGC付	
出　力	0dB　600Ω平衡　負荷インピーダンス600Ω以上	
制御端子	電源制御1系統、チャイム制御1系統、一斉制御1系統、 出力制御（5局用／5局、10局用／10局、15局用／15局、20局用／20局）	
材質・仕上げ	クロムフリー鋼板　t＝1.2mm、1.6mm 焼付塗装	
標準色	グレー色半艶	クリーム色半艶
重　量	約3.0kg	約5.0kg
付属品	マイク×1、TMS単頭プラグ×1、マウントビス×4	マイク×1、TMS単頭プラグ×1、取付ビス×4 （丸サラタッピングビスφ4×L30、ローゼットワッシャー付）

一般リモコンマイク　（TOA株式会社製品向け）

本機は、スピーカー選択スイッチによる5～20局の系統別、一斉放送ボタンによる全局一斉の2通りの遠隔放送を行える操作器です。
※リレーボックス・直流電源は・チャイム音源は、別途にご用意願います。

■外観寸法図

○ 20局（RM202RT1）

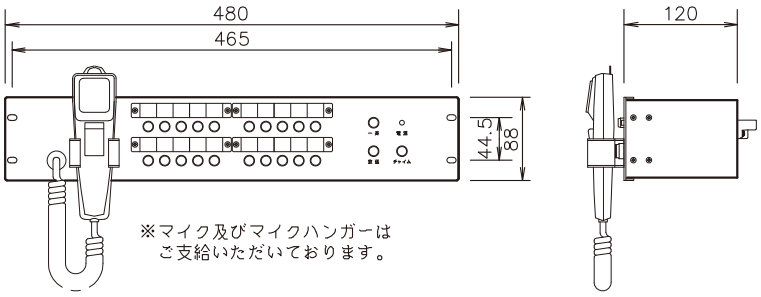

■ブロックダイヤグラム

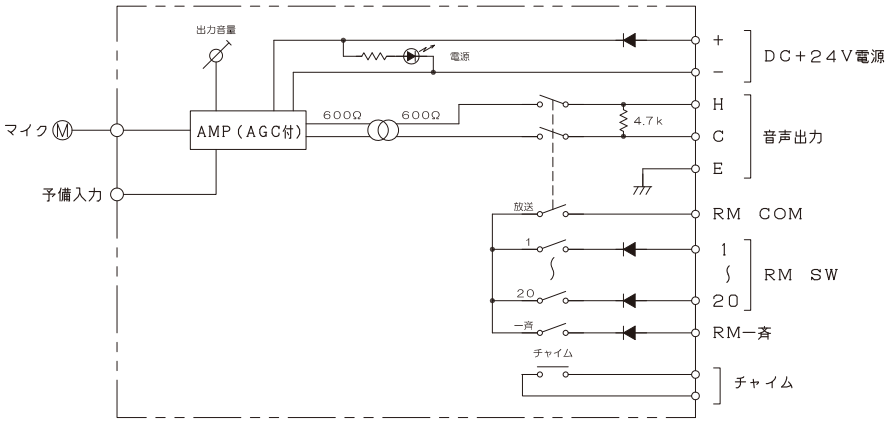

■品　番・定　格

局数／品番	5局 RM052RT1	10局 RM103RT1	15局 RM152RT1	20局 RM202RT1
電源	DC24V			
消費電流	約30mA			
放送系統	各系統別（5局、10局、15局、20局）＋全局一斉			
周波数特性	マイク入力=50Hz～12kHz、予備入力=200Hz～10kHz			
マイク入力	−56dB　250Ω　不平衡			
予備入力	−10dB　20KΩ　不平衡AGC付			
出力	0dB　600Ω平衡　負荷インピーダンス600Ω以上			
制御端子	放送制御1系統、チャイム制御1系統、一斉制御1系統、 出力制御（5局用／5局、10局用／10局、15局用／15局、20局用／20局）			
材質・仕上	クロムフリー鋼板 t =1.2mm、1.6mm　黒3分艶有り			
重量	約3.0kg			
付属品	TMS単頭プラグ×1、マウントビス×4			

集音ユニット CM02R／CM02W

音声録音端子を装備。音声をモニターすることもできます。

・２チャンネル独立の回路を有した集音モニターアンプで、それぞれに音量調整ができます。
　また、本機は操作部に録音用として出力端子を設けまました。
・本機に内蔵のスピーカーにより、音声をモニターすることができます。（１ｃｈ・２ｃｈ切替式）
・ヘッドホン端子を使用する際は、モニタースピーカーからの音声はカットされます。
・マイクロホンはダイナミックマイクまたはコンデンサーマイクが使用できます。（スイッチにて切替）
　（注：ファンタム電源はＤＣ２４Ｖ固定です。）

■外観寸法図

○ ラックマウントタイプ（CM02R）

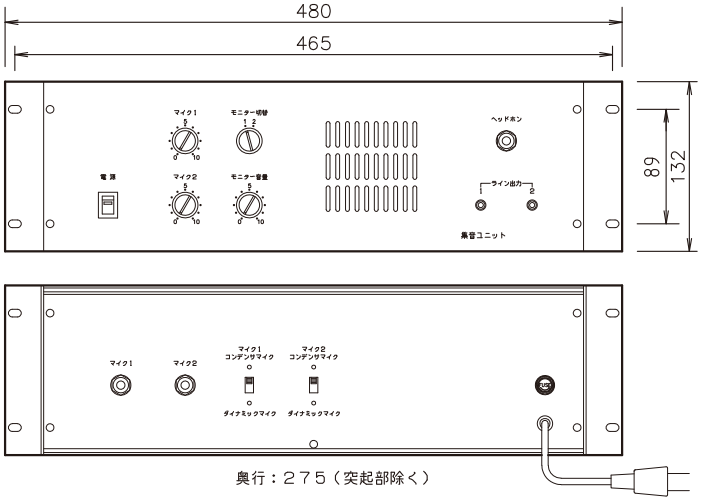

○ 壁付タイプ（CM02W）

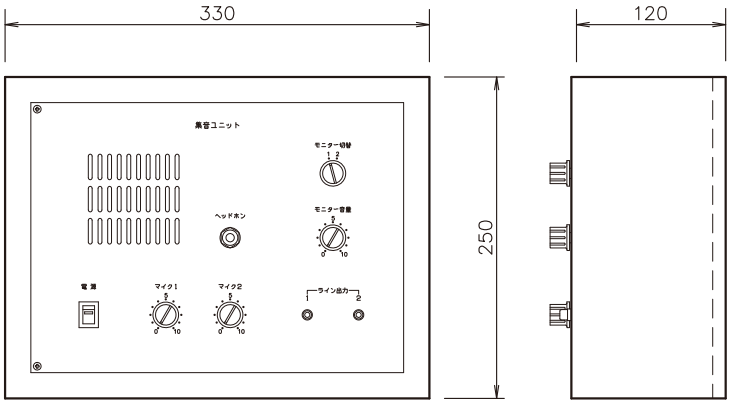

■ブロックダイヤグラム

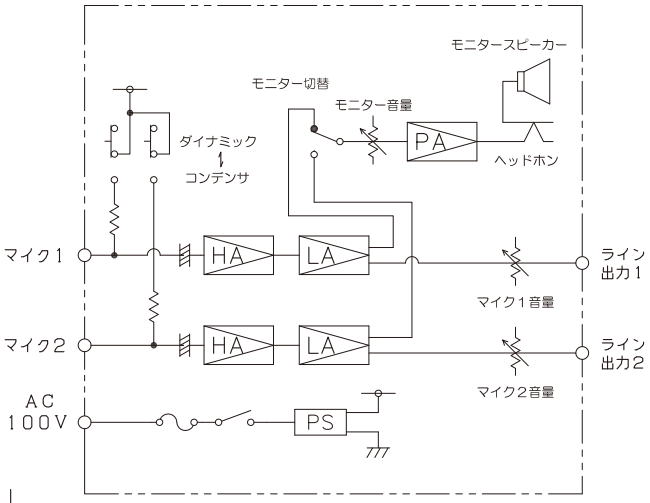

※マイクの配線に際しては、音声用シールド線を使用してください。
（MVVS 0.75−2C または 4E6相当品）

■品　番・定　格

タ　イ　プ	ラックマウントタイプ	壁付タイプ
品　番	CM02R	CM02W
電　源	AC100V　50／60Hz	
消費電力	約8W	
入　力	2回路（−70dB　600Ω平衡） TMS複式ジャック	2回路（−70dB　600Ω平衡） ネジ端子
ラインの出力	2回路（−10dB　20KΩ不平衡）、RCAジャック	
周波数特性	30Hz〜20kHz	
モニター出力	1W	
スピーカー	8Ω　8cm円型（ヘッドホン自動切替式）	
ファンタム電源	DC24V　2mA（2回路独立ON／OFFスイッチ付）	
材質・仕上げ	クロムフリー鋼板 t＝1.2mm、 1.6mm、2.3mm焼付塗装	クロムフリー鋼板 t＝1.2mm、 1.6mm焼付塗装
標準色	クリーム色半艶	
重　量	約6.5kg	約5.5kg
付属品	TMS複式プラグ×2、 マウントビス×4	取付ビス×4（丸サラタッピングビス φ4×L30、ローゼットワッシャー付）
推奨マイクロホン	株式会社オーディオテクニカ製　バウンダリーマイクロホン	

スピーカーセレクター IEF100D

スイッチだけの10局の ON／OFF。

■外観寸法図

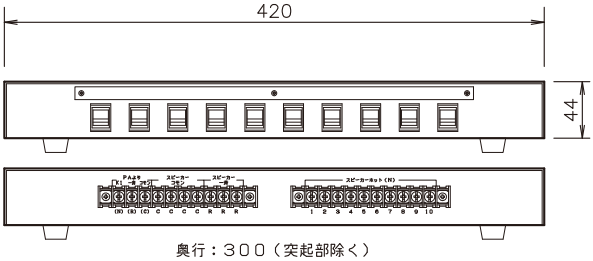

奥行：300（突起部除く）

■回路図

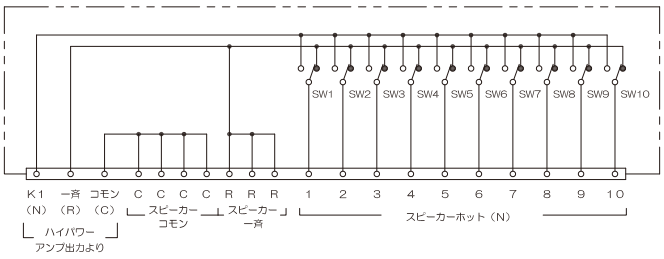

- ハイパワーアンプの出力を１０局まで入／切できるスピーカーセレクターです。
  アンプの一斉スイッチで一斉放送が出来ます。
- 卓上型、ラックマウント型どちらでも対応可能です。
  （ラックマウント金具は別売品です。）

■定　格

局　　数	10局（一斉入力端子付）
制御容量	1局当たり最大360W 合計最大360W
接続端子	M4ネジ端子
材質・仕上げ	クロムフリー鋼板 t＝1.6mm 焼付塗装
標準色	ライトベージュ色半艶
別売品	ラックマウント金具「品番：QCD100R」 （マウントビス×4、M4取付ビス×4付属）

スピーカーセレクター IEF200D

スイッチだけの20局の ON／OFF。

■外観寸法図

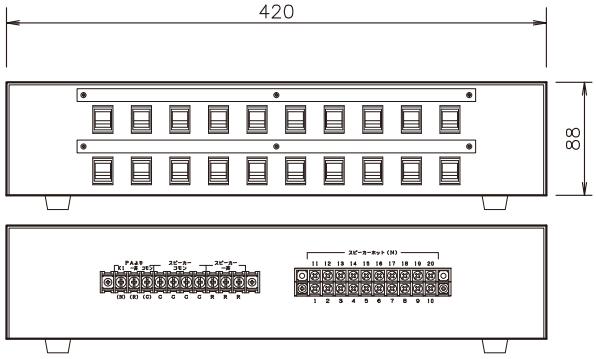

奥行：300（突起部除く）

- ハイパワーアンプの出力を２０局まで入／切できるスピーカーセレクターです。
  アンプの一斉スイッチで一斉放送が出来ます。
- 卓上型、ラックマウント型どちらでも対応可能です。
  （ラックマウント金具は別売品です。）

■定　格

局　　数	20局（一斉入力端子付）
制御容量	1局当たり最大360W 合計最大360W
接続端子	M4ネジ端子
材質・仕上げ	クロムフリー鋼板 t＝1.6mm 焼付塗装
標準色	ライトベージュ色半艶
別売品	ラックマウント金具「品番：QCD200R」 （マウントビス×4、M4取付ビス×4付属）

■回路図

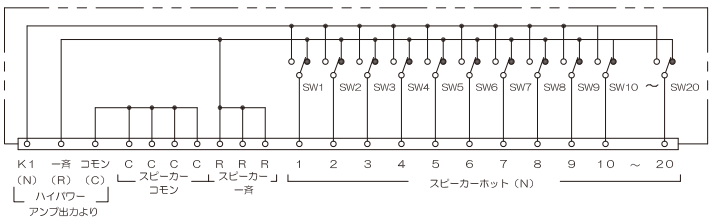

スピーカー出力スイッチユニット SC10R

スピーカーのON／OFFを外部からも制御できます。

■外観寸法図

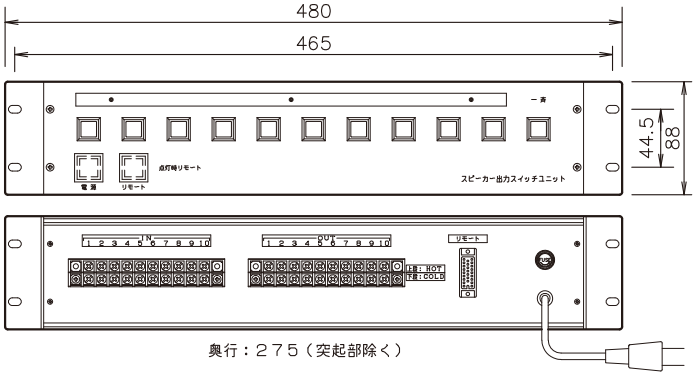

■ブロックダイヤグラム

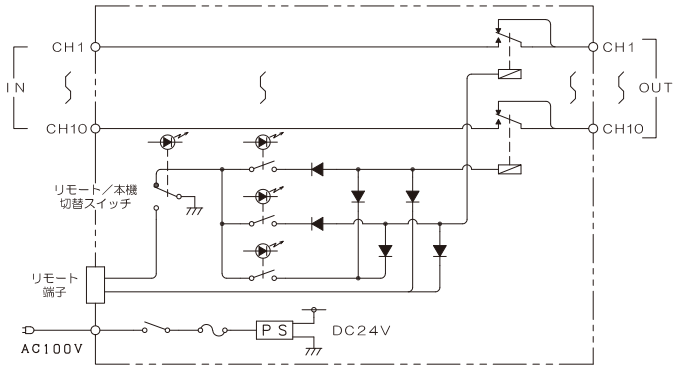

- スピーカー回線の入／切を、１０局までの個別選択か、一斉スイッチで全回線を一度に入／切することができます。
- 自照式スイッチにより動作が一目でわかります。
- 前面スイッチ操作と遠隔操作のいずれかを、切替スイッチで選択できます。

■定　格

電　　源：AC100V 50／60Hz
消費電力：約21W
操作スイッチ：10局＋全局一斉
入出力：10局（M4ネジ端子）
制御容量：ハイインピーダンス（100V系）
　1局当たり最大280W　合計最大2800W
　：ローインピーダンス（8Ω系）
　1局当たり最大72W　合計最大720W
リモート端子：1（角形マルチコネクター25ピン）
リモート／本機切替スイッチ：自照式ロックスイッチ（ガードカバー付）
　※点灯時のみリモート可能
材質・仕上げ：クロムフリー鋼板 t＝1.2／1.6／2.3mm
　焼付塗装
標準色：黒色半艶
重　量：約6.5kg
付属品：リモート端子用プラグ×1、予備ヒューズ×1、マウントビス×4

■システム例

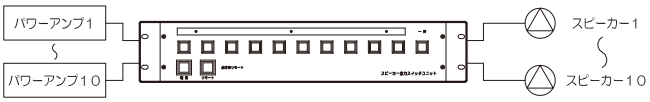

音声感知型スピーカー切替器 SC02R

優先放送の音声を感知して自動的にラインを切替。

■外観寸法図

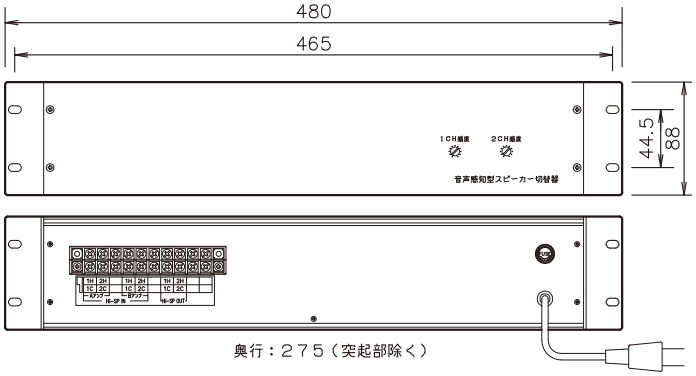

■ブロックダイヤグラム

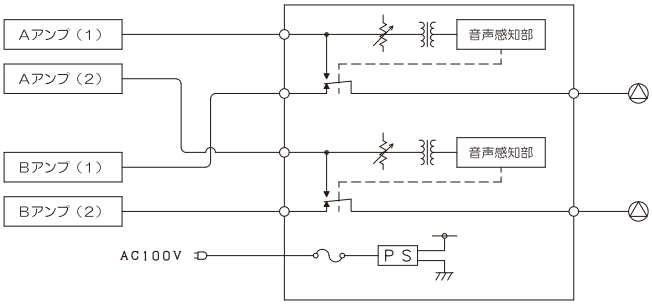

- 通常のBアンプ系統の放送に対し、Aアンプ系統の放送が始まるとその音声を感知し、自動的にAアンプ系統に切り替えて放送を行います（操作する必要はありません）。
- 放送アンプ側に、切替制御出力が無い場合、または使用できない場合いなどに大変便利です。

■定　格

電　　源：AC100V 50／60Hz
消費電力：約6W
入　　力：ハイインピーダンス　スピーカー入力
　（100Vライン）
出　　力：ハイインピーダンス　スピーカー出力
　（100Vライン）
回線数：2
制御容量：1回線当たり最大280W　合計最大560W
接続端子：M4ネジ端子
材質・仕上げ：クロムフリー鋼板 t＝1.2／1.6／2.3mm
　焼付塗装
標準色：ライトグレー色半艶
重　量：約6.0kg
付属品：予備ヒューズ×1、マウントビス×4

■システム例

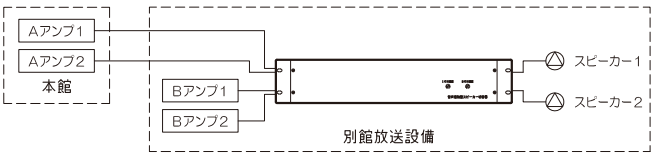

5局非常放送切替ユニット ICD050D

非常信号でスピーカーラインを自動的に切替。

■外観寸法図

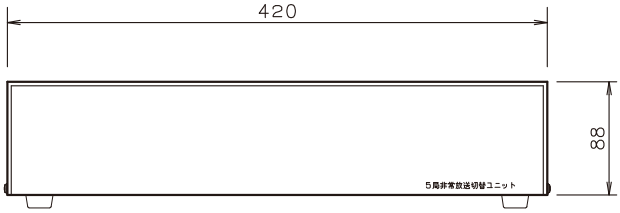

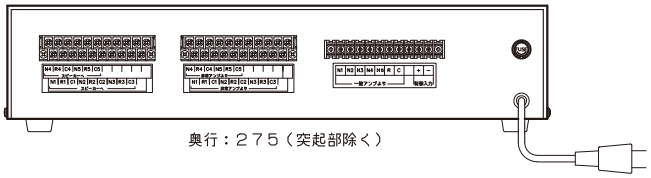

〈ラックマウント金具「QCD200RG」取付図〉

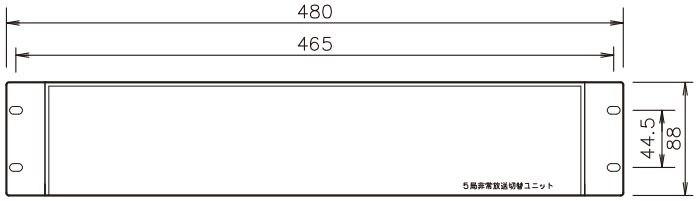

- 本機は、一般放送と非常放送を切替えるユニットです。
- 非常放送設備からの非常信号でスピーカーラインを自動的に非常放送へ切替ます。
- 入力数は、非常放送、一般放送共に5回路です。
- 非常信号は、EMG　DC24Vメイク／ブレイク、無電圧メイク／ブレイクを内部のスイッチで選択することができます。
  （出荷時は、EMG　DC24Vブレイクに設定しています。）
- 卓上型、ラックマウント型どちらでも対応可能です。
  （ラックマウント金具は別売品です。）

■定　格

電源	AC100V 50／60Hz
消費電力	約5W
入力	非常アンプスピーカー入力 N、R、C×各5 一般アンプスピーカー入力 N×5、R、C×各1
出力	スピーカー出力 N、R、C×各5
制御信号	EMG DC24Vメイク／ブレイク 無電圧 メイク／ブレイク （内部のスイッチで選択可能。出荷時は、EMG DC24Vブレイクに設定）
接続端子	M3ネジ端子
材質・仕上げ	クロムフリー鋼板 t＝1.6mm 焼付塗装
標準色	ライトグレー色半艶
別売品	ラックマウント金具（品番：QCD200RG） （ラックマウントビス×4、取付ビス×4付属）

■ブロックダイヤグラム

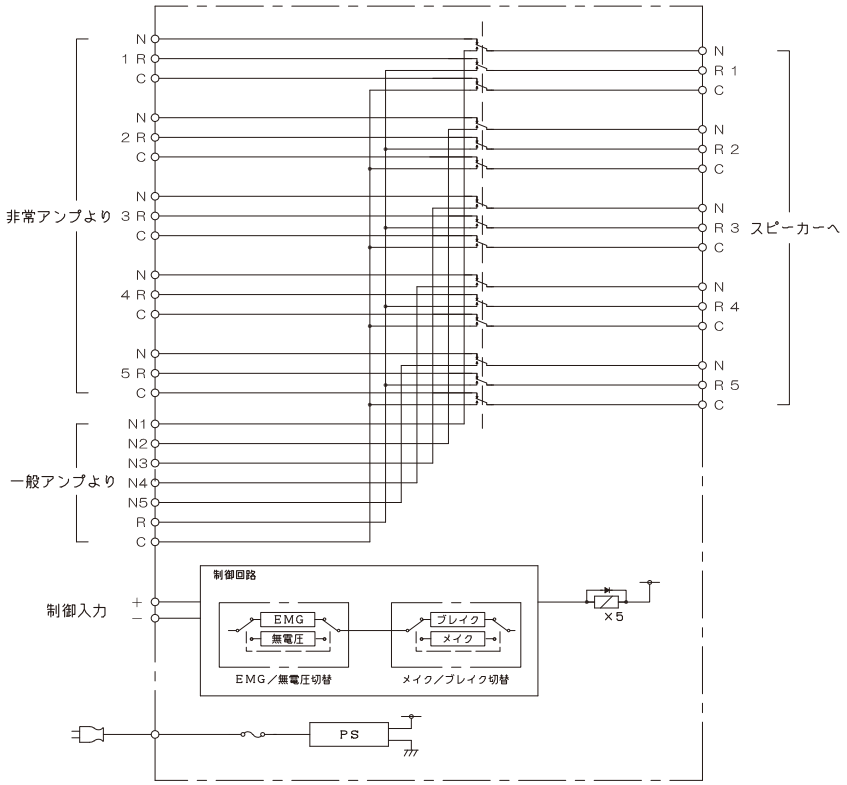

非常・一般放送切替リレーユニット BC10R1

非常信号でスピーカーラインを自動的に切替。

■外観寸法図

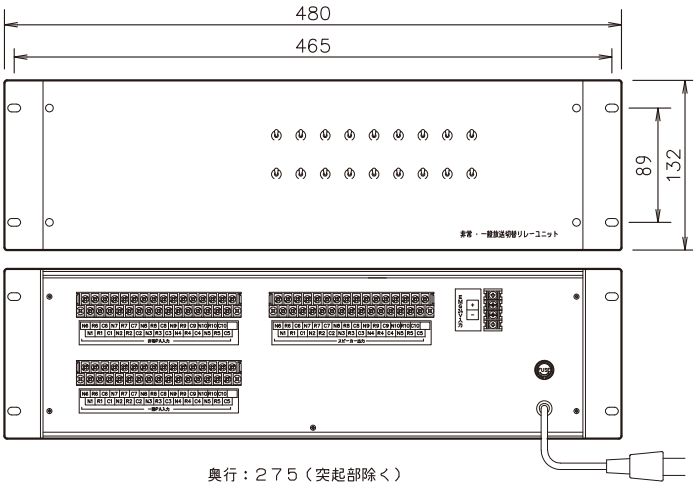

- 非常放送と一般放送の切替リレーユニットで非常放送設備からの非常信号でスピーカーラインを自動的に非常放送に切り替えられます。
- 入力数は非常放送、一般放送共に最大10回路で、スイッチの切り替えにより、系統分けができます。

■定　格

電　　源：AC100V 50／60Hz
消費電力：約14W
回路数（系統数）：10回路（入力1系統×出力10系統～入力10系統×出力各1系統）
制御電力：1系統あたり　最大60W（100Vライン）
　　トータル　　最大600W（100Vライン）
制御方式：EMG DC24Vブレイクによる
制御電流：0.5mA
接続端子：M3ネジ端子
材質・仕上げ：クロムフリー鋼板 t＝1.2／1.6／2.3mm 焼付塗装
標準色：ライトグレー色半艶
重　　量：約9.0kg
付属品：予備ヒューズ×1、マウントビス×4

■ブロックダイヤグラム

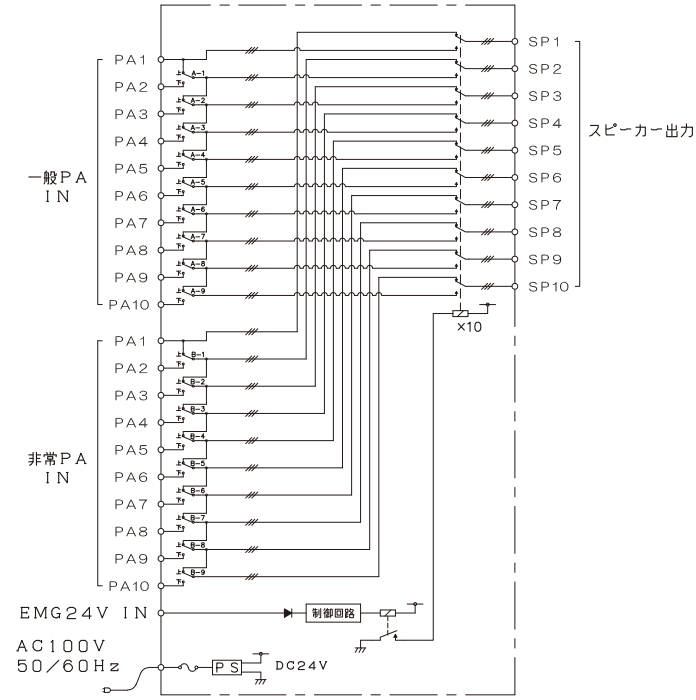

■システム例

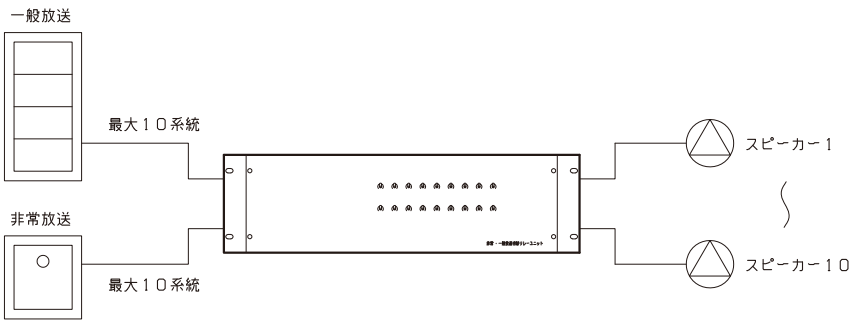

非常･一般放送切替リレーユニット
IOP201R

■外観寸法図

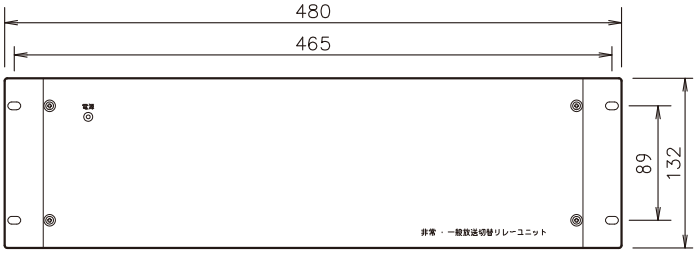

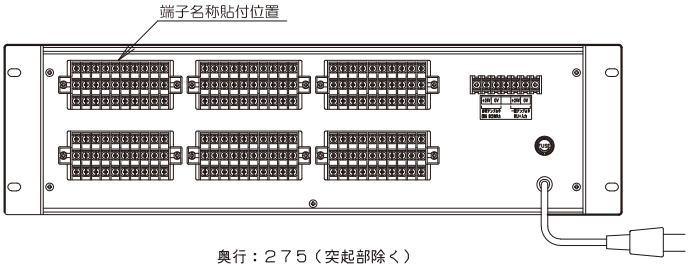

奥行：２７５（突起部除く）

■ブロックダイヤグラム

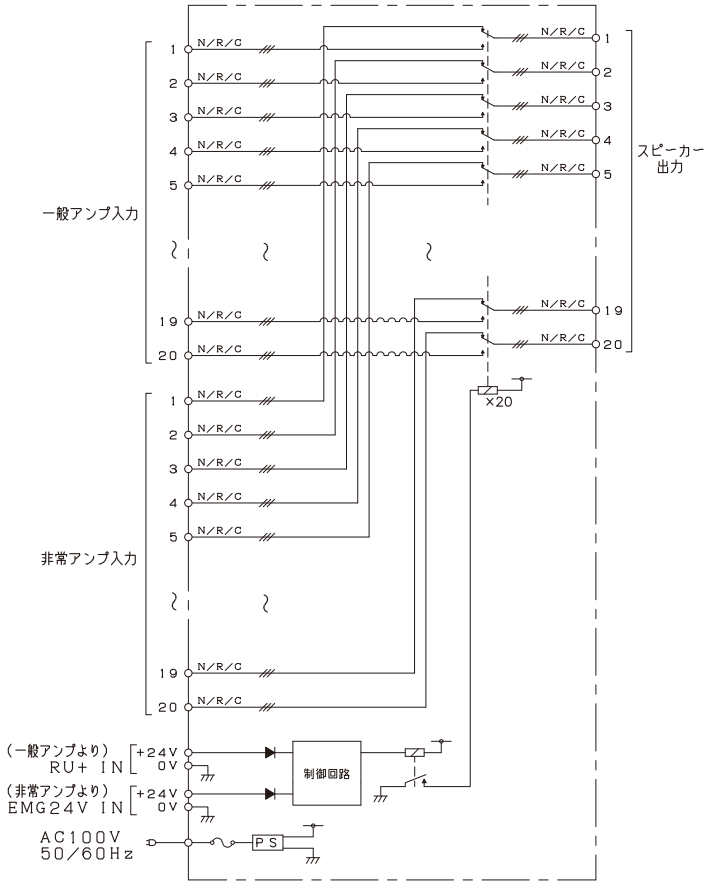

- 本機は、非常放送と一般放送の切替リレーユニットです。
  非常信号またはＲＵ＋信号（注１）でスピーカーラインを自動的に非常放送に切り替えます。
- 入力数は非常放送、一般放送共に最大２０回路です。
  本機のＡＣ１００Ｖ断時は、非常放送側に切り替わります。

注１）ＲＵ＋信号：
入出力制御ユニット（パナソニック株式会社製）のＲＵ＋端子から出力される信号です。
リレーユニットWU－Ｒ７２／Ｒ７３（パナソニック株式会社製）を制御するための信号で、放送中にＤＣ２４Ｖが出力されます。
ＲＵ＋信号の詳細は、使用するアンプの取扱説明書を参照願います。
ＲＵ＋信号を使用せずに非常信号のみで切替える場合には、本機の非常信号の＋２４Ｖ端子とＲＵ＋の＋２４Ｖ端子を付属のジャンパ線で接続します。

■定　格

電　　源	AC100V 50／60Hz
消　費　電　力	約30W
回　　路　数	20回路（N／R／C 3線）
制　御　電　力	1系統あたり 最大160W（100Vライン） トータル　最大3200W（100Vライン）
制　御　方　式	EMG DC24Vブレイク　制御電流 0.6mA（非常アンプより） RU+ DC24Vブレイク　制御電流 0.6mA（一般アンプより）
材 質・仕 上 げ	クロムフリー鋼板 t＝1.2／1.6／2.3mm 焼付塗装
標　　準　色	ライトグレー色半艶
重　　量	約9.0kg
付　　属　品	マウントビス×4、ジャンパ線×1

非常・業務切替リレーユニット
IOP320R

■外観寸法図

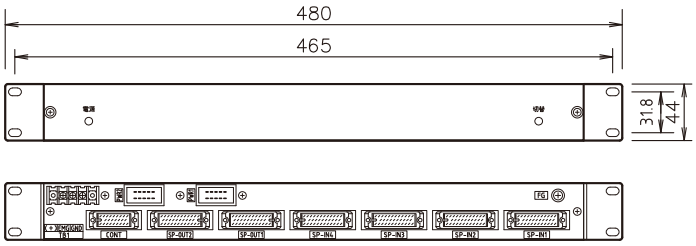

奥行：２８０（突起部除く）

・本機は、外部制御にて非常放送と業務放送を切り替えるユニットです。２０系統の放送を切り替えることができます。
通常は非常放送側になっており、業務放送をする場合に、業務放送系統からの無電圧メイク信号で放送系統を切り替えます。切り替えは個別切替または一斉切替ができます。
・非常放送系統側から制御信号が入力された場合には、全回線が強制的に非常放送側に切り替わります。
非常放送系統からの制御入力は、ＥＭＧメイク、ブレイク信号または無電圧メイク、ブレイク信号のいずれかを結線および内部のスイッチで設定します。
本機のＡＣ１００Ｖ断時は、強制的に非常放送側になります。

■ブロックダイヤグラム

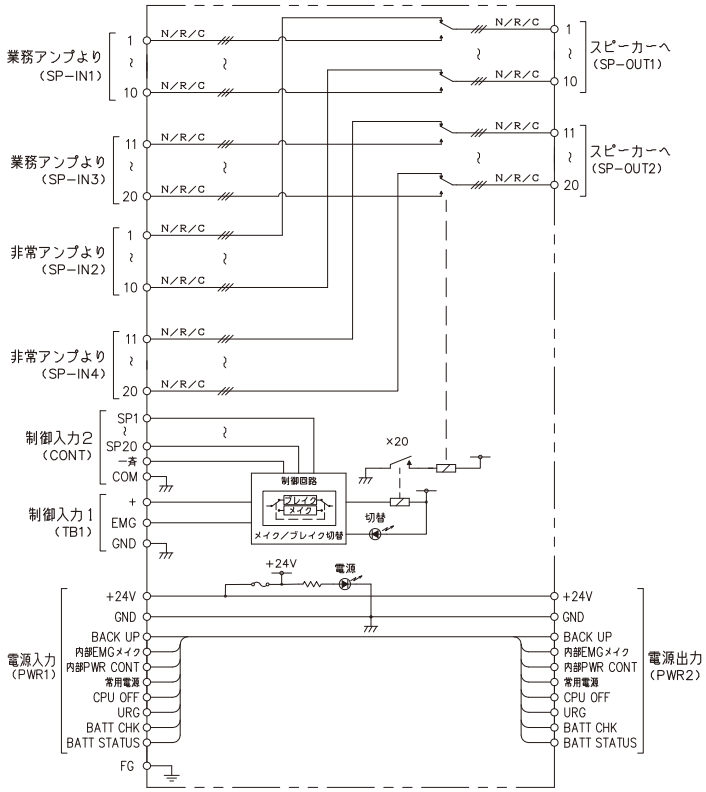

■定　格

電　　源：DC24V 10ピンコネクター（D−3100D シリーズ）×2
電源制御ユニット（品番：WU−L62 パナソニック株式会社製）から供給
消費電流：約0.8A
回線数：20回線
制御電力：1回線あたり　最大200W（100V）
音声入力：非常アンプスピーカー入力（ハイインピーダンス 3線式）×20
MRコネクター 34ピン（オス）×2
：業務アンプスピーカー入力（ハイインピーダンス 3線式）×20
MRコネクター 34ピン（オス）×2
音声出力：スピーカー出力（ハイインピーダンス 3線式）×20
MRコネクター 34ピン（メス）×2
制御方式：制御入力1
1系統　EMGブレイク／メイク入力、無電圧メイク／ブレイク入力に対応
結線によりEMG、または、無電圧信号を選択
内部の切替スイッチによりメイクまたはブレイク信号を選択
（出荷時の切替スイッチは、ブレイク側に設定）
M3ネジ端子　カバー付き
：制御入力2
回線個別制御端子×20、回線一斉制御端子×1
MRコネクター 25ピン（オス）
無電圧メイク接点またはオープンコレクタ入力
印加電圧 DC24V　動作電流 約3mA
（回線一斉制御は約9mA）
表　　示：電源表示（LED　発行色　緑）
切替表示（LED　発行色　赤）
材質・仕上げ：クロムフリー鋼板 t＝1.2／2.3mm 焼付塗装
標準色：ライトグレー色半艶
重　　量：約3.8kg
付属品：マウントビス×4、電源ケーブル（2.5m）×2
音声入出力用コネクタープラグ（34ピンオス×2、34ピンメス×4）
制御入力１端子台用ジャンパー線（出荷時は、端子台に取り付けた状態です。ジャンパー線の詳細は、取扱い説明書を参照願います。）
制御入力2用コネクタープラグ（25ピンメス×1）

PA予備切替ユニット
IOP440R

■外観寸法図

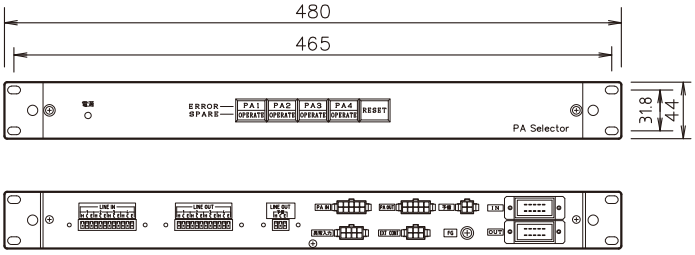

奥行：３００（突起部除く）

- 本機は、電力増幅器（最大４台）の異常を検出し、その状態を表示するとともに異常の有った電力増幅器１台を予備の電力増幅器（１台のみ）に切り替えるユニットです。
- 背面パネルの「異常入力端子」に電力増幅器からの異常信号が入力されると予備の電力増幅器に自動で切り替わります。
  さらに正面パネルのスイッチにより手動で切り替えることもできます。
  （内部スイッチにより「自動／手動のみ」の切り替えができます。）

※ 本機２台をカスケード接続することで電力増幅器を最大８台接続でき、その内異常の有った１台を予備の電力増幅器（１台のみ）に切り替えることができます。

■ブロックダイヤグラム

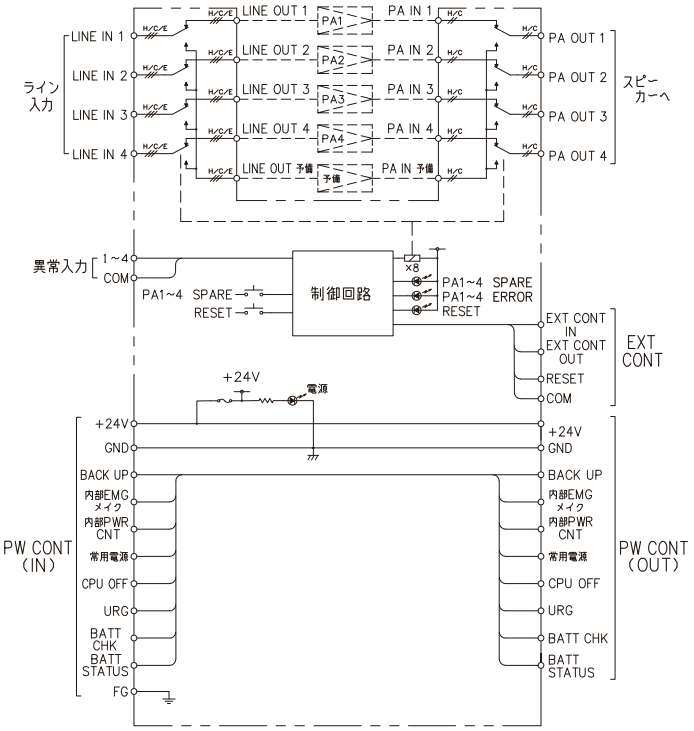

■接続系統図

○ 電力増幅ユニット４台の場合

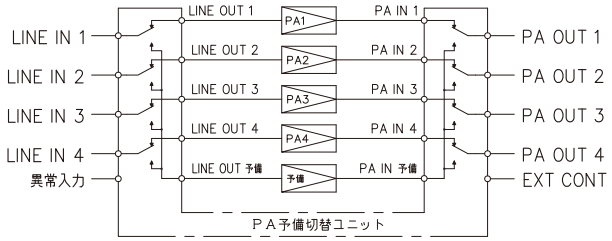

■定　格

電　　源：DC24V 10ピンコネクター（D−3100D シリーズ）×2
電源制御ユニット
（WU−L62 パナソニック株式会社製）から供給
消　費　電　流：約0.1A
回　　線　　数：4回線
ライン音声入力：ラインレベル（平衡）×4、3.5mmピッチユーロブロック12ピン
ライン音声出力：ラインレベル（平衡）×5
（現用系×4、3.5mmピッチユーロブロック12ピン）
（予備系×1、3.5mmピッチユーロブロック3ピン）
スピーカ音声入力：ハイインピーダンス（2線式）×5
（現用系×4、4.2mmピッチナイロンコネクター10ピン）
（予備系×1、4.2mmピッチナイロンコネクター4ピン）
スピーカ音声出力：ハイインピーダンス（2線式）×4、4.2mmピッチナイロンコネクター10ピン
制　御　電　力：1回路あたり　最大200W（100V）
ＰＡ異常入力：電力増幅ユニット（ WU−PD182／PD112
パナソニック株式会社製）の異常出力
または以下の仕様に対応しています。
無電圧メイクまたはオープンコレクター入力×4
制御電力DC24V　約10mA
4.2mmピッチナイロンコネクター8ピン
増設用制御入出力：1系統　4.2mmピッチナイロンコネクター6ピン
電　源　表　示：LED（発光色　緑）
ＰＡ切換スイッチ：2分割照光自照式ノンロックスイッチ
上段：エラー表示（発光色　赤）
下段：予備PA切替中表示（発光色　黄）
リセットスイッチ：ノンロックスイッチ
材質・仕上げ：クロムフリー鋼板 t＝1.2／1.6／2.3mm、焼付塗装
標　　準　　色：ライトグレー色半艶
重　　量：約4.2kg
付　　属　　品：マウントビス×4、電源ケーブル2.5m×2
3.5mmピッチユーロブロック3ピンプラグ×9
PA IN用ケーブル2.5m（先バラ）×1
PA OUT用ケーブル2.5m（先バラ）×1
異常入力用ケーブル2.5m（先バラ）×1
EXT CONT（増設）用ケーブル2.5m×1
予備PA入力用ケーブル2.5m×1

EMG24Vパワーアップボックス EM02H

防災アンプEMG24V出力を増大します。

■外観寸法図

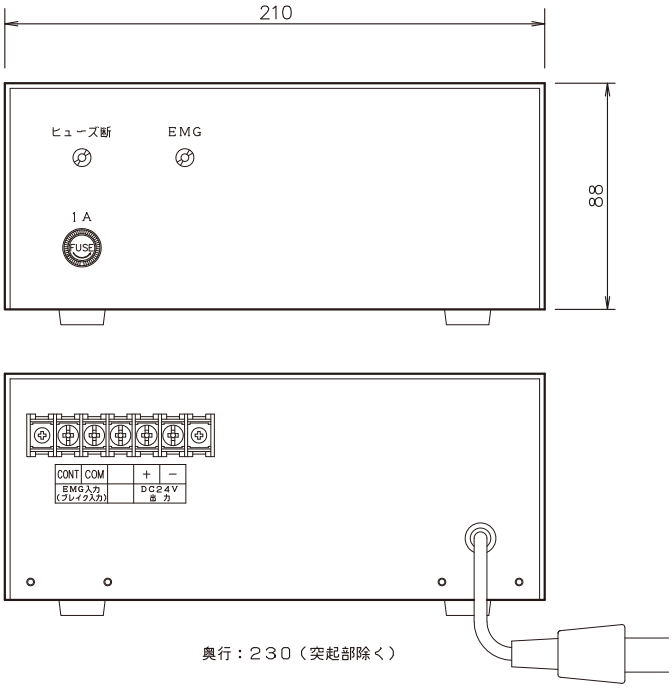

・防災アンプのＥＭＧ２４Ｖが、負荷により電流容量が不足なとき、本機より２４Ｖを供給するものです。
・ヒューズの断線がひと目でわかるランプ付。

■定　格

電源	AC100V 50／60Hz
消費電力	約30W
入力	EMG24V入力（約10mA）、24Vブレイク方式
出力	DC24V±10%、1A
表示	EMG24V入力時 緑色点灯 DC24Vヒューズ断時 赤色点灯
材質・仕上げ	クロムフリー鋼板 t＝1.6mm 焼付塗装
標準色	ライトグレー色半艶
重量	約3.0kg
付属品	予備ヒューズ×1
別売品	ラックマウント金具（RM02H）

■ブロックダイヤグラム

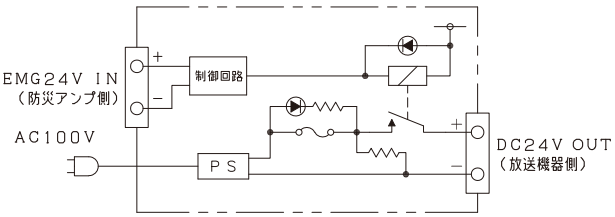

■システム例

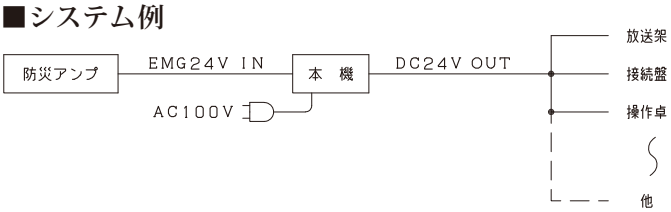

オートミューティングユニット LV22R

割込放送の多い商業施設に最適。

■外観寸法図

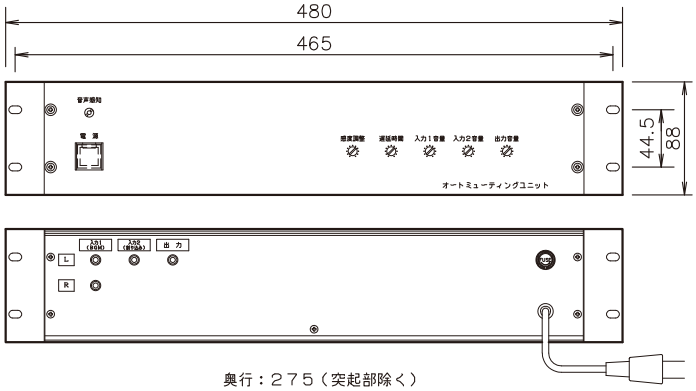

奥行：275（突起部除く）

- 通常BGMなどの放送を行い、呼び出しなどの割り込みが発生するとその割り込み音声を感知して自動でBGMの音量を下げ、アナウンス音声をミキシングします。割り込みが終了すると、BGMの音量を元のレベルに戻します。
- デパート・スーパーマーケット・各種公共施設における定時放送、不定時放送など、割り込み放送の多いところにご利用いただけます。
- オートフェーダー回路内蔵で、ソフトな音量調整が可能です。
- 音声感知仕様で制御しますので、切替制御信号は必要ありません。

■ブロックダイヤグラム

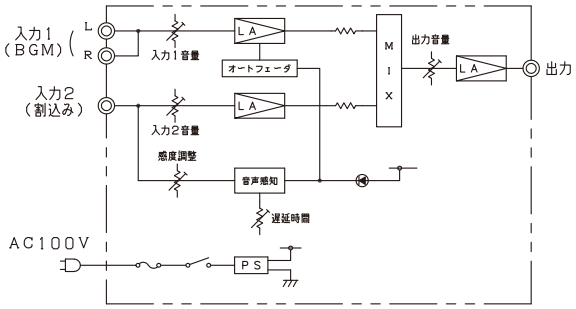

■定　格

電　　源：AC100V 50／60Hz
消費電力：約5W
入　　力：ライン入力（−20〜0dB）不平衡
出　　力：ライン出力（0dB）不平衡
材質・仕上げ：クロムフリー鋼板 t＝1.2／1.6／2.3mm
焼付塗装
標準色：ライトグレー色半艶
重　　量：約5.5kg
付属品：マウントビス×4

■システム例

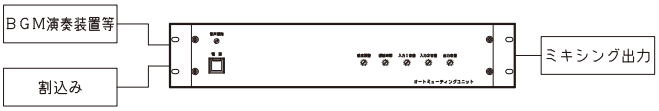

ページングチャイムユニット IQR100R

電話ページング時、アンプ起動と4音チャイムを自動制御。

■外観寸法図

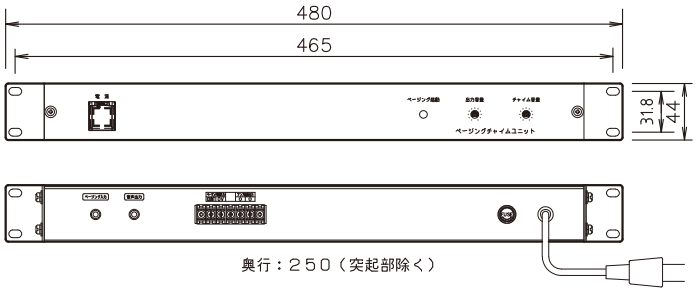

奥行：250（突起部除く）

- 電話ページング時、アンプ起動と4音チャイム（上り／下り）を自動的に制御するユニットです。
- ページング放送時には上りの4音チャイムを鳴らし、終了時には下りの4音チャイムを鳴らします。アンプの起動遅れによるチャイム音の頭切れを防ぐためのチャイム起動遅延時間と、下りの4音チャイムが終了するまで、アンプの起動を継続させるためのアンプ起動OFF遅延時間を設けています。
- 4音チャイム音とページング音声はミキシングされます。

■ブロックダイヤグラム

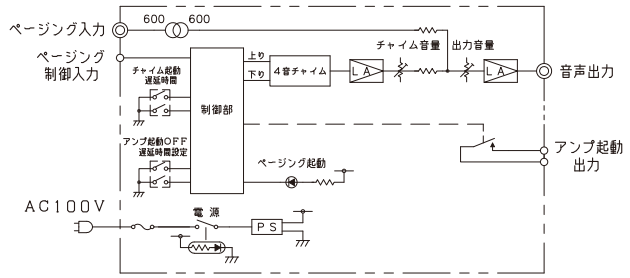

■定　格

電　　源：AC100V 50／60Hz
消費電力：約6W
音声入力：ページング音声 0dB（平衡）
音声出力：ページング音声＋4音チャイム音 0dB（不平衡）
音声入出力コネクタ：RCAピンジャック（絶縁タイプ）
制御入力：ページング制御入力（無電圧メイク接点）×1
制御出力：アンプ起動出力（無電圧メイク接点）×1
接点容量　DC30V／1A以下
制御入出力端子：M3ネジ端子台（カバー付）
チャイム起動遅延時間：調整範囲0〜7.5秒（0.5秒単位で調整可能）
出荷時1秒で設定
アンプ起動OFF遅延時間：調整範囲0〜7.5秒（0.5秒単位で調整可能）
出荷時5秒で設定
電源スイッチ：自照式ロックスイッチ（カバー付）緑色LED
ページング起動表示：緑色LED
材質・仕上げ：クロムフリー鋼板 t＝1.6／2.3mm 焼付塗装
標準色：ライトグレー色半艶
重　　量：約4kg
付属品：マウントビス×4

開演ブザーユニット
JEF010BZ

・議会や映画や演劇などが始まる際に鳴らす開会・開演ブザーユニットです。
・操作性を高めるため、起動スイッチの位置を変えることが出来ます。（据置時：上面又は前面、ラックマウント時：前面）

■外観寸法図

○ 据置仕様（上面スイッチ）の場合

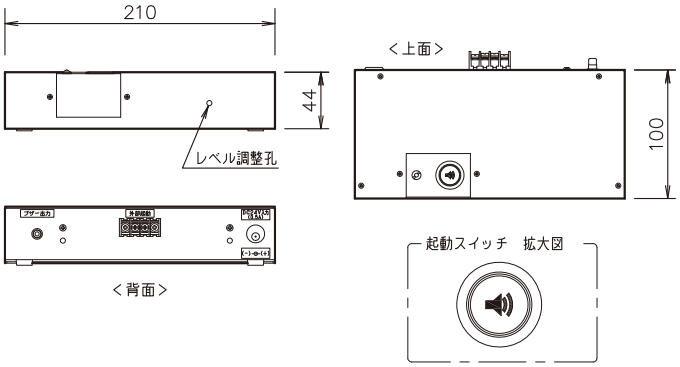

○ ラックマウント仕様（1台用の場合左右どちらにでも取付可）

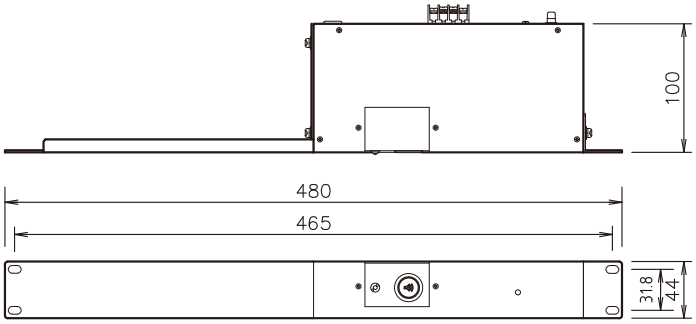

■定　格

電　　源：DC24V
消　費　電　力：約3W
起 動 ス イ ッ チ：ノンロックスイッチ（押下中に、ブザー鳴動）
外　部　起　動：無電圧メイク入力（メイク入力中にブザー鳴動）
電　源　ＬＥＤ：緑色（待機時＝点灯、鳴動時＝点滅）
音　声　出　力：モノラルライン出力（RCAピンジャック）
　　出力レベル　－∞～0dBまで調整可能
　　出荷時設定　－10dB
ブ　ザ　ー　音：基本周波数 100Hz
　　（50～250Hz／1Hzピッチ 音色変更可能）
材 質・仕 上 げ：クロムフリー鋼板 t＝1.2mm 焼付塗装
標　準　色　　：ライトグレー色半艶
重　　量　　：約1kg
付　属　品　　：AC／DCアダプター×1
　　RCAピンプラグ×1
別　売　品　　：ラックマウント金具（1台用 JAB025R1）
　　（2台用 JAB026R2）

■ブロックダイヤグラム

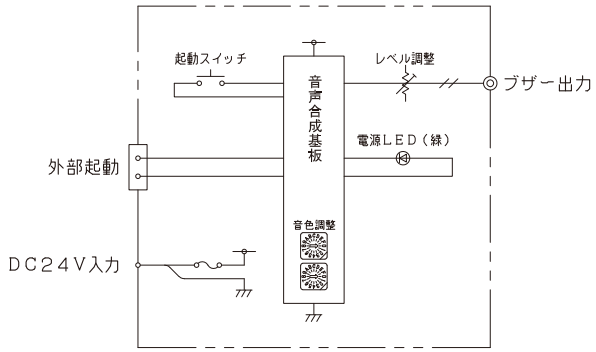

音声感知型リレーボックス JAB020HD

省配線でアンプを起動。

■外観寸法図

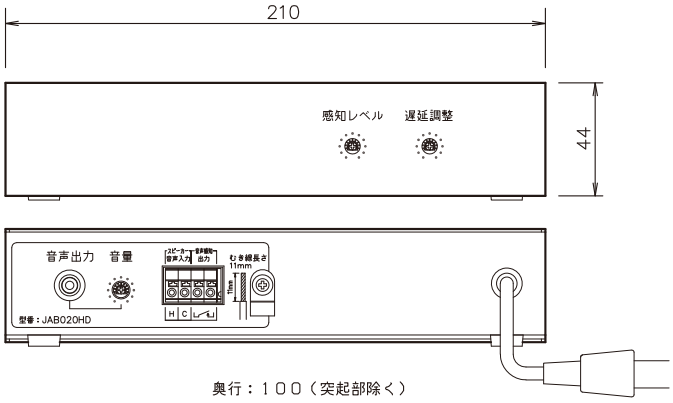

■スクリューレス端子台接続可能電線

単線（φ0.4mm ～φ1.2mm）
撚線（0.2mm² ～ 1.25mm² ）

- このリレーボックスは、スピーカー音声をラインレベル音声に変換し、さらに音声を感知して無電圧メイク信号を出力するものです。
- 例として、メインアンプのスピーカー音声を感知してローカルアンプを起動させ、ラインレベル音声を送るというようなことができますので、放送設備の増設や、スピーカーの中継器としてもご利用できます。
- 次段に接続するパワーアンプや電源制御器によっては、起動時間の影響で、音声の頭が途切れる可能性があります。以上の事を考慮したシステムでご利用ください。

■定　格

電　　源：AC100V 50／60Hz
消費電力：約6W
スピーカー音声入力：ハイインピーダンス（100V）100KΩ以上、スクリューレス端子
音声出力：ラインレベル（−10 ～ −30dB）不平衡、RCAピンジャック
音声感知出力：無電圧メイク　接点容量 最大DC30V／1A以下
スクリューレス端子
スピーカー音声入力5V以上で感知（出荷時10Vで設定）
感知終了後、約3～10秒間は出力を保持（出荷時6秒で設定）
材質・仕上げ：クロムフリー鋼板 t＝1.2mm 焼付塗装
標準色：ライトグレー色半艶
重　　量：約0.9kg
付属品：RCAピンプラグ×1
別売品：ラックマウント金具（1台用　JAB025R1）
（2台用　JAB026R2）
固定金具（JCD026W）

■ブロックダイヤグラム

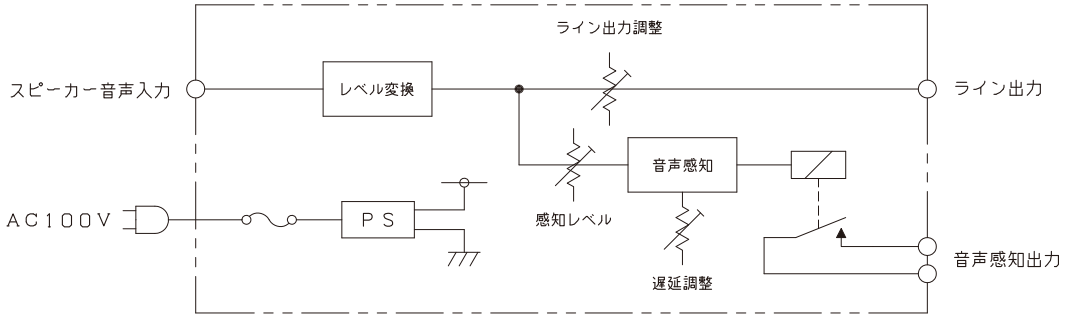

レベル変換ボックス JCD070CD

現場の配線環境に合わせて音声信号を変換。

■外観寸法図

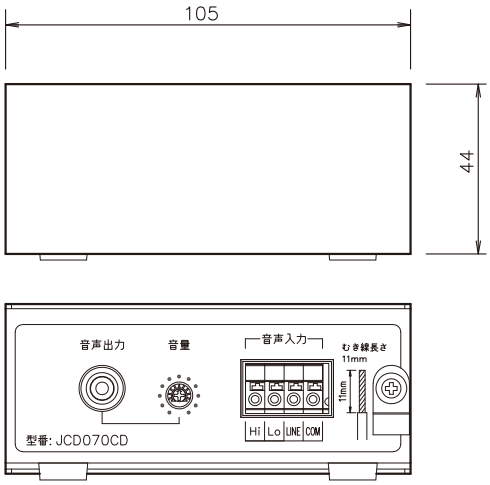

奥行：100（突起部除く）

■スクリューレス端子台接続可能電線

単線（φ0.4mm～φ1.2mm）
撚線（0.2mm² ～1.25mm²）

- スピーカーレベルの音声信号を、ラインレベルまたはマイクレベルの音声信号に変換します。
- スピーカー入力は、ハイインピーダンスとローインピーダンスのどちらかを接続することができます。
- 業務放送などで、ミキシング放送したいがミキサーまではスピーカー線しか配線されていない時などに便利です。
- ラインレベル信号とマイクレベル信号を切り替えるスイッチを内蔵しています。

■定　格

スピーカー入力：ハイインピーダンス（100V／70Vライン）、スクリューレス端子
ローインピーダンス（8Ω／0～100W）、スクリューレス端子
ライン入力：0dB、不平衡、スクリューレス端子
出力（切替式）：ラインレベル　（－∞～－10dB）
マイクレベル　（－∞～－50dB）
不平衡、RCAピンジャック
出力切替スイッチ：スナップスイッチ（内部）、出荷時ライン出力で設定
材質・仕上げ：クロムフリー鋼板 t＝1.2mm 焼付塗装
標準色：ライトグレー色半艶
重量：約0.4kg
付属品：RCAピンプラグ×1
別売品：ラックマウント金具（JCD075R）
固定金具（JCD026W）

■ブロックダイヤグラム

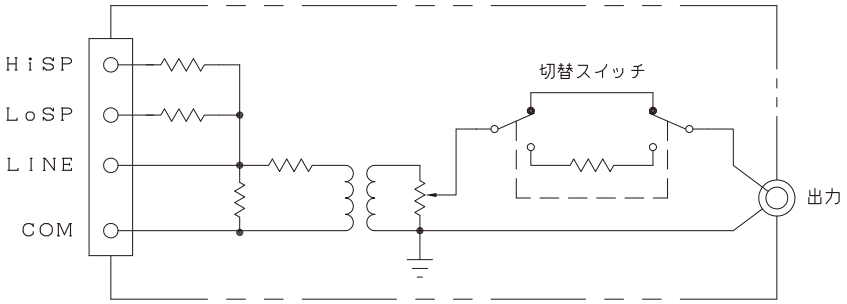

スイッチパネル
KCD190RP

■外観寸法図

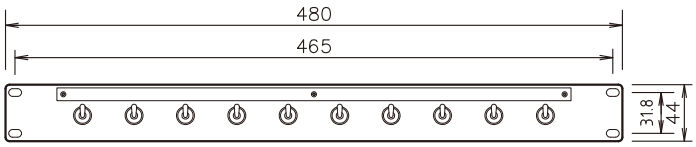

■定　格

ス　イ　ッ　チ：2極双投　トグルスイッチ　×10
電流容量　AC125V 20A（抵抗負荷）
AC125V　8A（誘導負荷）
AC250V 10A（抵抗負荷）
DC30V　20A（抵抗負荷）
端　　子　はんだ端子
材 質・仕 上 げ：クロムフリー鋼板　t＝1.6mm 焼付塗装
標　　準　　色：黒色半艶
付　　属　　品：マウントビス×4

スイッチパネル
KCD290RP

■外観寸法図

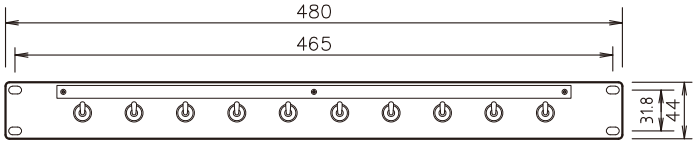

■定　格

ス　イ　ッ　チ：2極双投　トグルスイッチ　×10
電流容量　AC125V 25A（抵抗負荷）
AC125V 10A（誘導負荷）
AC250V 15A（抵抗負荷）
DC30V　25A（抵抗負荷）
端　　子　タブ端子#250
差込形接続端子は、ご用意願います。
推奨差込形接続端子
（株式会社ニチフ端子工業製）
品番 TMEDV 630809−F
電線抱合範囲　撚線0.75～1.25mm²
（AWG18～16）
品番 TMEDV 630820−F
電線抱合範囲　撚線2.0mm²
（AWG14）
品番 TMEDV 630855−F
電線抱合範囲　撚線3.5～5.5mm²
（AWG12～10）
材 質・仕 上 げ：クロムフリー鋼板　t＝1.6mm 焼付塗装
標　　準　　色：黒色半艶
付　　属　　品：マウントビス×4

アッテネーターパネル KBC2シリーズ

■外観寸法図

○ ２コ用アッテネータパネル
品番：KBC202PA、KBC202PC、KBC202PG、KBC202PK
（ライトベージュ色半艶）（クリーム色半艶）（ライトグレー色半艶）（黒色半艶）

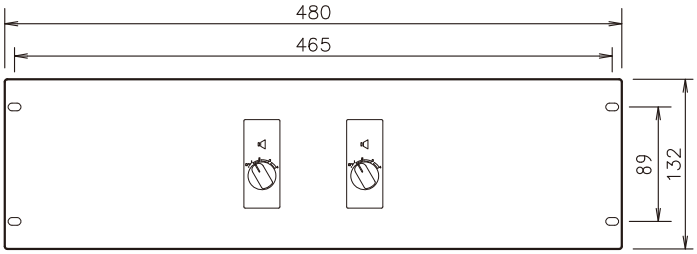

<アッテネーター取付例>

※ アッテネータは別途ご用意願います。

■共通仕様

適合アッテネータ：取付開口寸法が28.5W×69.5H
：取付寸法が83.5に適合するアッテネータ
上記一例：パナソニック株式会社製＝WZ−VC101、WZ−VC106、WZ−VC130、WZ−VC160
：ＴＯＡ株式会社製＝AT−065A、AT−305A、AT−605A
：ユニペックス株式会社製＝AT−062B、AT−302B、AT−602B
取付ユニット数：1コ〜7コ
材質・仕上げ：クロムフリー鋼板　t＝1.6mm　焼付塗装
標準色：品番KBC20＊PA（ライトベージュ色半艶）
（＊＝取付ユニット数）：品番KBC20＊PC（クリーム色半艶）
：品番KBC20＊PG（ライトグレー色半艶）
：品番KBC20＊PK（黒色半艶）
付属品：マウントビス×4、取付金具

○ １コ用アッテネータパネル
品番：KBC201PA、KBC201PC
（ライトベージュ色半艶）（クリーム色半艶）
品番：KBC201PG、KBC201PK
（ライトグレー色半艶）（黒色半艶）

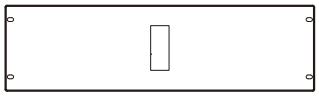

○ ３コ用アッテネータパネル
品番：KBC203PA、KBC203PC
（ライトベージュ色半艶）（クリーム色半艶）
品番：KBC203PG、KBC203PK
（ライトグレー色半艶）（黒色半艶）

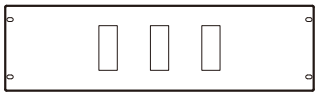

○ ４コ用アッテネータパネル
品番：KBC204PA、KBC204PC
（ライトベージュ色半艶）（クリーム色半艶）
品番：KBC204PG、KBC204PK
（ライトグレー色半艶）（黒色半艶）

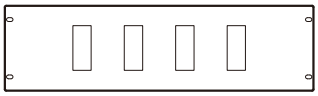

○ ５コ用アッテネータパネル
品番：KBC205PA、KBC205PC
（ライトベージュ色半艶）（クリーム色半艶）
品番：KBC205PG、KBC205PK
（ライトグレー色半艶）（黒色半艶）

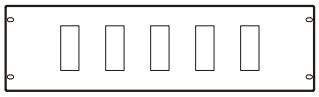

○ ６コ用アッテネータパネル
品番：KBC206PA、KBC206PC
（ライトベージュ色半艶）（クリーム色半艶）
品番：KBC206PG、KBC206PK
（ライトグレー色半艶）（黒色半艶）

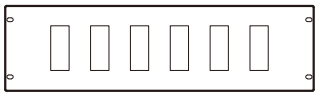

○ ７コ用アッテネータパネル
品番：KBC207PA、KBC207PC
（ライトベージュ色半艶）（クリーム色半艶）
品番：KBC207PG、KBC207PK
（ライトグレー色半艶）（黒色半艶）

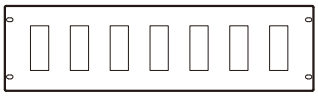

アッテネーターパネル KBC3シリーズ

■外観寸法図

○ ２コ用アッテネータパネル
品番：KBC302PV
（グレー色半艶）

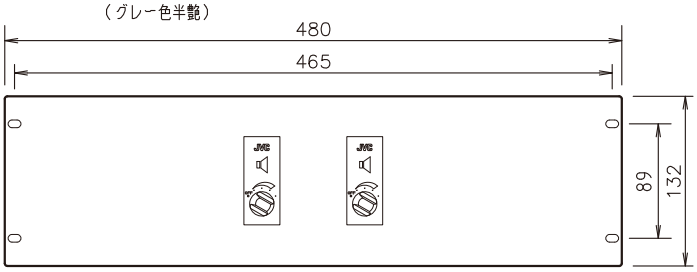

<アッテネーター取付例>

■共通仕様

適合アッテネータ：取付開口寸法が28.5W×69.5H
：取付寸法が83.5に適合するアッテネータ
上記一例：株式会社ＪＶＣケンウッド製＝SC−68、SC−308、SC−608
取付ユニット数：1コ〜7コ
材質・仕上げ：クロムフリー鋼板　t＝1.6mm　焼付塗装
標準色：グレー色半艶
付属品：マウントビス×4、取付金具

※ アッテネータは別途ご用意願います。

○ １コ用アッテネータパネル
品番：KBC301PV
（グレー色半艶）

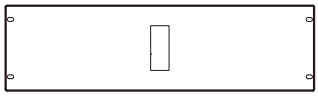

○ ３コ用アッテネータパネル
品番：KBC303PV
（グレー色半艶）

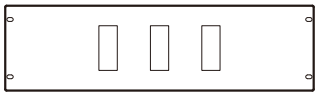

○ ４コ用アッテネータパネル
品番：KBC304PV
（グレー色半艶）

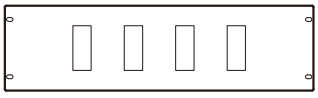

○ ５コ用アッテネータパネル
品番：KBC305PV
（グレー色半艶）

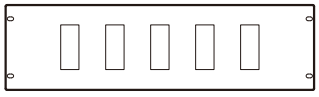

○ ６コ用アッテネータパネル
品番：KBC306PV
（グレー色半艶）

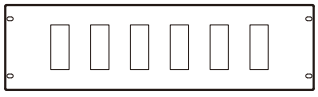

○ ７コ用アッテネータパネル
品番：KBC307PV
（グレー色半艶）

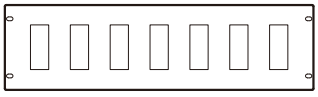

KYOEI
ENGINEERING

福祉関連機器

トイレ呼出表示装置シリーズ（親機・副親機）　音で知らせて目で確認。

・施設のトイレなどで介護や支援を必要とするような場合に使用するための呼出表示装置です。
　個々の呼び出しに対し、表示灯を点灯させるとともに、ブザー音でお知らせします。
・副親機を増設することで、親機の場所以外でも監視することができます。（最大２台まで）
・設置条件に合わせてラックマウントタイプ、壁付けタイプの2つのタイプからお選びいただけます。
　またタイプごとに１窓用～６窓用、８窓用があります。

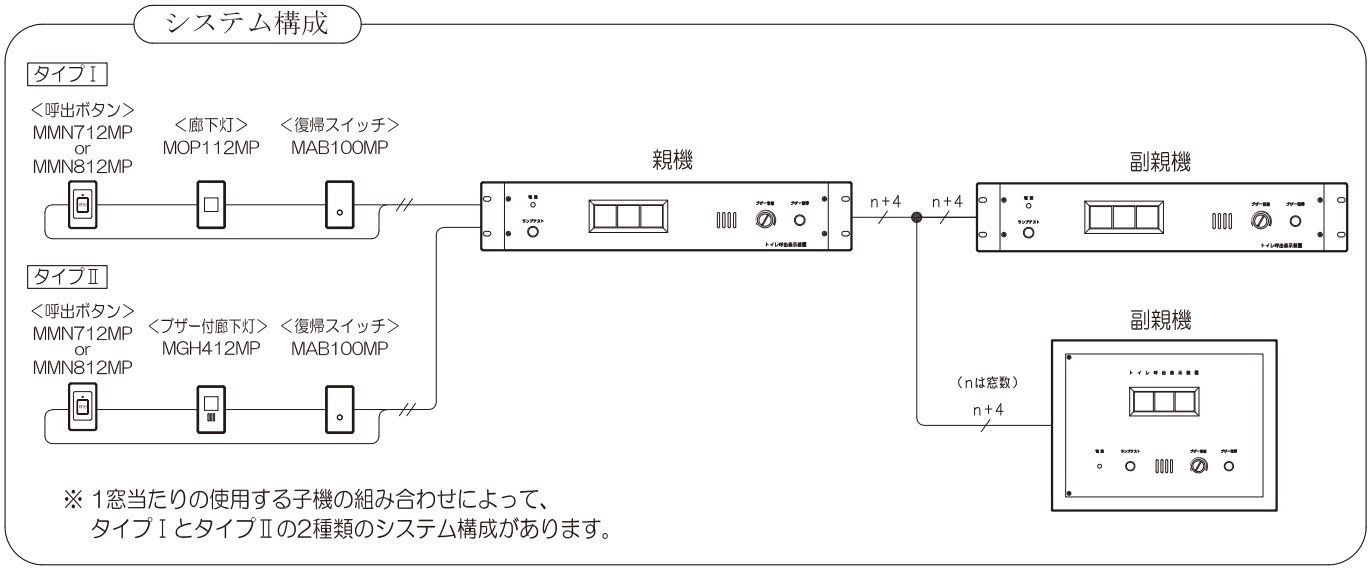

■外観寸法図

○ ラックマウントタイプ・3窓用（L03RML）

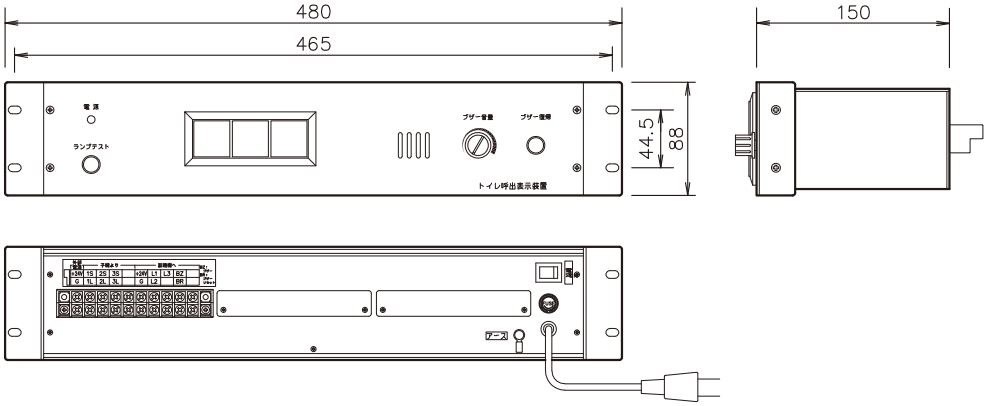

○ 壁付タイプ・3窓用（L03WML）

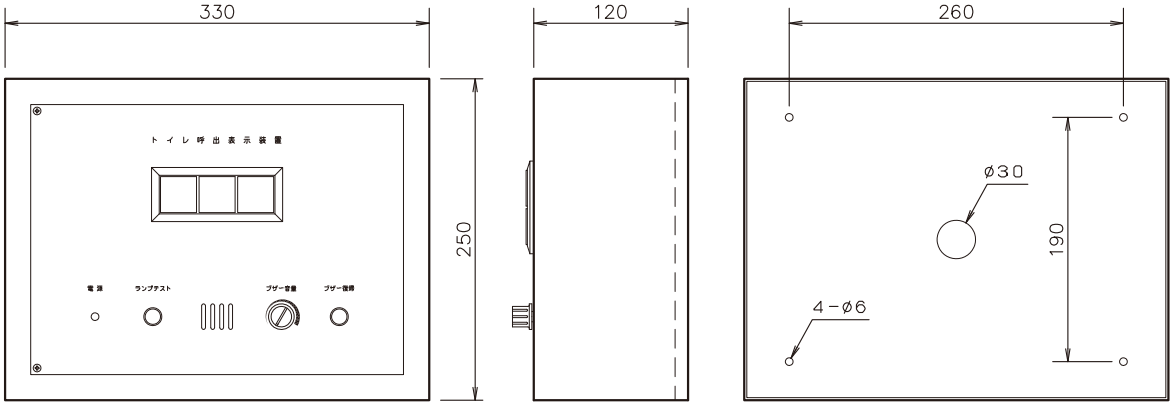

■品　番・定　格

タ　イ　プ	親機		副親機	
	ラックマウントタイプ	壁付タイプ	ラックマウントタイプ	壁付タイプ
品　　番	L01RML（1窓用） L02RML（2窓用） L03RML（3窓用） L04RML（4窓用） L05RML（5窓用） L06RML（6窓用） L08RML（8窓用）	L01WML（1窓用） L02WML（2窓用） L03WML（3窓用） L04WML（4窓用） L05WML（5窓用） L06WML（6窓用） L08WML（8窓用）	L01RSL（1窓用） L02RSL（2窓用） L03RSL（3窓用） L04RSL（4窓用） L05RSL（5窓用） L06RSL（6窓用） L08RSL（8窓用）	L01WSL（1窓用） L02WSL（2窓用） L03WSL（3窓用） L04WSL（4窓用） L05WSL（5窓用） L06WSL（6窓用） L08WSL（8窓用）
電　　源	DC24V又はAC100V 50／60Hz		DC24V（親機より供給）	
消費電流	1窓用 約430mA　2窓用 約610mA　3窓用 約830mA 4窓用 約1.1A　5窓用 約1.2A　6窓用 約1.4A 8窓用 約1.8A　（いずれもDC24V、副親機接続時）		1窓用 約110mA　2窓用 約140mA　3窓用 約170mA 4窓用 約200mA　5窓用 約230mA　6窓用 約260mA 8窓用 約320mA	
消費電力	1窓用 約14W　2窓用 約20W　3窓用 約25W 4窓用 約31W　5窓用 約37W　6窓用 約42W 8窓用 約53W　（いずれもAC100V、副親機接続時）			
ブ　ザ　ー	音量可変式電子ブザー			
表　示　灯	30mm角LED照光式			
外部接続端子	M4ネジ端子			
材質・仕上げ	クロムフリー鋼板 t＝1.2mm、1.6mm、2.3mm 焼付塗装	クロムフリー鋼板 t＝1.2mm、1.6mm、 焼付塗装	クロムフリー鋼板 t＝1.2mm、1.6mm、2.3mm 焼付塗装	クロムフリー鋼板 t＝1.2mm、1.6mm、 焼付塗装
標　準　色	クリーム色　半艶			
重　　量	約5.0Kg	約7.0Kg	約4.0Kg	約5.5Kg
付　属　品	予備ヒューズ×1 マウントビス×4 抵抗（180Ω／2W）×窓数	予備ヒューズ×1 取付ビス×4（丸サラタッピングビスφ4×L30、ローゼットワツシャー付） 抵抗（180Ω／2W）×窓数	マウントビス×4	取付ビス×4（丸サラタッピングビスφ4×L30、ローゼットワツシャー付）

■ブロックダイヤグラム

○親機

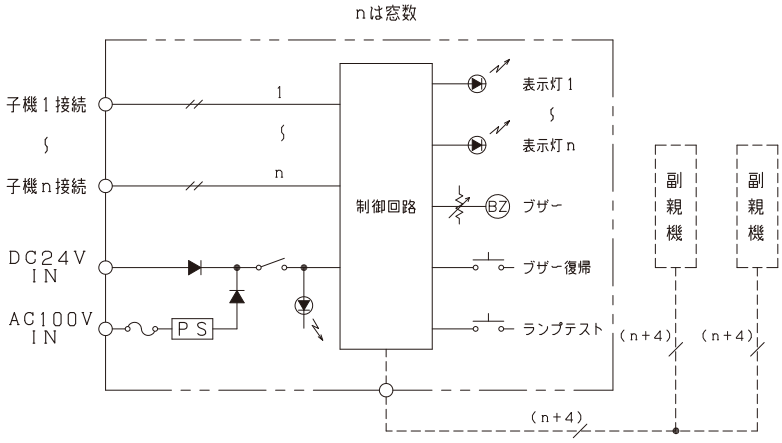

○副親機

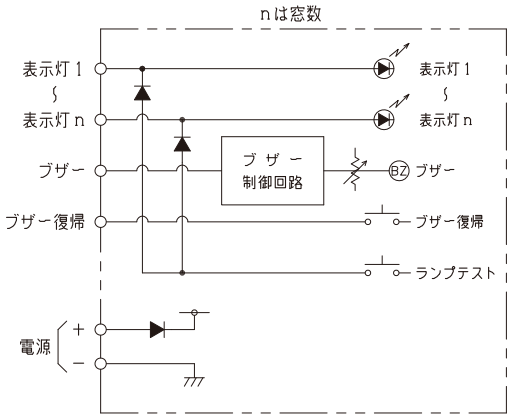

※適合子機及び接続については、別途ご確認ください。

トイレ呼出表示装置シリーズ（子機）

弊社親機専用。

○ 呼出ボタン
＜MMN712MP＞　＜MMN812MP＞
（ひも付き）

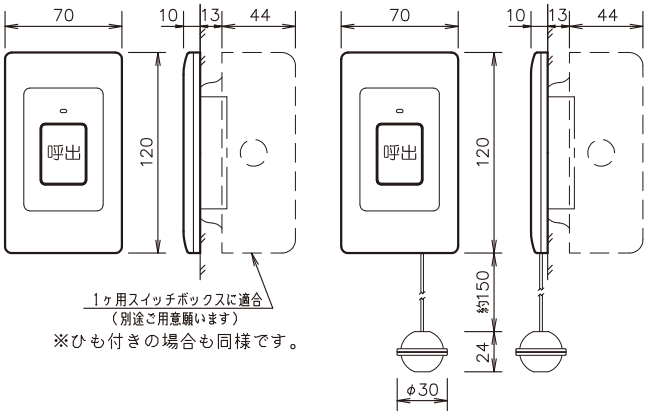

※ひも付きの場合も同様です。

■定　格

呼 出 スイッチ：ノンロック（自己保持回路内蔵）
呼 出 確 認 灯：赤色発光LED
材　質（共　通）：プレート部　ABS樹脂（ミルキーホワイト）
操作シート　ポリカーボネイト
防水パッキン　シリコン樹脂
材質（ひも付きのみ）：握り球　ABS樹脂（ヨーロピアンオレンジ）
引き紐　ポリエステル　約150mm

■ブロックダイヤグラム

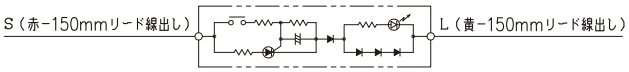

○ 廊下灯プレート
＜MOP112MP＞

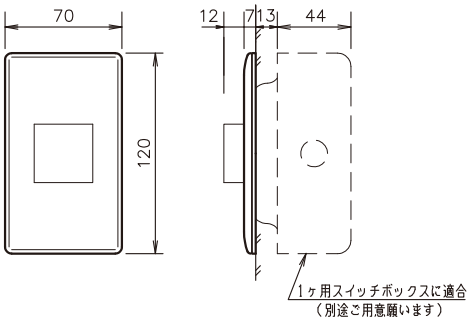

■定　格

電　源　電　圧：最大DC12V（親機より供給）
ラ　ン　プ：赤色発光LED
カ　バ　ー：乳白色ポリカーボネイト
材　質：フルカラーモダンプレート（ミルキーホワイト）
1連用使用

■ブロックダイヤグラム

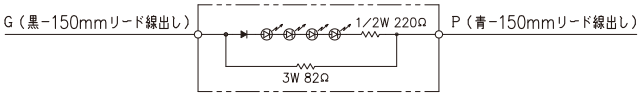

○ 復帰スイッチプレート
＜MAB100MP＞

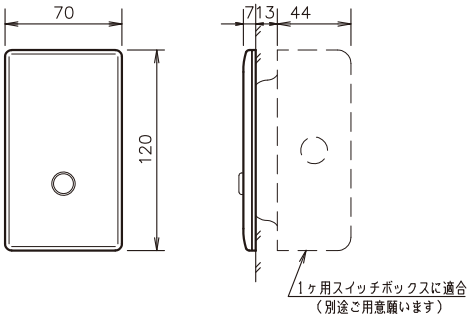

■定　格

復 帰 スイッチ：ノンロック　B接点スイッチ
材　質：フルカラーモダンプレート（ミルキーホワイト）
1連用使用

■ブロックダイヤグラム

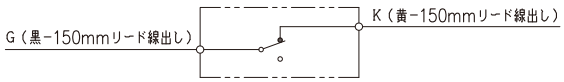

○ ブザー付廊下灯プレート
＜MGH412MP＞

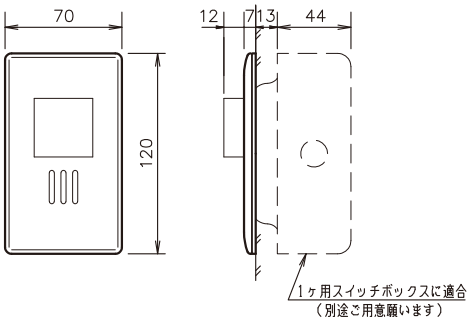

■定　格

電　源　電　圧：最大DC12V（親機より供給）
ラ　ン　プ：赤色発光LED
カ　バ　ー：乳白色ポリカーボネイト
ブ　ザ　ー：音量可変式（半固定）
材　質：フルカラーモダンプレート（ミルキーホワイト）
1連用使用

■ブロックダイヤグラム

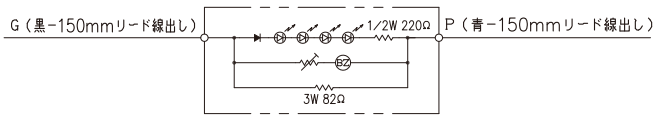

KYOEI
ENGINEERING

設備関連機器

ステンレス製スピーカー取付金具 SM700A

・ステンレススチール製のスピーカー取付金具です。
・腐食しにくい特徴を持っていますので沿岸地域やプールサイドなどの取り付けに最適です。

■外観寸法図

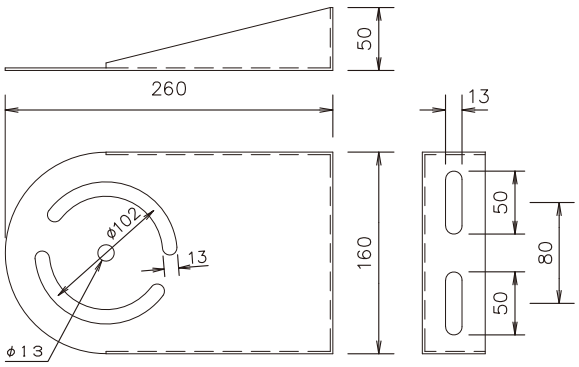

■主な仕様

適合機種：WT−7015、WT−7030
（いずれもパナソニック株式会社製）
材質：SUS304　t＝2.0mm
仕上げ：ヘアーライン
重量：約1.0kg
付属品：M10×L25mmボルト・ナット・ワッシャー各3

■取付例

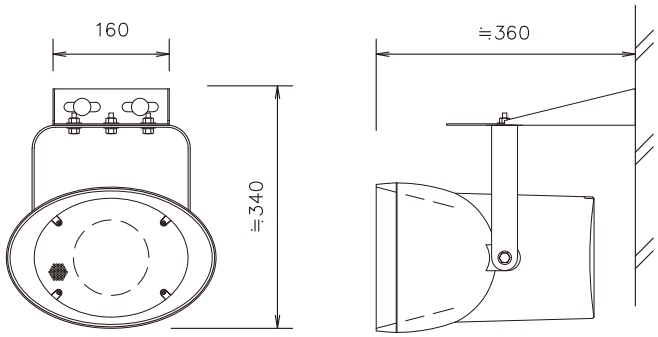

※適合機種の取付目的以外には、ご使用にならないでください。
※壁面取付用アンカーボルトは現地にて調達ください。

ステンレス製スピーカー取付金具 SM600A

・ステンレススチール製のスピーカー取付金具です。
・腐食しにくい特徴を持っていますので沿岸地域やプールサイドなどの取り付けに最適です。

■外観寸法図

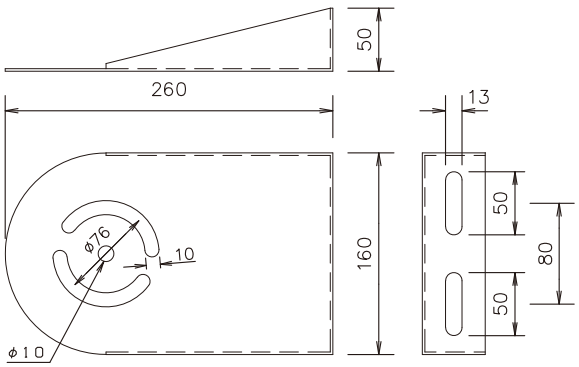

■主な仕様

適合機種：WS−5820、WT−7006
（いずれもパナソニック株式会社製）
材質：SUS304　t＝2.0mm
仕上げ：ヘアーライン
重量：約1.0kg
付属品：M8×L20mmボルト・ナット・ワッシャー各3

■取付例　WT−7006

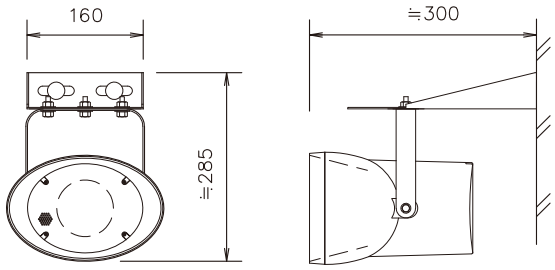

※適合機種の取付目的以外には、ご使用にならないでください。
※壁面取付用アンカーボルトは現地にて調達ください。

ステンレス製ポールアタッチメント RGH700CS

さびにくいステンレス製。

・SM700A・SM600AまたはWT−Q01をポールに取り付けるための金具です。
・ステンレス製なので、屋外の取り付けに最適です。

■外観寸法図

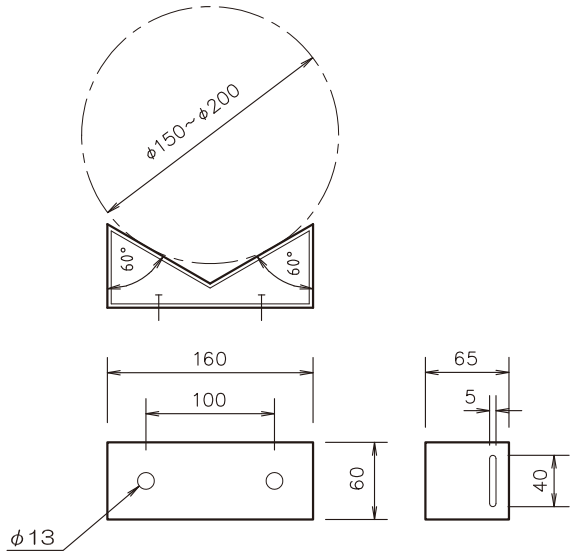

■主な仕様

適合機種：SM700A、SM600A　又はWT−Q01
（パナソニック株式会社製）
取付可能サイズ：φ150〜φ200
材質・仕上げ：SUS304　t＝3.0mm　シルバー塗装
重量：約0.5kg
付属品：M10×L20mmボルト・ナット・
スプリングワッシャー各2、ワッシャー×4

■取付例

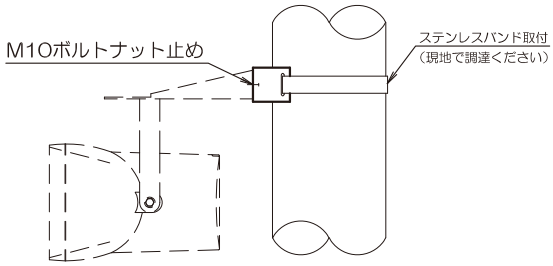

※適合機種の取付目的以外には、ご使用にならないでください。
※ステンレスバンドは現地にてご用意ください。

カメラ用ポールアタッチメント RAB120

・カメラ取付金具をポールに取り付けるための金具です。
・ステンレス製なので、屋外の取り付けに最適です。

■外観寸法図

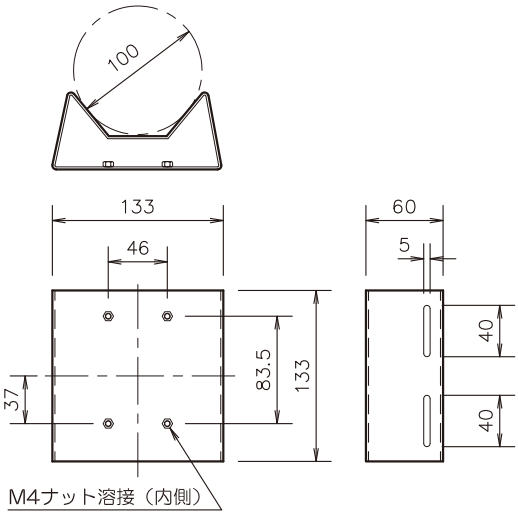

■主な仕様

適合機種：WV−Q120A
（パナソニック株式会社製）
取付可能サイズ：φ100
材質・仕上げ：SUS304　t＝2.0mm　シルバー塗装
重量：約1.0kg
付属品：M4×L20mm
セムスネジ（ステンレス製）×4

■カメラ取付時外観図

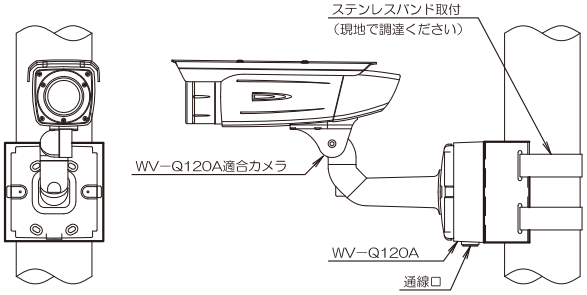

※適合機種の取付目的以外にはご使用にならないでください。
※ステンレスバンドは現地にてご用意願います。
※WV−Q120A背面の通線口は使用できませんのでご注意願います。

カメラ用ポールアタッチメント
REF960CW

■外観寸法図

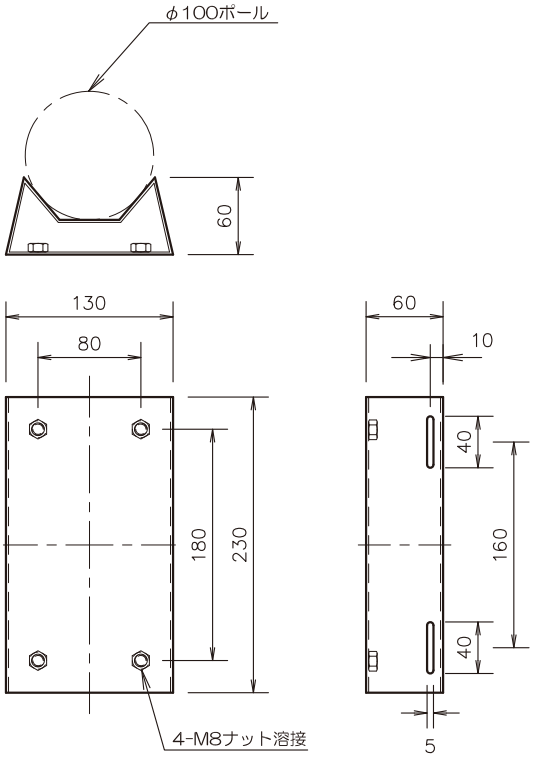

■カメラ取付時外観図

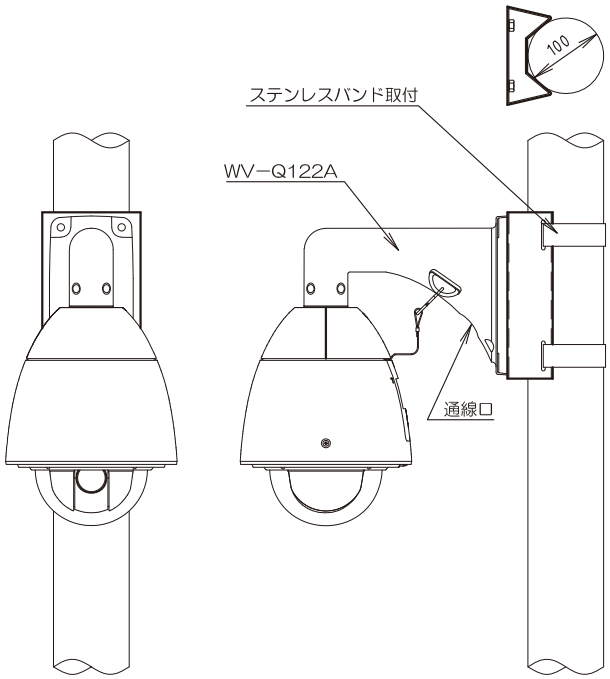

※図中のカメラはWV−CW590です。

・本品は、カメラ壁面取付金具（WV−Q122A パナソニック株式会社製）を使用して屋外用カメラをポールに取り付けるための金具です。
・ステンレス製なので、屋外の取り付けに最適です。

■主な仕様

適合機種：WV−Q122A
取付可能サイズ：φ100
材質・仕上げ：SUS304 t＝2.0mm シルバー塗装
重量：約2kg
付属品：M8×L30mm ボルト（ステンレス製）×4

※適合機種の取付目的以外には、ご使用にならないでください。
※ステンレスバンドは現地にてご用意願います。
※WV−Q122A背面の通線口は使用できませんのでご注意願います。

アップコンメス座マイクコンセント MC614／MC634

メス座コネクター使用で変換プラグ不要。

品番MC614：アップコンシルバー丸型　パナソニック株式会社製 DU5140PV（改）
品番MC634：アップコンシルバー角型　パナソニック株式会社製 DU5340P（改）

■外観寸法図

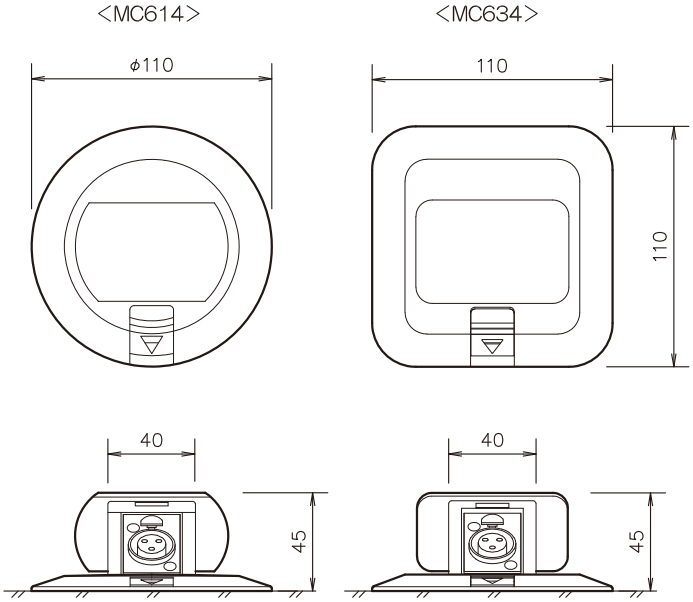

- 必要な時にだけ、コネクターがワンプッシュで飛び出す便利な床収納コンセントです。
- マイクターミナル用で、キャノンレセプタクルメス座（XLR3−31相当品）を使用しておりますので、交換プラグを使用せずにマイクを使うことができます。

■主な仕様

コネクター：キャノンXLR3−31相当品
その他の仕様：アップコンの仕様と同じ

アップコンメス座スピーカーコンセント SC614／SC634

メス座コネクター使用で変換プラグ不要。

品番SC614：アップコンシルバー丸型　パナソニック株式会社製 DU5140PV（改）
品番SC634：アップコンシルバー角型　パナソニック株式会社製 DU5340P（改）

■外観寸法図

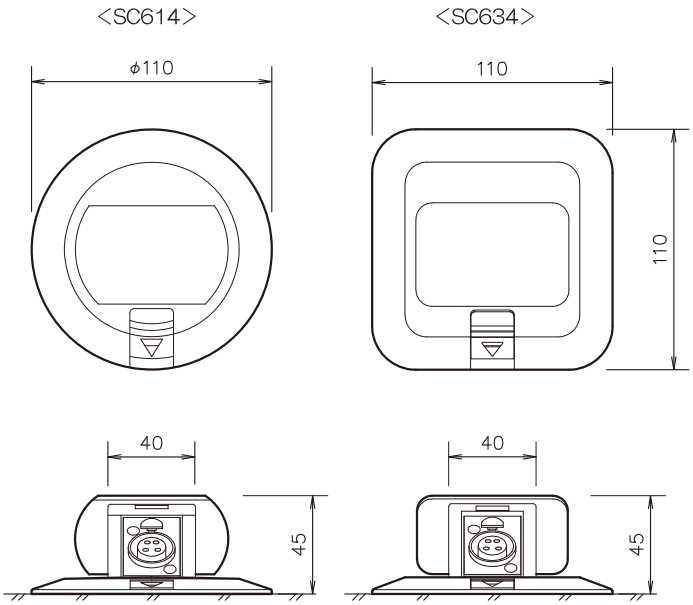

- 必要な時にだけ、コネクターがワンプッシュで飛び出す便利な床収納コンセントです。
- スピーカーターミナル用で、キャノンレセプタクルメス座（XLR4−31相当品）を使用しております。

■主な仕様

コネクター：キャノンXLR4−31相当品
その他の仕様：アップコンの仕様と同じ

HDMI用AVマルチフロアコンセント SEF110HD

・電線配管工事用のフロアコンセントで、HDMI専用です。

■主な仕様

プレートブロック：DU7580（パナソニック株式会社製）
埋込カバー：DU7582（パナソニック株式会社製）
器具ブロック：DU7599（パナソニック株式会社製）
中パネル材質・仕上げ：クロムフリー鋼板 t＝1.2mm 黒色半艶 焼付塗装
適合アウトレットボックス：大型四角アウトレットボックス深型（DS3854等）
＊注1　アウトレットボックスは付属しておりません。別途ご用意ください。
　　アウトレットボックスは、必ず深型をご使用願います。
＊注2　施工、使用前にパナソニック株式会社製品に付属の取扱説明書および施工説明書を参照願います。
＊注3　伝送距離に注意が必要です。

■外観寸法図

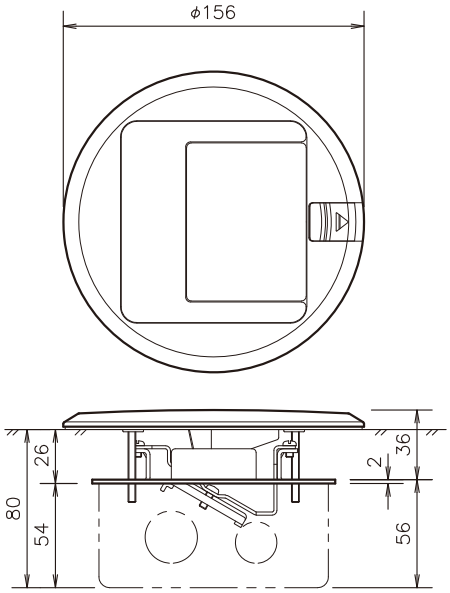

○ 中パネル（SEF110HD−P）

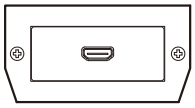

コネクター：HDMI タイプA
（裏側中継用メスコネクタ付きケーブル）

AVマルチフロアコンセント FC100シリーズ

用途に応じて中パネルを選べます。

■外観寸法図

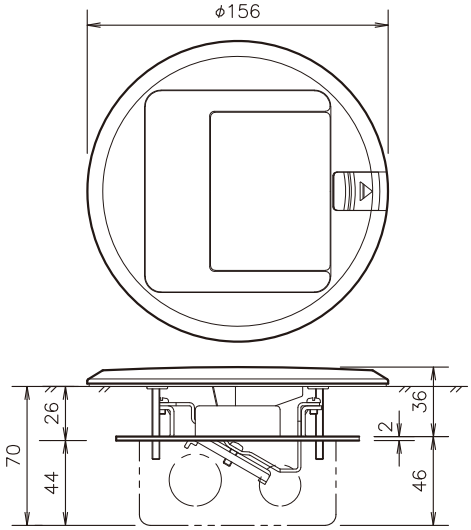

・電線配管工事用のフロアコンセントです。
・用途に応じて製品をお選びください。
　＊注　施工、使用前に下記パナソニック株式会社製品に付属の取扱説明書および施工説明書を参照願います。

■共通仕様

プレートブロック：DU7580（パナソニック株式会社製）
埋込カバー：DU7582（パナソニック株式会社製）
器具ブロック：DU7599（パナソニック株式会社製）
　　：DU7599S（パナソニック株式会社製）
中パネル材質・仕上げ：クロムフリー鋼板 t＝1.2mm 黒色半艶 焼付塗装
適合アウトレットボックス：中型四角アウトレットボックス（DS3744・DS3754等）または大型四角アウトレットボックス（DS3844・DS3854等）

※ 適合アウトレットボックスは付属しておりません。別途ご用意ください。
※ HDMIコンセント（FC100HD）をご利用の際は必ず大型四角アウトレットボックス（DS3854等）をご使用ください。

中パネル各種

○ マイクコンセント
＜品番：FC100MC＞

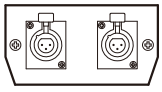

コネクター：キャノンXLR3−31F77×2

○ HDMIコンセント
＜品番：FC100HD＞

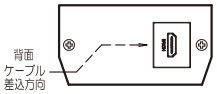

コネクター：WND1211CW×1
（タイプA メスーメス中継用L型

○ LANコンセント
（AC100V（アース付）付）
＜品番：FC100LA＞

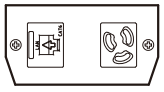

LANコネクター：NR3170W（CAT6）×1
AC接地コンセント：WN1161×1

○ 映像コンセント
（AC100V（アース付）付）
＜品番：FC100VC＞

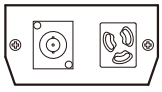

映像コネクター：BCJ−RU×1
AC接地コンセント：WN1161×1

フラットコンセント SMNシリーズ

用途に応じて中パネルを選べます。

■外観寸法図

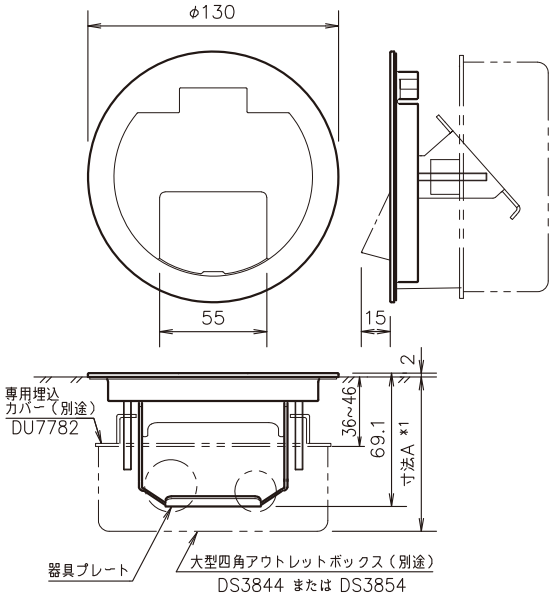

＊1. 寸法Aは使用するアウトレットボックスにより異なります。（下表参照）

DS3844	DS3854
80~90mm	90~100mm

・電線配管工事用のフラット型フロアコンセントです。
・用途に応じて製品をお選びください。
　＊注　施工、使用前にDU7749K付属の取扱説明書および施工説明書を参照願います。

■共通仕様

フロアプレート：DU7749K（パナソニック株式会社製）
器具プレート材質・仕上げ：クロムフリー鋼板 t＝1.2mm 黒色半艶 焼付塗装
適合アウトレットボックス：大型四角アウトレットボックス（DS3844 または DS3854）＋専用埋め込みカバー（DU7782）

※ 適合アウトレットボックスおよび専用埋込カバーは付属しておりません。別途ご用意ください。

器具プレート各種

○ マイクコンセント
＜品番：SMN110MC＞

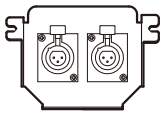

コネクター：キャノンXLR3−31F77×2

○ スピーカーコンセント
＜品番：SMN210SC＞

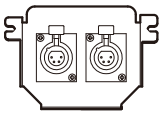

コネクター：キャノンXLR4−31F77×2

○ ビデオ・LANコンセント
＜品番：SMN510BL＞

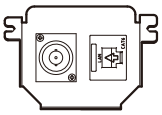

ビデオコネクター：BCJ−RU×1
LANコネクター：NR3170W（CAT6）×1

フリーアクセスフロア用アップコンメス座マイクコンセント SGH110MC／SGH120MC

品番SGH110MC：シルバー丸型　パナソニック株式会社製 NE71121K（改）
品番SGH120MC：シルバー角型　パナソニック株式会社製 NE71221K（改）

■外観寸法図

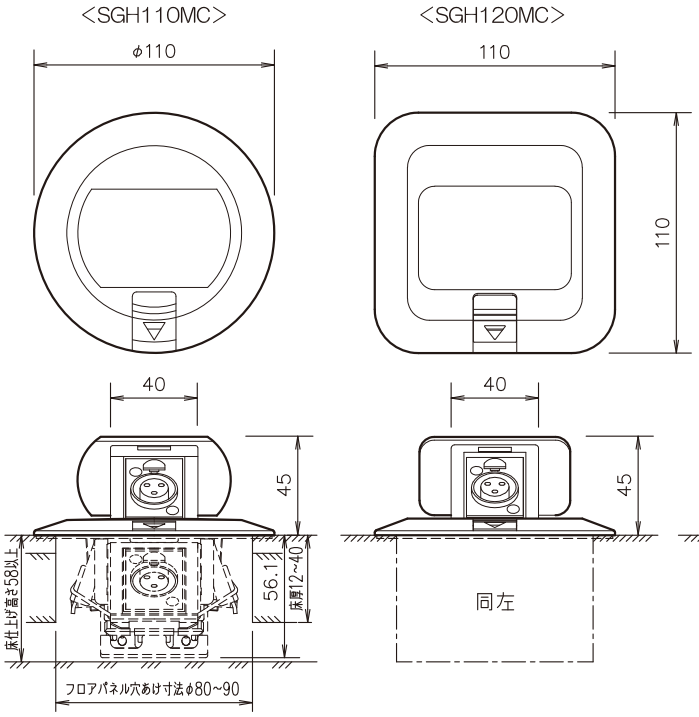

・必要な時にだけ、コネクターがワンプッシュで飛び出す便利なフリーアクセスフロア用（挟み込み固定仕様）の床収納コンセントです。
・マイクターミナル用で、キャノンレセプタクルメス座（XLR3−31相当品）を使用しておりますので、交換プラグを使用せずにマイクを使うことができます。

■主な仕様

コネクター　：キャノンXLR3−31相当品
その他の仕様：アップコンの仕様と同じ
使用、施工前に、付属の取扱説明書、施工説明書を参照願います。

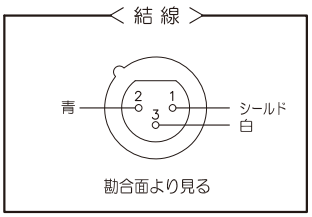

フリーアクセスフロア用アップコンメス座スピーカーコンセント SIJ110SC／SIJ120SC

品番SIJ110SC：シルバー丸型　パナソニック株式会社製 NE71121K（改）
品番SIJ120SC：シルバー角型　パナソニック株式会社製 NE71221K（改）

■外観寸法図

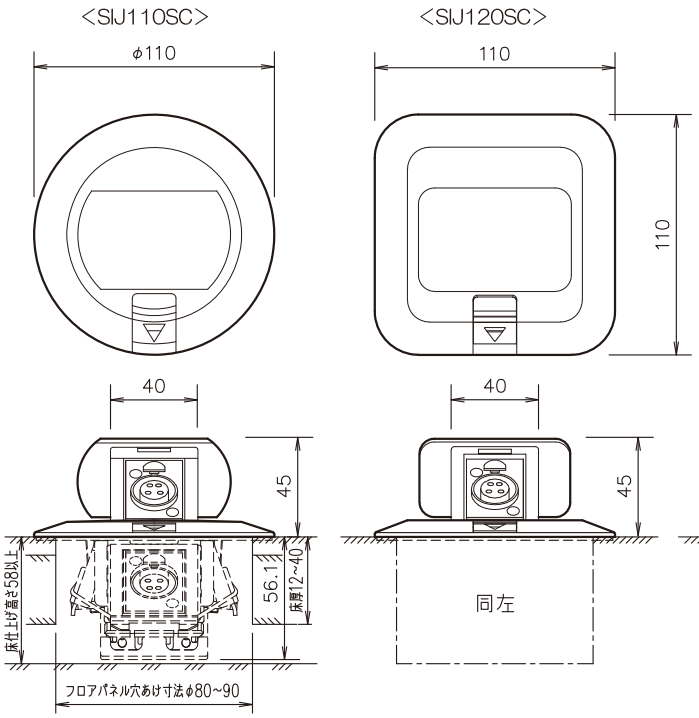

・必要な時にだけ、コネクターがワンプッシュで飛び出す便利なフリーアクセスフロア用（挟み込み固定仕様）の床収納コンセントです。
・スピーカーターミナル用で、キャノンレセプタクルメス座（XLR4−31相当品）を使用しております。

■主な仕様

コネクター　：キャノンXLR4−31相当品
その他の仕様：アップコンの仕様と同じ
使用、施工前に、付属の取扱説明書、施工説明書を参照願います。

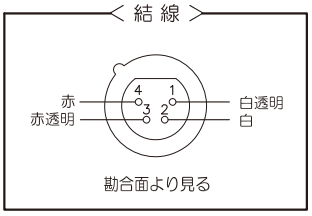

WZ−CB160用中プレート

・本パネルは、「コネクター用ボックス（床埋込み型）WZ−CB160（パナソニック株式会社製）」用の中プレートです。
・マイクコンセントやスピーカーコンセントなどをご用意しておりますので用途に応じて製品をお選びください。
・コネクター用ボックス本体は別途ご用意ください。

■外観寸法図

○ マイクコンセント（1個用）
品番：QOP110MC

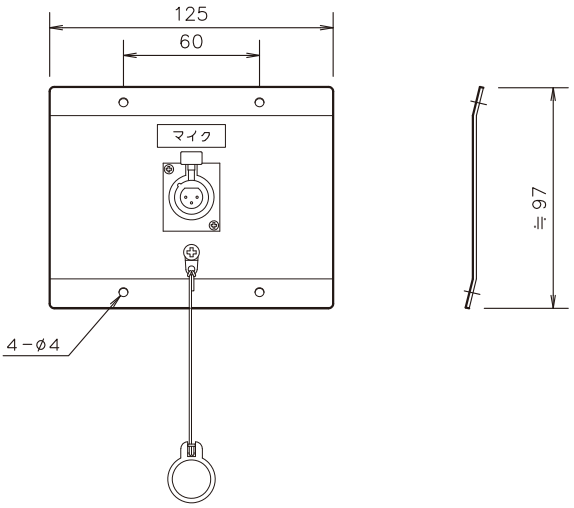

使 用 コネクター：XLR3−31−F77
キ ャ ッ プ：XLR−SDC
適 合 プ ラ グ：XLR3−12C（オスプラグ）または相当品

■共通仕様

材 質・仕 上 げ：クロムフリー鋼板　t＝1.6mm　焼付塗装
標　　準　　色：黒色半艶
銘　　板：30W×10H　透明アクリル製　白地黒文字
使用コネクター他：各製品の使用コネクター等を参照ください。

※コネクターボックスは付属しておりません。別途ご用意ください。
WZ−CB160（パナソニック株式会社製）

○ マイクコンセント（2個用）
品番：QOP120MC

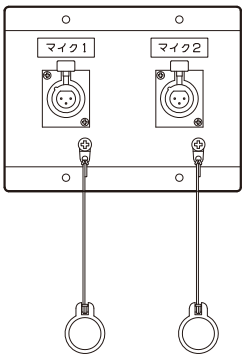

使用コネクター：XLR3−31−F77×2
キ ャ ッ プ：XLR−SDC×2
適 合 プ ラ グ：XLR3−12C（オスプラグ）
または相当品

○ スピーカーコンセント（1個用）
品番：QQR110SC

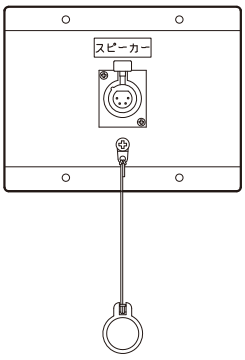

使用コネクター：XLR4−31−F77
キ ャ ッ プ：XLR−SDC
適 合 プ ラ グ：XLR4−12C（オスプラグ）
または相当品

○ スピーカーコンセント（2個用）
品番：QQR120SC

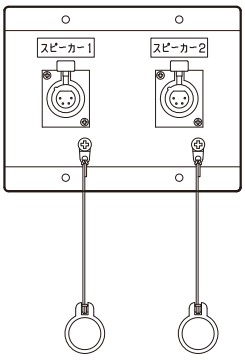

使用コネクター：XLR4−31−F77×2
キ ャ ッ プ：XLR−SDC×2
適 合 プ ラ グ：XLR4−12C（オスプラグ）
または相当品

PSFC300J用中プレート QOP3シリーズ

・本パネルは、「フロアコンセントボックスPSFC300J（株式会社ＪＶＣケンウッド製）」用の中プレートです。
・マイクコンセントやスピーカーコンセントなどをご用意しておりますので用途に応じて製品をお選び下さい。
・フロアコンセントボックス本体は別途ご用意ください。

■外観寸法図

○ マイクコンセント（1個用）
品番：QOP310MC

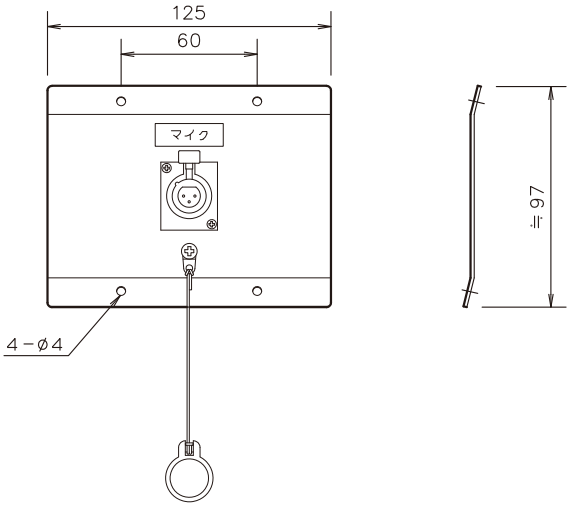

使用コネクター：XLR3−31−F77
キャップ：XLR−SDC
適合プラグ：XLR3−12C（オスプラグ）または相当品

■共通仕様

材質・仕上げ：クロムフリー鋼板　t＝1.6mm　焼付塗装
標準色：黒色半艶
銘板：30W×10H　透明アクリル製　白地黒文字
使用コネクター他：各製品の使用コネクター等を参照ください。

○ マイクコンセント（2個用）
品番：QOP320MC

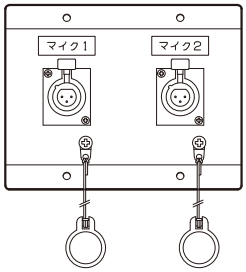

使用コネクター：XLR3−31−F77×2
キャップ：XLR−SDC×2
適合プラグ：XLR3−12C（オスプラグ）
または相当品

○ スピーカーコンセント（1個用）
品番：QOP330SC

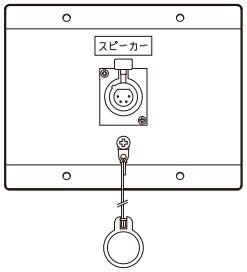

使用コネクター：XLR4−31−F77
キャップ：XLR−SDC
適合プラグ：XLR4−12C（オスプラグ）
または相当品

○ スピーカーコンセント（2個用）
品番：QOP340SC

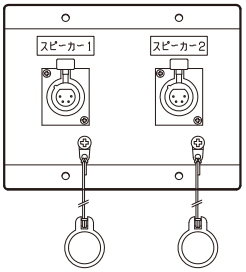

使用コネクター：XLR4−31−F77×2
キャップ：XLR−SDC×2
適合プラグ：XLR4−12C（オスプラグ）
または相当品

○ スピーカーコンセント（2個用）
品番：QOP350SC

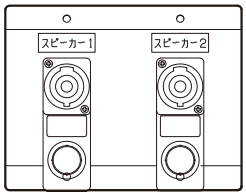

使用コネクター：NL4MPXX ×2
キャップ：SCDM×2
適合プラグ：NL4FXシリーズ

○ LANコンセント
品番：QOP360LA

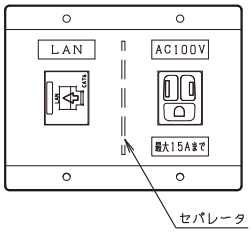

LAN コネクター：NR3170（CAT6）
AC接地コンセント：WN11511（扉付タイプ）

○ 映像コンセント
品番：QOP370VC

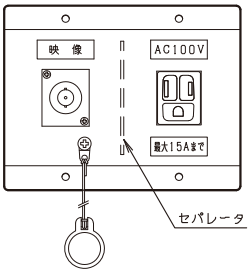

映像 コネクター：BCJ−RU
キャップ：XLR−PDC
AC接地コンセント：WN11511（扉付タイプ）

FX−1用中プレート QOP4シリーズ

・本パネルは、「フロアコンセントボックスFX−1シリーズ（ＴＯＡ株式会社製）」用の中プレートです。
・マイクコンセントやスピーカーコンセントなどをご用意しておりますので用途に応じて製品をお選びください。
・フロアコンセントボックス本体は別途ご用意ください。

■外観寸法図

○ マイクコンセント（1個用）
品番：QOP410MC

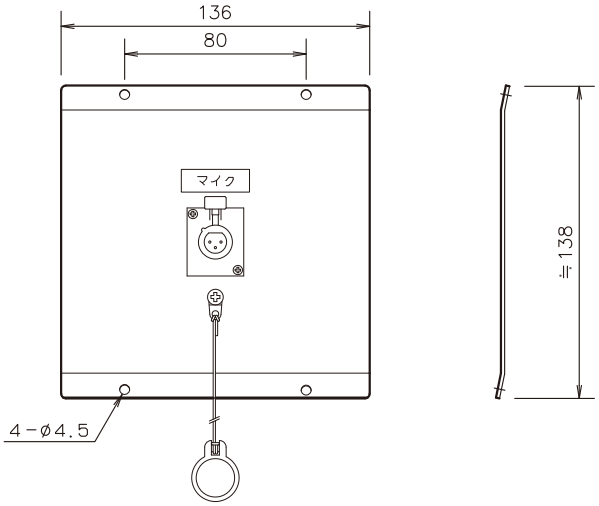

使用コネクター：XLR3−31−F77
キャップ：XLR−SDC
適合プラグ：XLR3−12C（オスプラグ）または相当品

■共通仕様

材質・仕上げ：クロムフリー鋼板　t＝1.6mm　焼付塗装
標準色：黒色半艶
銘板：30W×10H　透明アクリル製　白地黒文字
使用コネクター他：各製品の使用コネクター等を参照ください。

○ マイクコンセント（2個用）
品番：QOP420MC

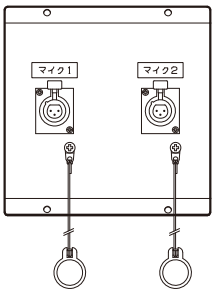

使用コネクター：XLR3−31−F77×2
キャップ：XLR−SDC×2
適合プラグ：XLR3−12C（オスプラグ）または相当品

○ スピーカーコンセント（1個用）
品番：QOP430SC

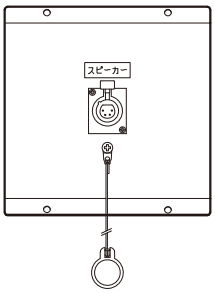

使用コネクター：XLR4−31−F77
キャップ：XLR−SDC
適合プラグ：XLR4−12C（オスプラグ）または相当品

○ スピーカーコンセント（2個用）
品番：QOP440SC

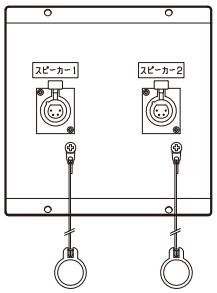

使用コネクター：XLR4−31−F77×2
キャップ：XLR−SDC×2
適合プラグ：XLR4−12C（オスプラグ）または相当品

○ スピーカーコンセント（2個用）
品番：QOP450SC

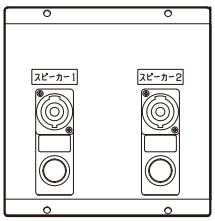

使用コネクター：NL4MPXX ×2
キャップ：SCDM×2
適合プラグ：NL4FXシリーズ

○ ＬＡＮコンセント
品番：QOP460LA

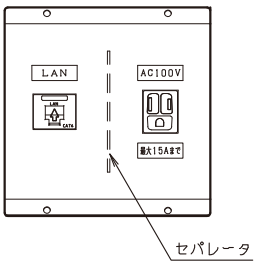

LAN コネクター：NR3170（CAT6）
AC接地コンセント：WN11511（扉付タイプ）

○ 映像コンセント
品番：QOP470VC

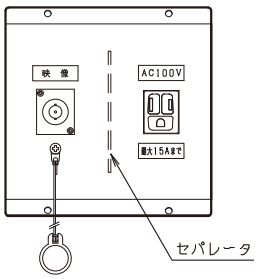

映像コネクター：BCJ−RU
キャップ：XLR−PDC
AC接地コンセント：WN11511（扉付タイプ）

JFB−200用中プレート QOP5シリーズ

・本パネルは、「フロアコンセントボックス JFB−200（ユニペックス株式会社製）」用の中プレートです。
・マイクコンセントやスピーカーコンセントなどをご用意しておりますので用途に応じて製品をお選び下さい。
・フロアコンセントボックス本体は別途ご用意ください。

■外観寸法図

○ マイクコンセント（1個用）
品番：QOP510MC

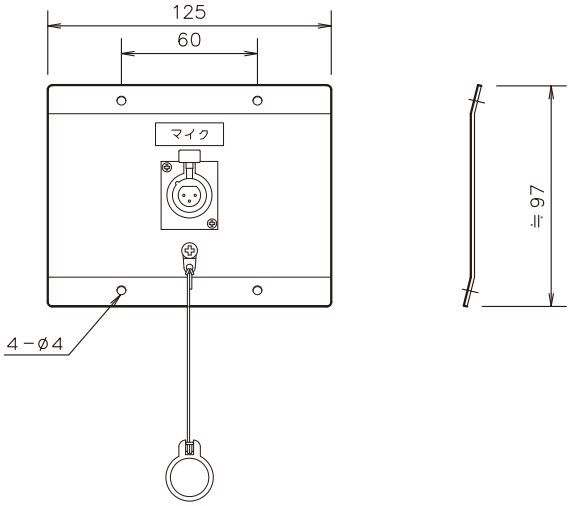

使用コネクター：XLR3−31−F77
キャップ：XLR−SDC
適合プラグ：XLR3−12C（オスプラグ）または相当品

■共通仕様

材質・仕上げ：クロムフリー鋼板　t＝1.6mm　焼付塗装
標準色：黒色半艶
銘板：30W×10H　透明アクリル製　白地黒文字
使用コネクター他：各製品の使用コネクター等を参照ください。

○ マイクコンセント（2個用）
品番：QOP520MC

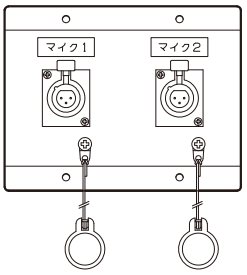

使用コネクター：XLR3−31−F77×2
キャップ：XLR−SDC×2
適合プラグ：XLR3−12C（オスプラグ）
または相当品

○ スピーカーコンセント（1個用）
品番：QOP530SC

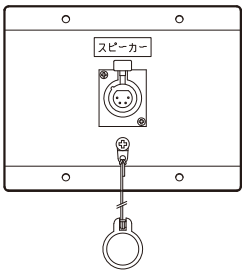

使用コネクター：XLR4−31−F77
キャップ：XLR−SDC
適合プラグ：XLR4−12C（オスプラグ）
または相当品

○ スピーカーコンセント（2個用）
品番：QOP540SC

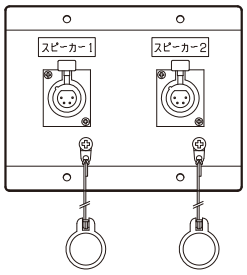

使用コネクター：XLR4−31−F77×2
キャップ：XLR−SDC×2
適合プラグ：XLR4−12C（オスプラグ）
または相当品

○ スピーカーコンセント（2個用）
品番：QOP550SC

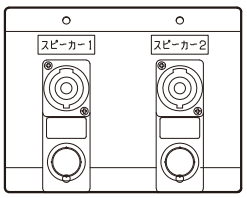

使用コネクター：NL4MPXX ×2
キャップ：SCDM×2
適合プラグ：NL4FXシリーズ

○ LANコンセント
品番：QOP560LA

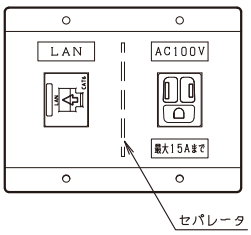

LANコネクター：NR3170（CAT6）
AC接地コンセント：WN11511（扉付タイプ）

○ 映像コンセント
品番：QOP570VC

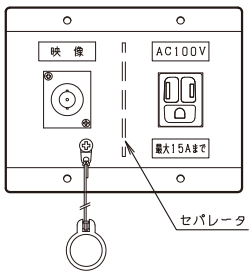

映像コネクター：BCJ−RU
キャップ：XLR−PDC
AC接地コンセント：WN11511（扉付タイプ）

エアモニターマイクホルダー QEF100PT

ゴムでフロートした ショックマウント型の仕様。

・エアモニター用に用意した、１連用新金プレートタイプのマイクコンセントです。
・振動をマイク本体へ伝えないように、ゴムでフロートさせたショックマウントタイプのマイクホルダーを採用しました。

■外観寸法図

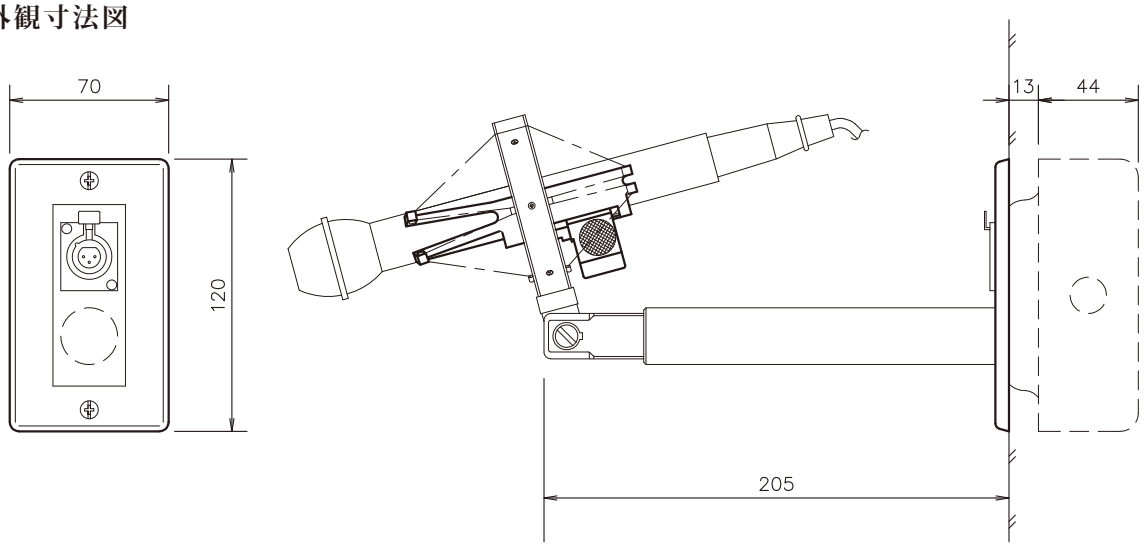

※注意：マイク本体は付属しておりません。

■主な仕様

マイクコンセント：キャノンXLR3−31−F77×1
マウント適合サイズ：マイクグリップ径　φ15〜φ25
プレート：フルカラー新金属プレート1連用使用
適合ボックス：JIS1ヶ用スイッチボックス（別途ご用意願います）

防滴マイクコンセント
SAB013MC

・屋外やプールサイドなどの設置に適した防滴構造のマイクコンセントです。
・金属カバー付ですので体育館などのボールガードにも適しています。

■外観寸法図

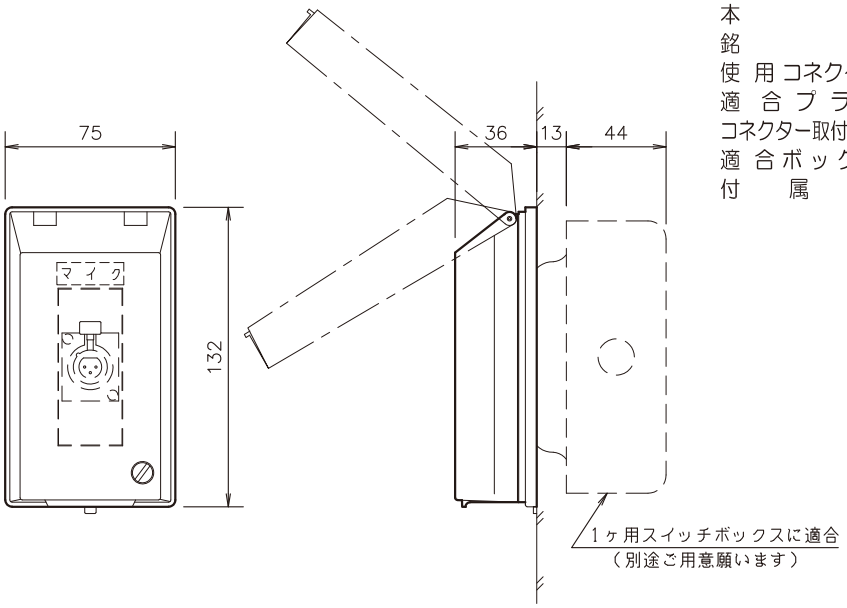

■主な仕様

本　　体：WN7873K（パナソニック株式会社製）
銘　　板：透明アクリル製　白地黒文字
使用コネクター：キャノンXLR3−31−F77
適合プラグ：キャノンXLR3−12C　または　相当品
コネクター取付金具：SUS304　t＝1.5mm　シルバー
適合ボックス：JIS1ヶ用スイッチボックス
付属品：絶縁カバー、M4×30mmサラネジ×2

防滴スピーカーコンセント
SAB014SC

・屋外やプールサイドなどの設置に適した防滴構造のスピーカーコンセントです。
・金属カバー付ですので体育館などのボールガードにも適しています。

■外観寸法図

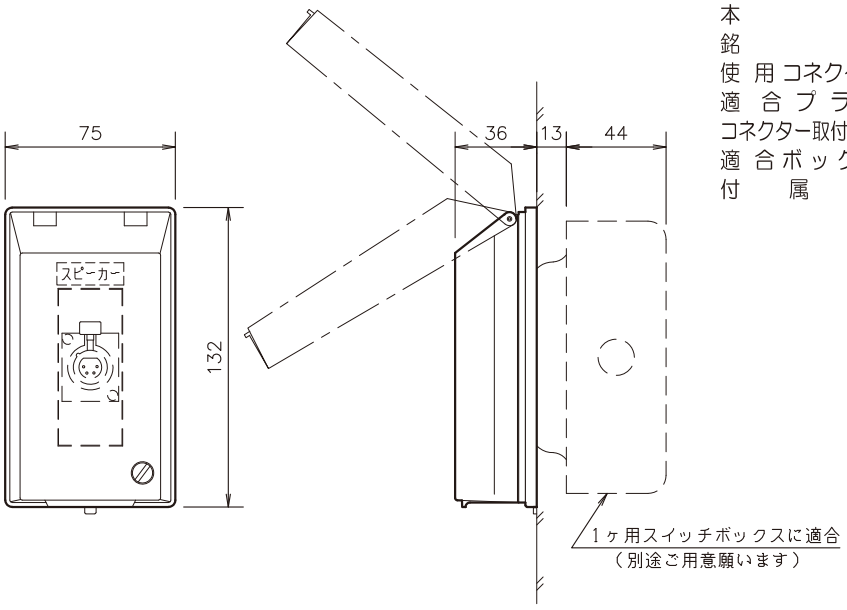

■主な仕様

本　　体：WN7873K（パナソニック株式会社製）
銘　　板：透明アクリル製　白地黒文字
使用コネクター：キャノンXLR4−31−F77
適合プラグ：キャノンXLR4−12C　または　相当品
コネクター取付金具：SUS304　t＝1.5mm　シルバー
適合ボックス：JIS1ヶ用スイッチボックス
付属品：絶縁カバー、M4×30mmサラネジ×2

防滴型映像コンセント SAB001VC

屋外やプールサイドなどに最適。

・屋外やプールサイドなどの設置に適した防滴構造の映像用コンセントです。
・金属ガード付ですので、体育館などのボールガードにも適しています。
・使用例として、モニターＴＶ、ビデオプロジェクターの接続、ワイヤレスアンテナの接続などに利用できます。

■外観寸法図

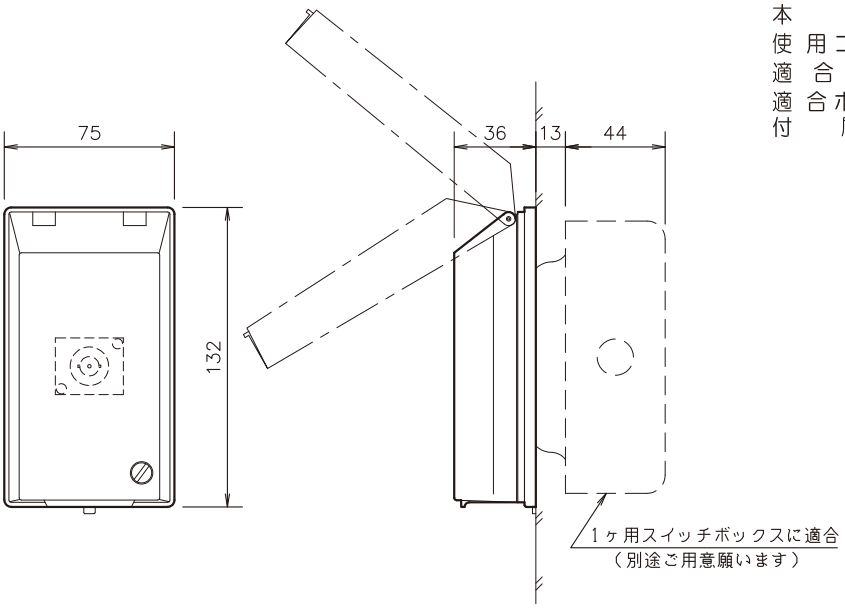

■主な仕様

本　　体：WN7871K（パナソニック株式会社製）
使用コネクター：BCJ−RU
適合プラグ：BNC型プラグ
適合ボックス：JIS1ヶ用スイッチボックス
付属品：絶縁カバー、M4×30mmサラネジ×2

防滴フォンジャックコンセント SAB005PC

屋外やプールサイドなどに最適。

・本コンセントは、屋外やプールサイドなどの設置に適した防滴構造のフォンジャックコンセントです。
・金属カバー付ですので体育館などのボールガードにも適しています。

■外観寸法図

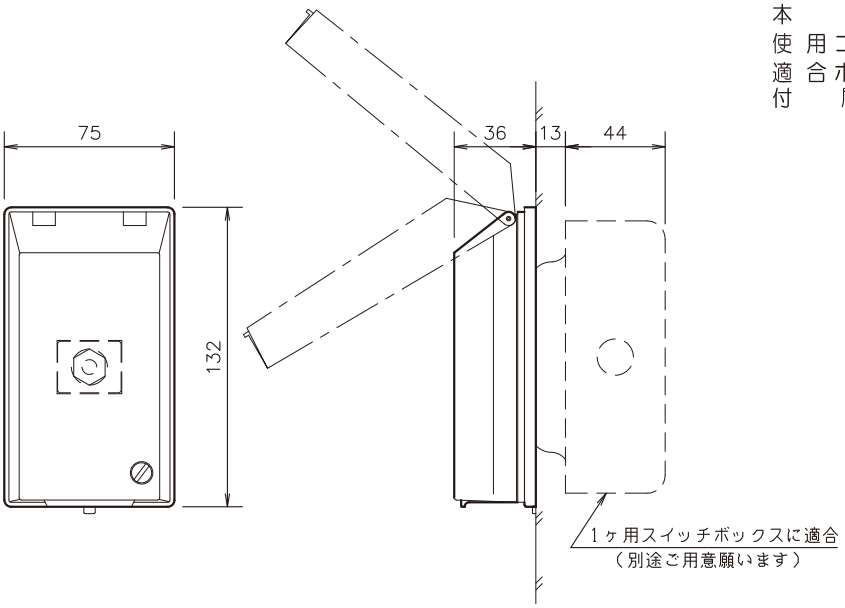

■主な仕様

本　　体：WN7871K（パナソニック株式会社製）
使用コネクター：φ6.3複式フォンジャック
適合ボックス：JIS1ヶ用スイッチボックス
付属品：絶縁カバー、M4×30mmサラネジ×2

標準型接続プレート

■外観寸法図

○マイクロホンコネクタープレート
品番：QGH110PT

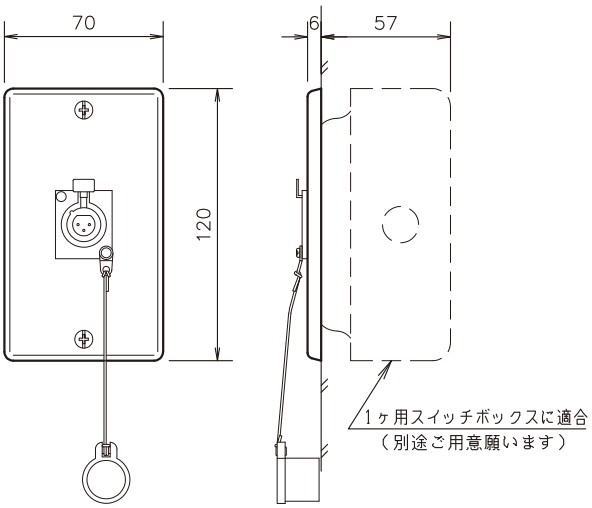

使用コネクター：XLR3−31−F77（3ピンメス座）×1
キャップ：XLR−SDC ×1
適合プラグ：XLR3−12C（オスプラグ）または相当品
プレート：1連フルカラー新金属カバープレート
適合スイッチボックス：JIS1ヶ用スイッチボックス

○キャノンコネクタープレート（3ピン・オス）
品番：QGH120PT

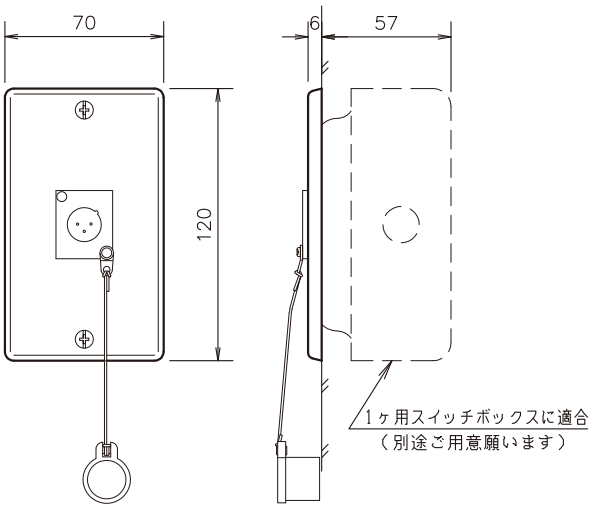

使用コネクター：XLR3−32−F77（3ピンオス座）×1
キャップ：XLR−PDC ×1
適合プラグ：XLR3−11C（メスプラグ）または相当品
プレート：1連フルカラー新金属カバープレート
適合スイッチボックス：JIS1ヶ用スイッチボックス

○ HDMI 接続プレート
品番：QGH132PT

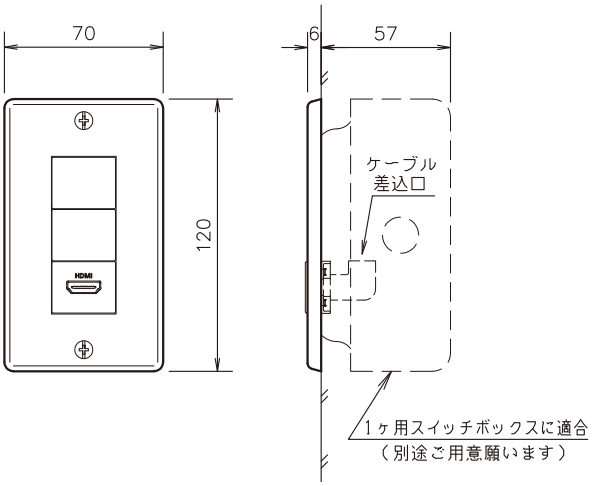

使用コネクター：WND1211CW
（タイプA メスーメス中継用L型）
プレート：1連フルカラー新金属カバープレート
適合スイッチボックス：JIS1ヶ用スイッチボックス

注）施工、使用前にWND1211CWの取扱説明書および
施工説明書を参照願います。

○ LANコンセント
品番：QGH140PT

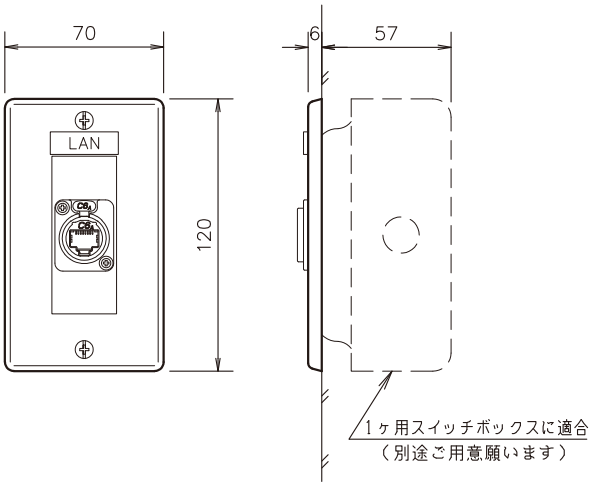

使用コネクター：NE8FDX−P6（CAT6A）
銘板：透明アクリル製　白地黒文字
プレート：1連フルカラー新金属カバープレート
コネクター取付金具：クロムフリー鋼板
t＝1.2mm 焼付塗装（シルバー）
適合スイッチボックス：JIS1ヶ用スイッチボックス

標準型接続プレート

■外観寸法図

○キャノンコネクタープレート（2ピン・メス）
品番：QGH150PT

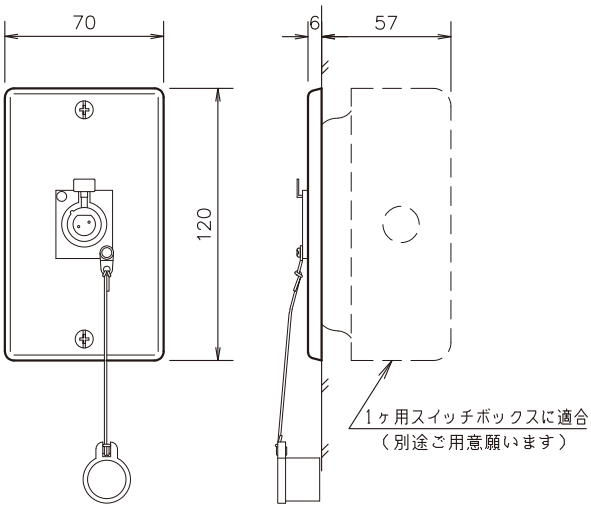

使用コネクター：XLR2A−31−F77（2ピンメス座）×1
キャップ：XLR−SDC ×1
プレート：1連フルカラー新金属カバープレート
付属品：XLR2A−12C（オスプラグ）×1
適合スイッチボックス：JIS1ヶ用スイッチボックス

○キャノンコネクタープレート（2ピン・オス）
品番：QGH160PT

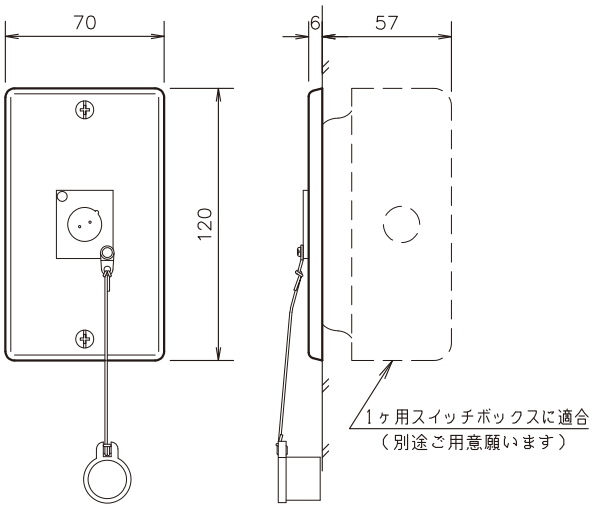

使用コネクター：XLR2A−32−F77（2ピンオス座）×1
キャップ：XLR−PDC ×1
プレート：1連フルカラー新金属カバープレート
付属品：XLR2A−11C（メスプラグ）×1
適合スイッチボックス：JIS1ヶ用スイッチボックス

○キャノンコネクタープレート（5ピン・メス）
品番：QGH170PT

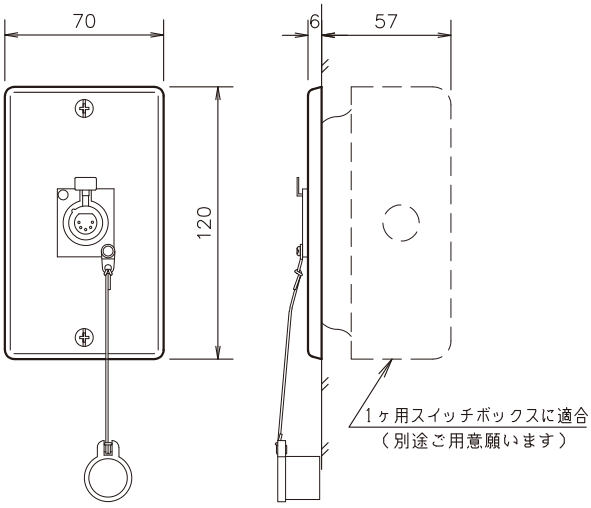

使用コネクター：XLR5−31−F77（5ピンメス座）×1
キャップ：XLR−SDC ×1
プレート：1連フルカラー新金属カバープレート
付属品：XLR5−12C（オスプラグ）×1
適合スイッチボックス：JIS1ヶ用スイッチボックス

○キャノンコネクタープレート（5ピン・オス）
品番：QGH180PT

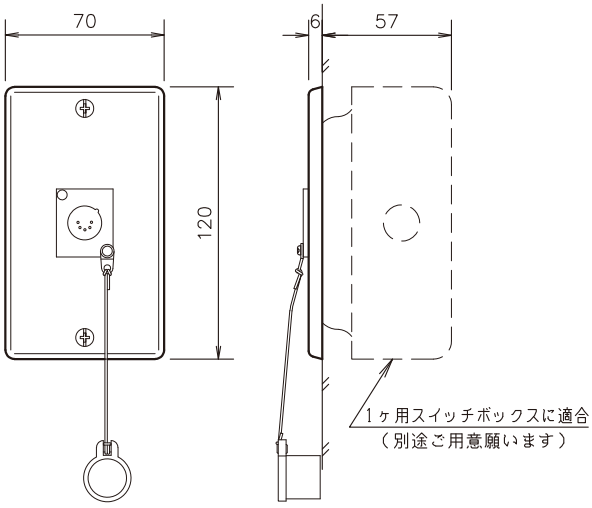

使用コネクター：XLR5−32−F77（5ピンオス座）×1
キャップ：XLR−PDC ×1
プレート：1連フルカラー新金属カバープレート
付属品：XLR5−11C（メスプラグ）×1
適合スイッチボックス：JIS1ヶ用スイッチボックス

標準型接続プレート

■外観寸法図

○ 同軸コネクタープレート
品番：QGH190PT

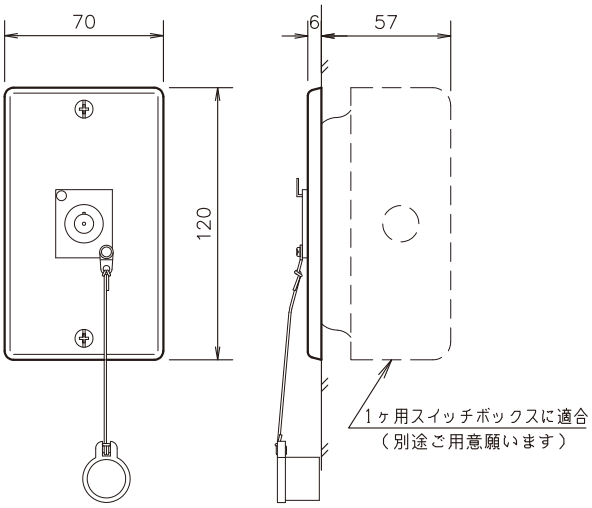

使用コネクター：BCJ−RU ×1
キャップ：XLR−PDC ×1
適合プラグ：BNCP−117NAまたは相当品
プレート：1連フルカラー新金属カバープレート
適合スイッチボックス：JIS1ヶ用スイッチボックス

○ マイク切替プレート
品番：QGH210PT

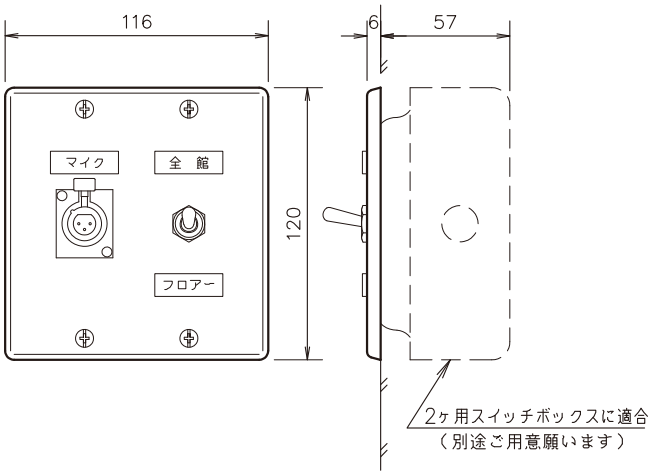

マイクコネクター：XLR3−31−F77（3ピンメス座）×1
適合プラグ：XLR3−12C（オスプラグ）または相当品
切替スイッチ：S−32−J（3極双投トグルスイッチ）×1
電流容量　AC125V　20A（抵抗負荷）
AC125V　10A（誘導負荷）
AC250V　9A（抵抗負荷）
DC30V　20A（抵抗負荷）
銘板：30W×10H　透明アクリル製　白地黒文字
プレート：2連フルカラー新金属カバープレート
適合スイッチボックス：JIS2ヶ用スイッチボックス

○ マイクロホンコネクタープレート（2連）
品番：QGH220PT

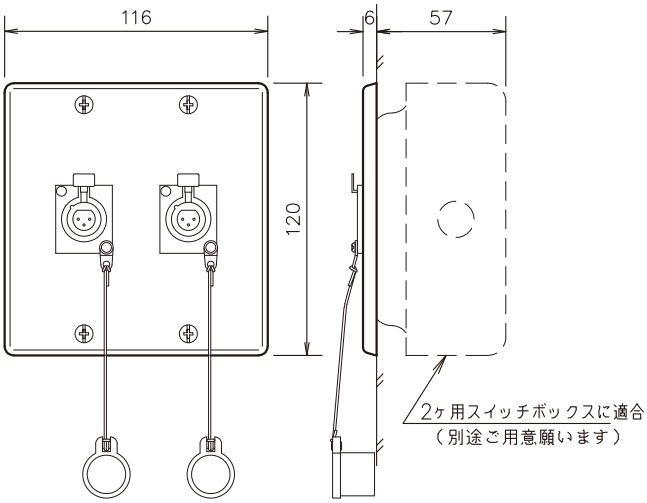

使用コネクター：XLR3−31−F77（3ピンメス座）×2
キャップ：XLR−SDC×2
適合プラグ：XLR3−12C（オスプラグ）または相当品
プレート：2連フルカラー新金属カバープレート
適合スイッチボックス：JIS2ヶ用スイッチボックス

標準型接続プレート

■外観寸法図

○スピーカーコネクタープレート
品番：QIJ110PT

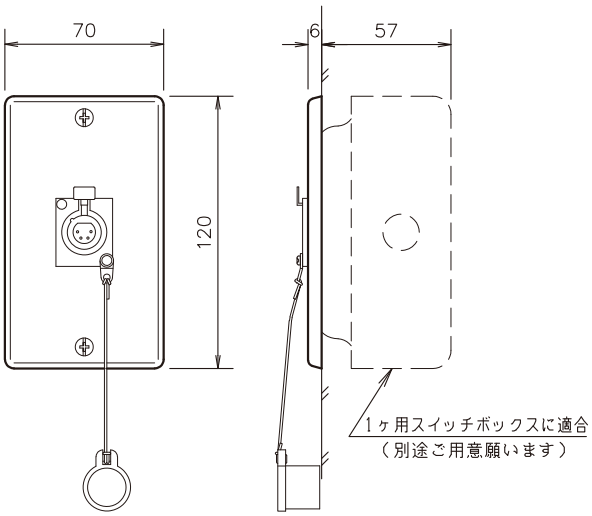

使用コネクター：XLR4−31−F77（4ピンメス座）×1
キャップ：XLR−SDC ×1
適合プラグ：XLR4−12C（オスプラグ）または相当品
プレート：1連フルカラー新金属カバープレート
適合スイッチボックス：JIS1ヶ用スイッチボックス

○キャノンコネクタープレート（4ピン・オス）
品番：QIJ130PT

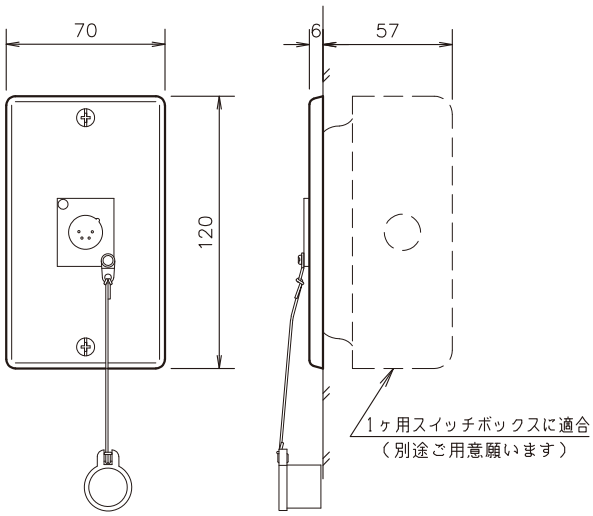

使用コネクター：XLR4−32−F77（4ピンオス座）×1
キャップ：XLR−PDC ×1
適合プラグ：XLR4−11C（メスプラグ）または相当品
プレート：1連フルカラー新金属カバープレート
適合スイッチボックス：JIS1ヶ用スイッチボックス

○マイクコンセントプレート
品番：QIJ140PT

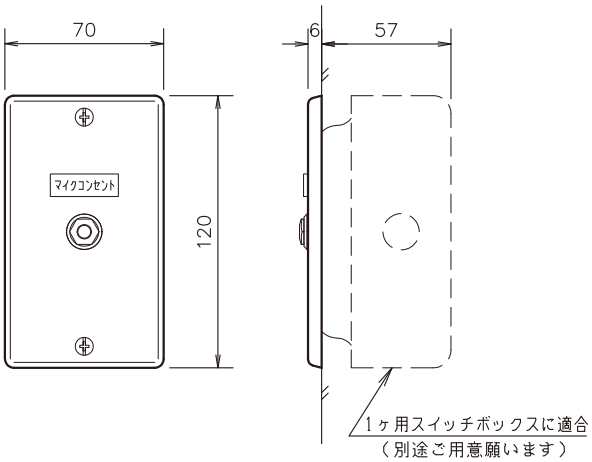

使用コネクター：φ6.3 フォーンジャック ×1
（単頭、半田づけタイプ））
適合プラグ：φ6.3 フォーンプラグ（単頭）
銘板：30W×10H 透明アクリル製 白地黒文字
プレート：1連フルカラー新金属カバープレート
適合スイッチボックス：JIS1ヶ用スイッチボックス

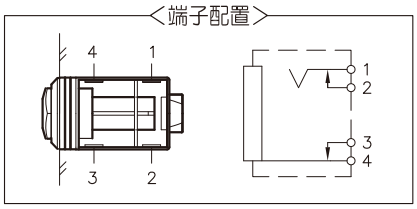

○フォーンジャックプレート
品番：QIJ150PT

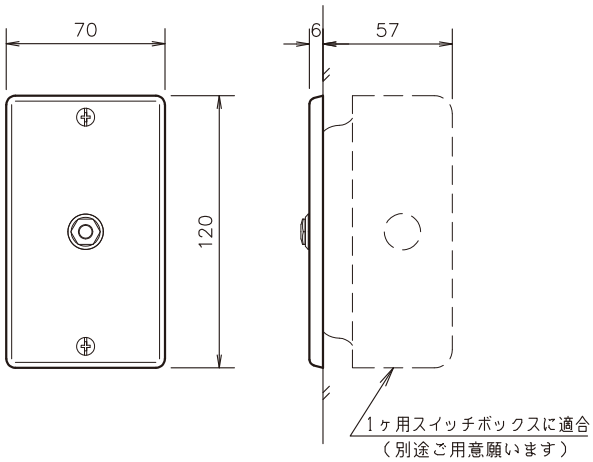

使用コネクター：φ6.3 フォーンジャック ×1
（複式、半田づけタイプ））
適合プラグ：φ6.3 フォーンプラグ（複式又は単頭）
プレート：1連フルカラー新金属カバープレート
適合スイッチボックス：JIS1ヶ用スイッチボックス

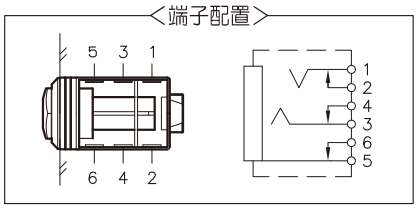

標準型接続プレート

■外観寸法図

○ スピーカーコネクタープレート（2連）
品番：QIJ220PT

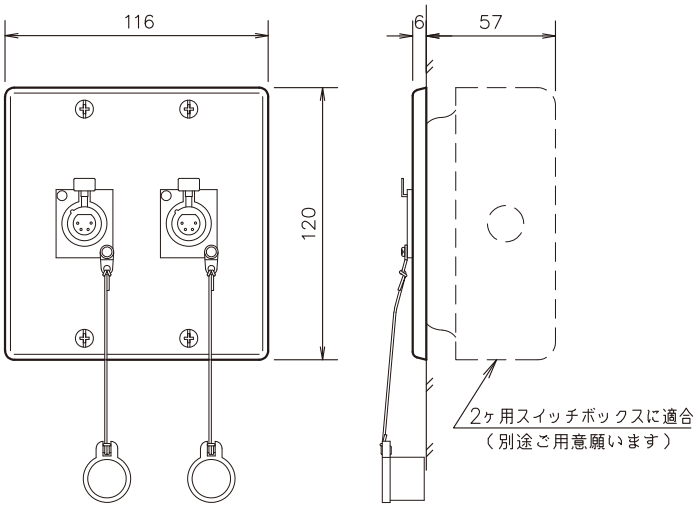

使用コネクター：XLR4−31−F77（4ピンメス座）×2
キャップ：XLR−SDC ×2
適合プラグ：XLR4−12C（オスプラグ）または相当品
プレート：2連フルカラー新金属カバープレート
適合スイッチボックス：JIS2ヶ用スイッチボックス

標準型接続プレート

■外観寸法図

○ 同軸コネクタープレート（BNC・2個用）
品番：QST110PT

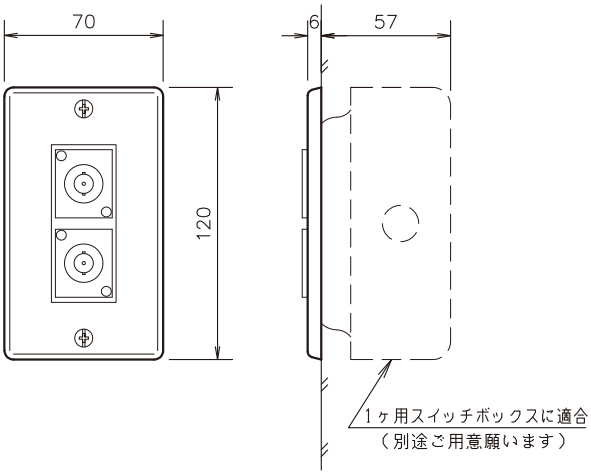

使用コネクター：BCJ−RU ×2
プレート：1連フルカラー新金属カバープレート
適合スイッチボックス：JIS1ヶ用スイッチボックス
コネクター取付金具：クロムフリー鋼板 t＝1.2mm
焼付塗装（シルバー）

○ キャノンコネクタープレート（3ピンメス・2個用）
品番：QST120PT

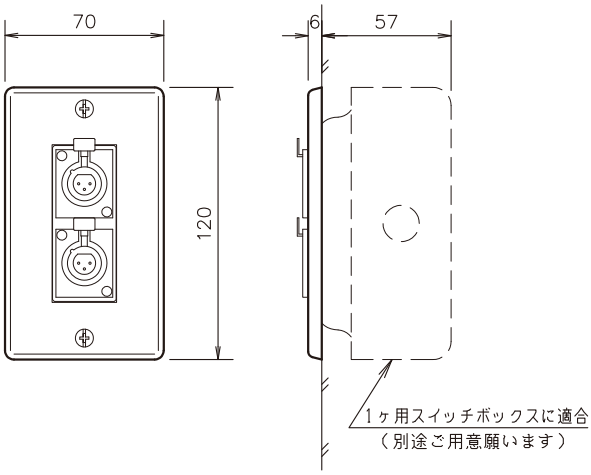

使用コネクター：XLR3−31−F77（3ピンメス座）×2
プレート：1連フルカラー新金属カバープレート
適合スイッチボックス：JIS1ヶ用スイッチボックス
コネクター取付金具：クロムフリー鋼板 t＝1.2mm
焼付塗装（シルバー）

○ キャノンコネクタープレート（3ピンオス・2個用）
品番：QST130PT

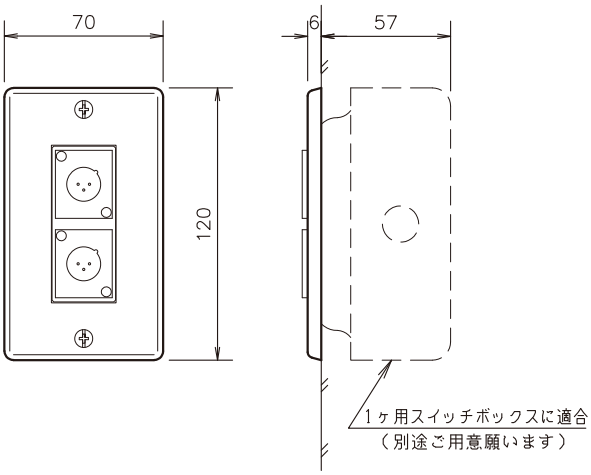

使用コネクター：XLR3−32−F77（3ピンオス座）×2
プレート：1連フルカラー新金属カバープレート
適合スイッチボックス：JIS1ヶ用スイッチボックス
コネクター取付金具：クロムフリー鋼板 t＝1.2mm
焼付塗装（シルバー）

○ キャノンコネクタープレート（4ピンメス・2個用）
品番：QST140PT

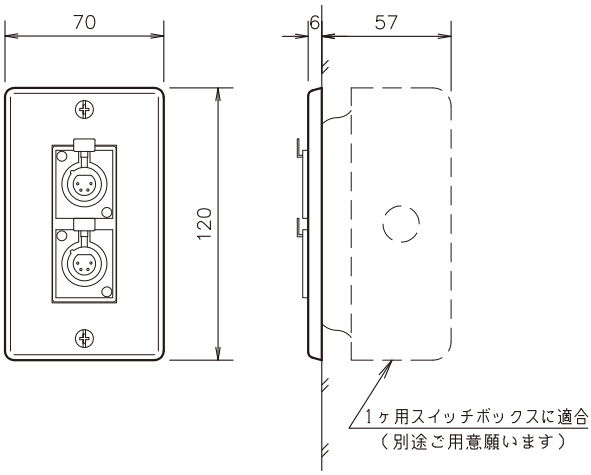

使用コネクター：XLR4−31−F77（4ピンメス座）×2
プレート：1連フルカラー新金属カバープレート
適合スイッチボックス：JIS1ヶ用スイッチボックス
コネクター取付金具：クロムフリー鋼板 t＝1.2mm
焼付塗装（シルバー）

標準型接続プレート

■外観寸法図

○ キャノンコネクタープレート（4ピンオス・2個用）
品番：QST150PT

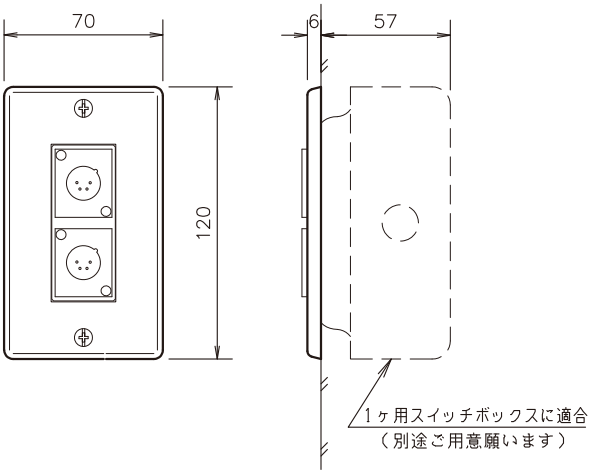

使用コネクター：XLR4−32−F77（4ピンオス座）×2
プレート：1連フルカラー新金属カバープレート
適合スイッチボックス：JIS1ヶ用スイッチボックス
コネクター取付金具：クロムフリー鋼板 t＝1.2mm
焼付塗装（シルバー）

○ ワイヤレスアンテナ・マイク接続プレート
品番：QST210PT

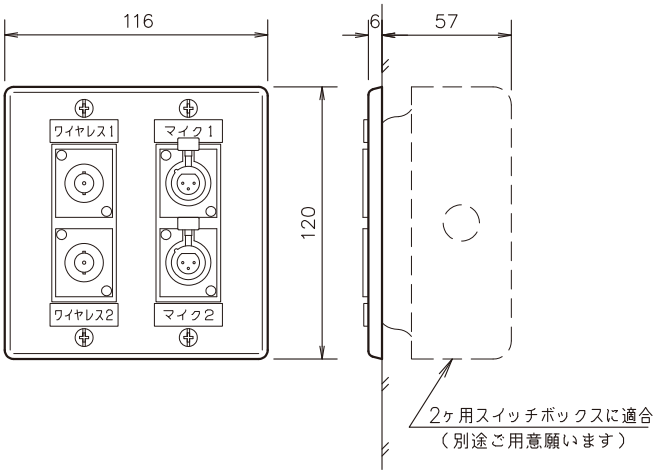

使用コネクター：アンテナコネクタ BCJ−RU ×2
マイクコネクタ XLR3−31−F77
（3ピンメス座）×2
銘板：30W×10H　透明アクリル製　白地黒文字
プレート：2連フルカラー新金属カバープレート
適合スイッチボックス：JIS2ヶ用スイッチボックス
コネクター取付金具：クロムフリー鋼板 t＝1.2mm
焼付塗装（シルバー）

○ ワイヤレスアンテナ・マイク接続プレート
品番：QST220PT

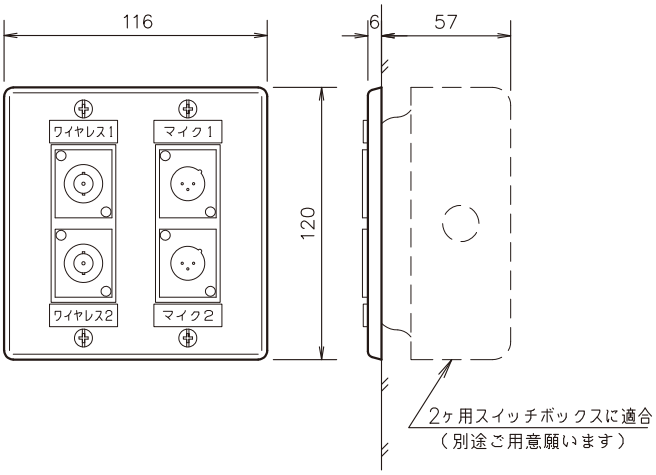

使用コネクター：アンテナコネクタ BCJ−RU ×2
マイクコネクタ XLR3−32−F77 ×2
（3ピンオス座）
銘板：30W×10H　透明アクリル製　白地黒文字
プレート：2連フルカラー新金属カバープレート
適合スイッチボックス：JIS2ヶ用スイッチボックス
コネクター取付金具：クロムフリー鋼板 t＝1.2mm
焼付塗装（シルバー）

○ ワイヤレスアンテナ・スピーカー接続プレート
品番：QST230PT

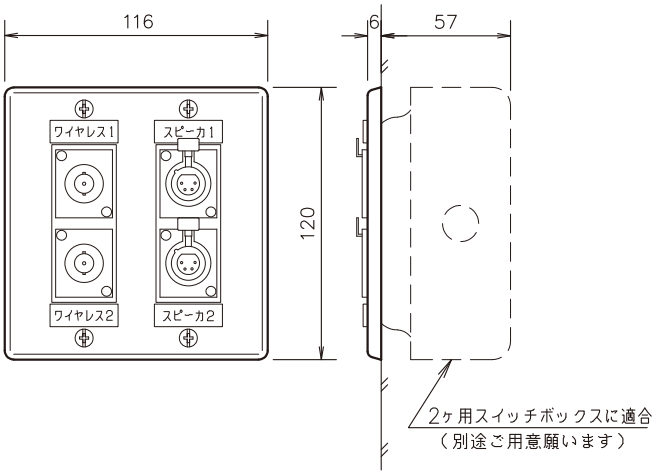

使用コネクター：アンテナコネクタ BCJ−RU ×2
スピーカーコネクタ XLR4−31−F77 ×2
（4ピンメス座）
銘板：30W×10H　透明アクリル製　白地黒文字
プレート：2連フルカラー新金属カバープレート
適合スイッチボックス：JIS2ヶ用スイッチボックス
コネクター取付金具：クロムフリー鋼板 t＝1.2mm
焼付塗装（シルバー）

1Uサイズラックマウント金具 JAB025R1

1台用ハーフサイズ ユニット用。

■外観寸法図

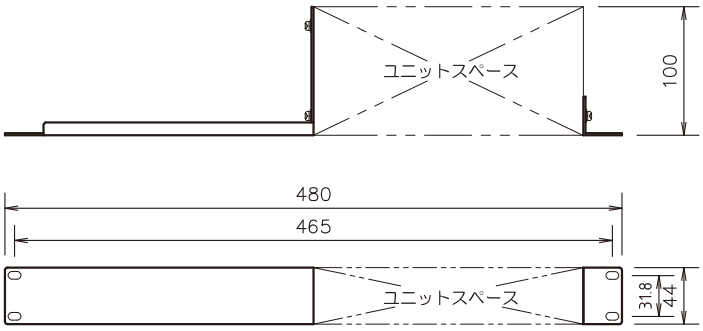

・音声感知リレーボックス「JAB020HD」、開演ブザーユニット「JEF010BZ」用のラックマウント金具です。

■主な仕様

適合機種：JAB020HD、JEF010BZ
材質・仕上げ：クロムフリー鋼板 t＝1.6mm 焼付塗装
標準色：ライトグレー色半艶
重量：約0.4kg
付属品：ユニット取付用M3ビス×6、マウントビス×4

1Uサイズラックマウント金具 JAB026R2

2台連結用。

■外観寸法図

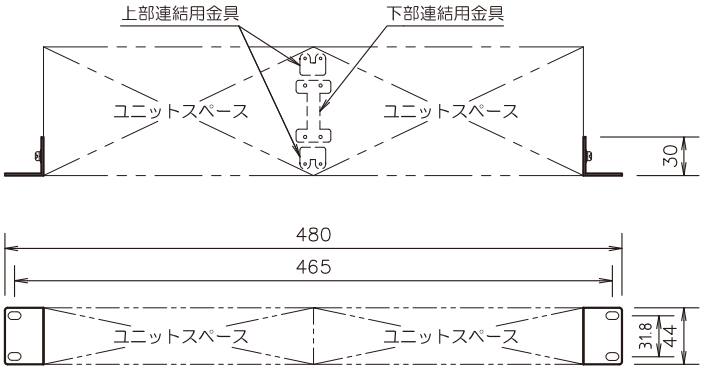

・音声感知リレーボックス「JAB020HD」2台、開演ブザーユニット「JEF010BZ」2台用のラックマウント金具です。

■主な仕様

適合機種：JAB020HD 2台、JEF010BZ 2台
材質・仕上げ：クロムフリー鋼板 t＝1.6mm 焼付塗装
標準色：ライトグレー色半艶
重量：約0.2kg
付属品：ユニット取付用M3ビス×4、
上部連結金具M2サラビス×4、
下部連結金具M3ビス×4、
マウントビス×4

固定金具 JCD026W

用途に合った場所へ固定。

■外観寸法図

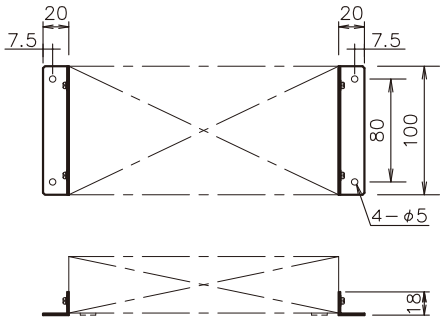

・音声感知型リレーボックス「JAB020HD」、レベル変換ボックス「JCD070CD」用固定金具です。

■主な仕様

適合機種：JAB020HD、JCD070CD
材質・仕上げ：クロムフリー鋼板 t＝1.6mm 焼付塗装
標準色：ライトグレー色半艶
重量：約0.1kg
付属品：ユニット取付用M3ビス×4

1Uサイズラックマウント金具 JCD075R

最大4台まで取付可能。

■外観寸法図

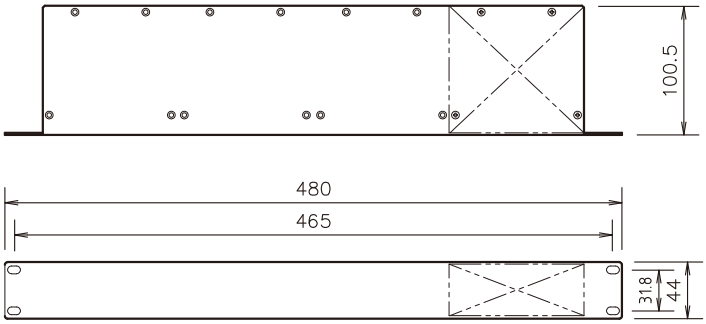

・レベル変換ボックス「JCD070CD」用ラックマウント金具です。
最大4台まで取付できます。

■主な仕様

適合機種：JCD070CD
材質・仕上げ：クロムフリー鋼板 t＝1.6mm 焼付塗装
標準色：ライトグレー色半艶
重量：約1.0kg
付属品：マウントビス×4

1Uサイズラックマウント金具 QCD100R

■外観寸法図

・スピーカーセレクター「IEF100D」用ラックマウント金具です。

■主な仕様

適合機種：IEF100D
材質・仕上げ：クロムフリー鋼板 t＝2.3mm 焼付塗装
標準色：ライトベージュ色半艶
重量：約0.1kg
付属品：マウントビス×4、M4取付ビス×4

2Uサイズラックマウント金具 QCD200R／QCD200RG

■外観寸法図

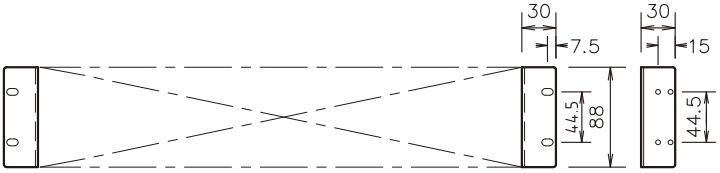

・スピーカーセレクター「IEF200D」用と、5局非常放送ユニット「ICD050D」用ラックマウント金具です。

■主な仕様

○ QCD200R
適合機種：IEF200D
材質・仕上げ：クロムフリー鋼板 t＝2.3mm 焼付塗装
標準色：ライトベージュ色半艶
重量：約0.2kg
付属品：マウントビス×4、M4取付ビス×4

○ QCD200RG
適合機種：ICD050D
材質・仕上げ：クロムフリー鋼板 t＝2.3mm 焼付塗装
標準色：ライトグレー色半艶
重量：約0.2kg
付属品：マウントビス×4、M4取付ビス×4

1Uサイズラックマウント金具 RM01H

ハーフサイズユニット用。

■外観寸法図

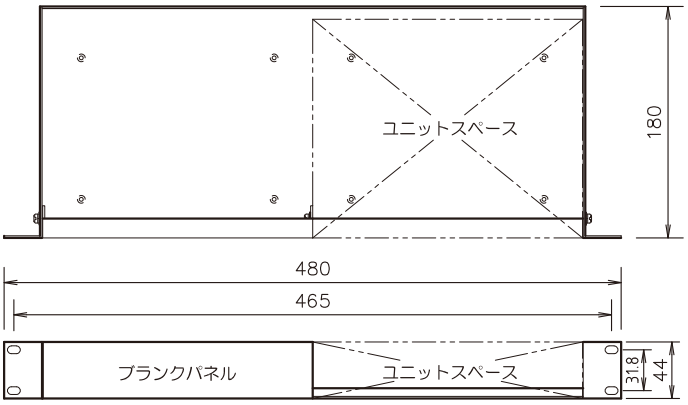

・VPコントローラー「BAB101CB」等の1Uハーフサイズタイプユニット専用のラックマウント金具です。
・ユニットは、2台までマウントできます。
1台の時は、付属のブランクパネルを利用し左右どちらにでもマウントできます。

■主な仕様

適合機種：BAB101CB、CCD300RS
材質・仕上げ：クロムフリー鋼板 t＝1.6mm 焼付塗装
標準色：黒色半艶
重量：約1.5kg
付属品：ブランクパネル×1、マウントビス×4、
ユニット取付用皿ビス×8、
ブランクパネル取付ビス×4

2Uサイズラックマウント金具 RM02H

ハーフサイズユニット用。

■外観寸法図

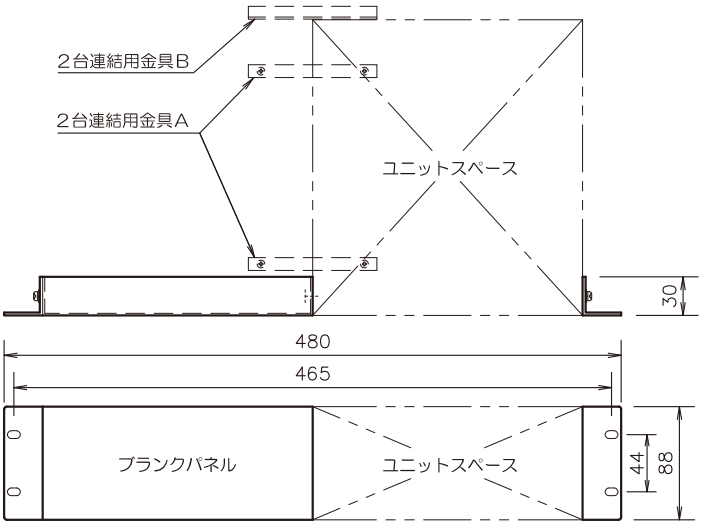

・EMG24Vパワーアップボックス「EM02H」等の2Uハーフサイズタイプユニット専用のラックマウント金具です。
・ユニットは、2台までマウントできます。
1台の時は、付属のブランクパネルを利用し左右どちらにでもマウントできます。

■主な仕様

適合機種：EM02H、IR02H
材質・仕上げ：クロムフリー鋼板 t＝1.6、2.3mm 焼付塗装
標準色：ライトグレー色半艶
重量：約0.8kg
付属品：ブランクパネル×1、マウントビス×4、
ブランクパネル取付ビス×6、
2台連結金具A×2及び取付用皿ビス×4、
2台連結金具B×1及び取付ビス×4

ラックマウント金具各種

・AV機器のラックマウント金具です。（マウントする機器によっては、商品をお借りすることもあります。予めご了承ください。）
・マウント金具の代表的な形状を2種類、ご紹介いたします。
標準色は黒色半艶です。指定色をご要望の場合は（社）日本塗装工業会の塗料用標準色よりお選びください。

○ 3点式金具

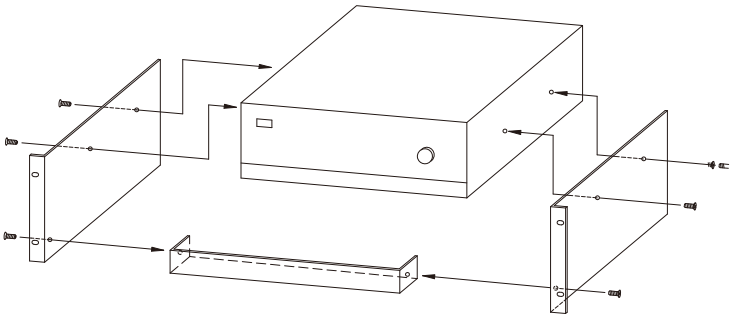

○ 棚式金具

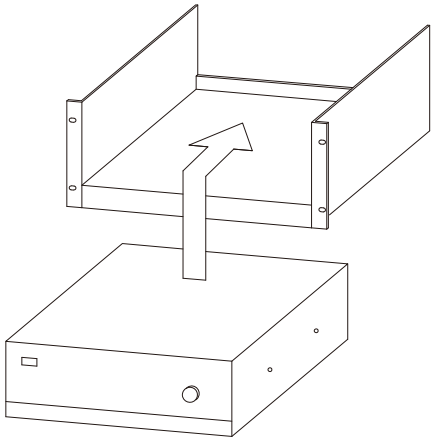

標準型AV接続盤

・各種音響ワゴンなどの中継用に使用する壁面埋込型の接続盤です。
・額縁のサイズは、幅が300mm、350mm及び400mm、高さがそれぞれ200mmと250mmの6種類。
・形状は、Aタイプ（扉無し）、Bタイプ（パネル落とし込み式）、Cタイプ（扉式）、Dタイプ（扉・小扉式）及びEタイプ（扉取り外し式）の5タイプ、計30種類の中からお選びいただけます。
・埋込ボックス、コネクタプラグは別途ご注文願います。

■ W300×H200　サイズ

□ Aタイプ ＜品番：TBA3020N001＞

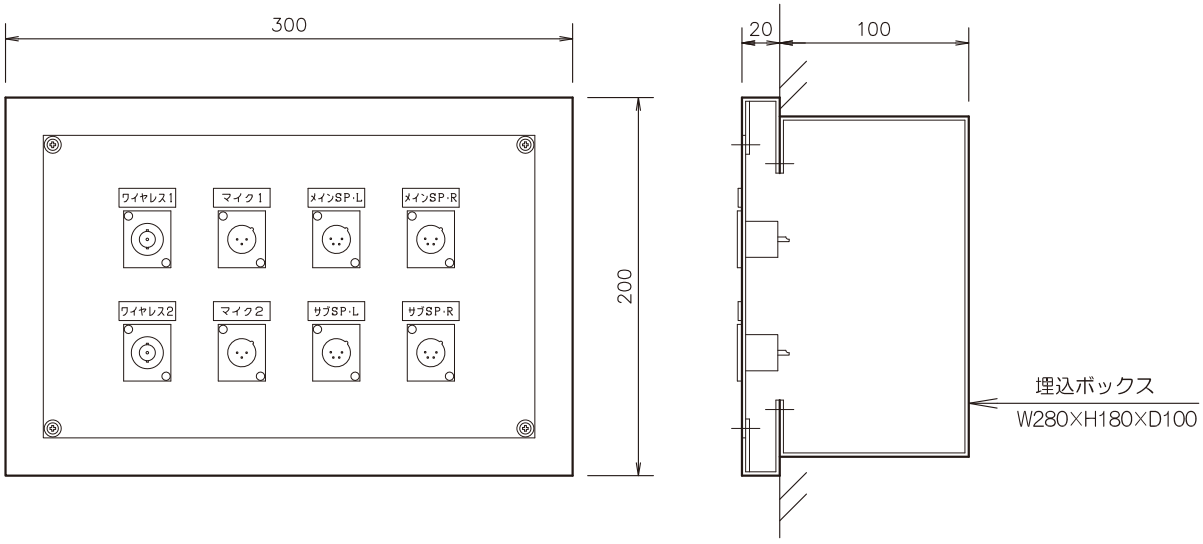

埋込ボックス品番：UB2818A（錆止め塗装）
アンテナコネクター：BCJ−RU×2
マイクコネクター：XLR3−32−F77（3ピンオス座）×2
スピーカーコネクター：XLR4−32−F77（4ピンオス座）×4

※　以降　各タイプのコネクタ及び銘板の名称はAタイプと同様です。

銘　　板：W30×H10　透明アクリル製×8
　　白地黒文字、裏彫り
材質・仕上げ：クロムフリー鋼板　t＝1.6mm 焼付塗装
標　　準　　色：クリーム色半艶
付　　属　　品：埋込ボックス連結用ビス×4

□ Bタイプ ＜品番：TBB3020N001＞

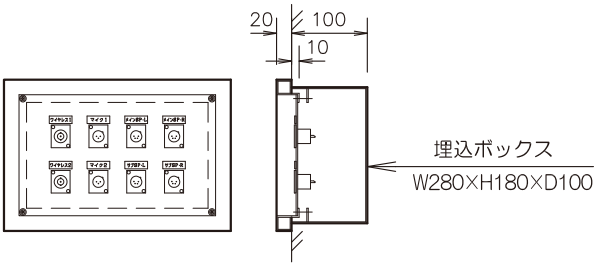

埋込ボックス品番：UB2818B（錆止め塗装）

□ Cタイプ ＜品番：TBC3020N001＞

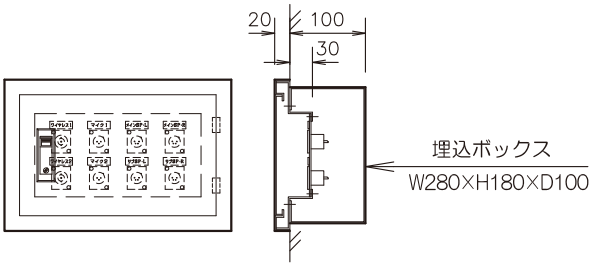

埋込ボックス品番：UB2818A（錆止め塗装）
平 面 ハンドル：A−250−4−1　キーNo.30

□ Dタイプ ＜品番：TBD3020N001＞

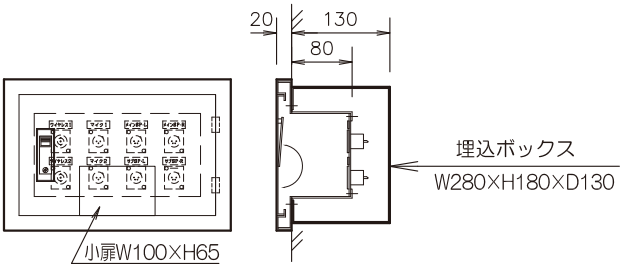

埋込ボックス品番：UB2818D（錆止め塗装）
平 面 ハンドル：A−250−4−1　キーNo.30

□ Eタイプ ＜品番：TBE3020N001＞

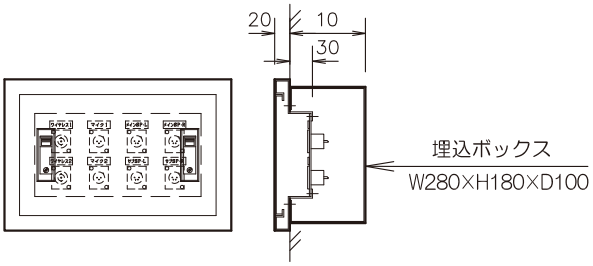

埋込ボックス品番：UB2818A（錆止め塗装）
平 面 ハンドル：A−250−4−1　キーNo.30

標準型AV接続盤

■ W300×H250 サイズ

□ Aタイプ ＜品番：TBA3025N001＞

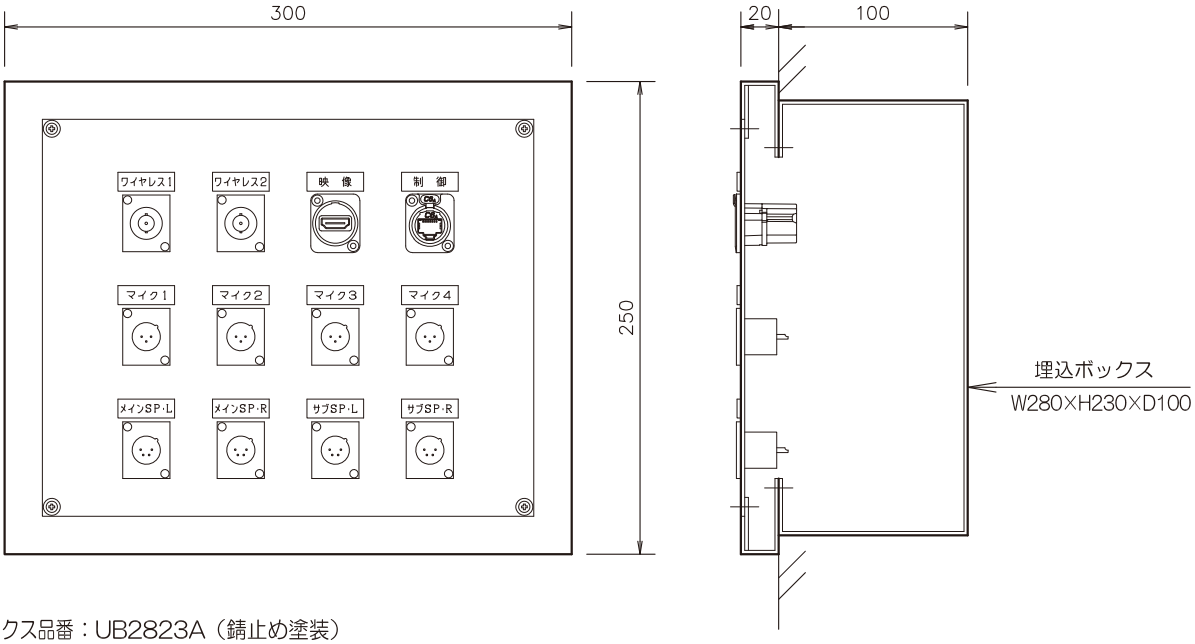

埋込ボックス品番：UB2823A（錆止め塗装）
アンテナコネクター：BCJ−RU ×2
映像コネクター：NAHDMI−W（HDMI 2.0）
制御コネクター：NE8FDX−P6（RJ45、CAT6A）
マイクコネクター：XLR3−32−F77（3ピンオス座）×4
スピーカーコネクター：XLR4−32−F77（4ピンオス座）×4

銘　　板：W30×H10 透明アクリル製　×12
　　白地黒文字、裏彫り
材質・仕上げ：クロムフリー鋼板　t ＝1.6mm 焼付塗装
標　準　色：クリーム色半艶
付　属　品：埋込ボックス連結用ビス ×4

※ 以降 各タイプのコネクタ及び銘板の名称はAタイプと同様です。

□ Bタイプ ＜品番：TBB3025N001＞

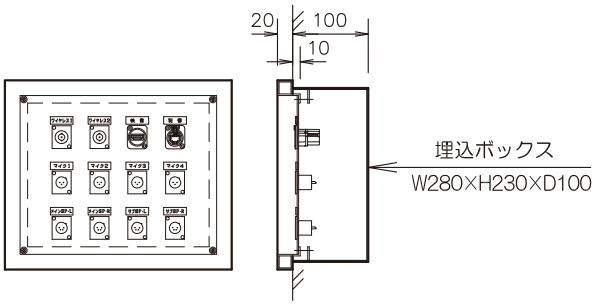

埋込ボックス品番：UB2823B（錆止め塗装）

□ Cタイプ ＜品番：TBC3025N001＞

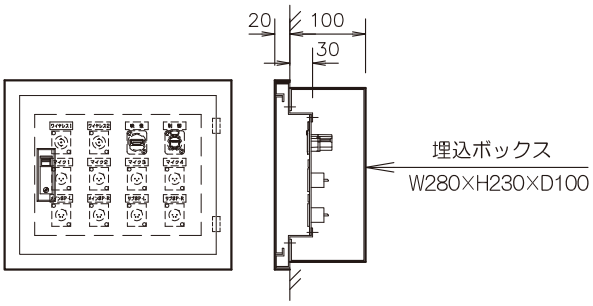

埋込ボックス品番：UB2823A（錆止め塗装）
平面ハンドル：A−250−4−1　キー№30

□ Dタイプ ＜品番：TBD3025N001＞

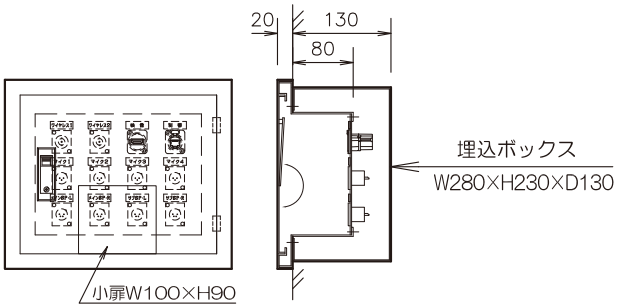

埋込ボックス品番：UB2823D（錆止め塗装）
平面ハンドル：A−250−4−1　キー№30

□ Eタイプ ＜品番：TBE3025N001＞

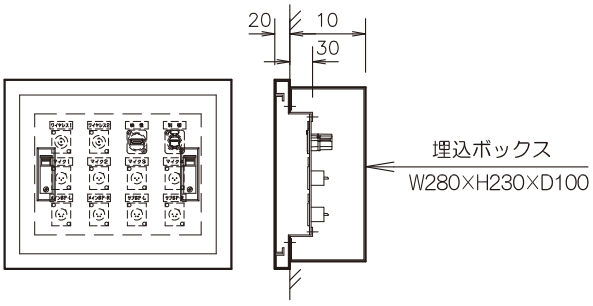

埋込ボックス品番：UB2823A（錆止め塗装）
平面ハンドル：A−250−4−1　キー№30

標準型AV接続盤

■ W350×H200 サイズ

□ Aタイプ ＜品番：TBA3520C001＞

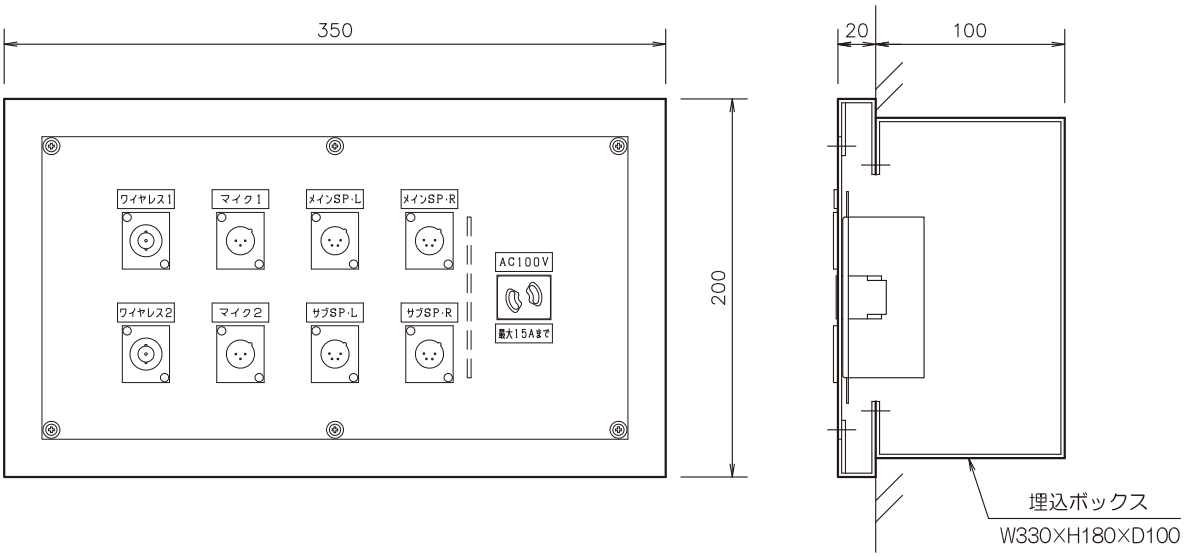

埋込ボックス品番：UB3318A（錆止め塗装）
アンテナコネクター：BCJ−RU ×2
マイクコネクター：XLR3−32−F77（3ピンオス座）×2
スピーカーコネクター：XLR4−32−F77（4ピンオス座）×4
銘　　板：W30×H10 透明アクリル製　×10
白地黒文字、裏彫り

ACコンセント：WN1061（抜け止めコンセント）
材質・仕上げ：クロムフリー鋼板　t＝1.6mm 焼付塗装
標　準　色：クリーム色半艶
付　属　品：埋込ボックス連結用ビス ×4

※ 以降 各タイプのコネクタ及び銘板の名称はAタイプと同様です。

□ Bタイプ ＜品番：TBB3520C001＞

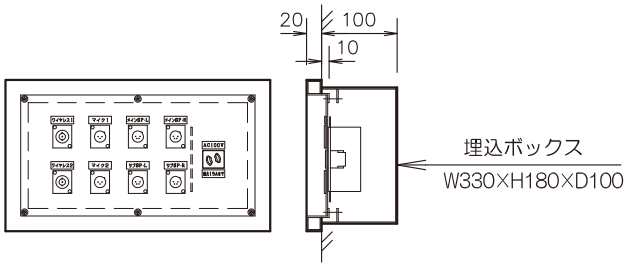

埋込ボックス品番：UB3318B（錆止め塗装）

□ Cタイプ ＜品番：TBC3520C001＞

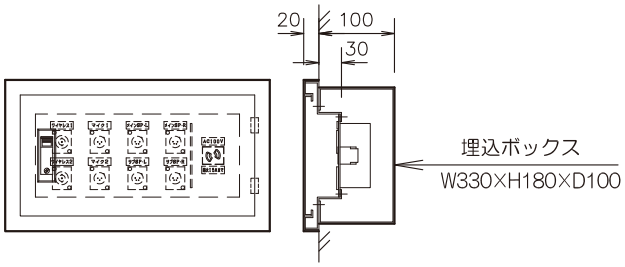

埋込ボックス品番：UB3318A（錆止め塗装）
平面ハンドル：A−250−4−1　キー№30

□ Dタイプ ＜品番：TBD3520C001＞

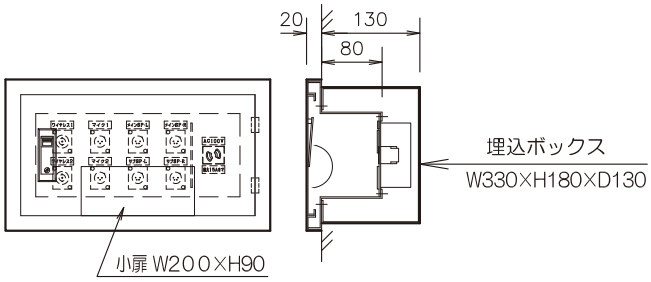

埋込ボックス品番：UB3318D（錆止め塗装）
平面ハンドル：A−250−4−1　キー№30

□ Eタイプ ＜品番：TBE3520C001＞

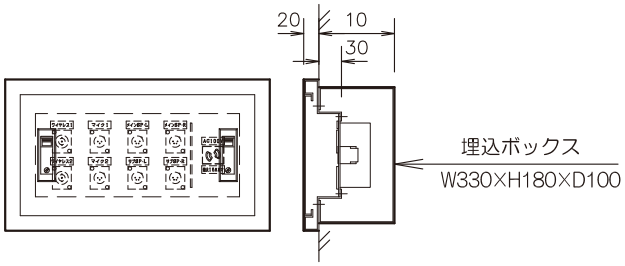

埋込ボックス品番：UB3318A（錆止め塗装）
平面ハンドル：A−250−4−1　キー№30

標準型AV接続盤

■ W350×H250 サイズ

□ Aタイプ ＜品番：TBA3525C001＞

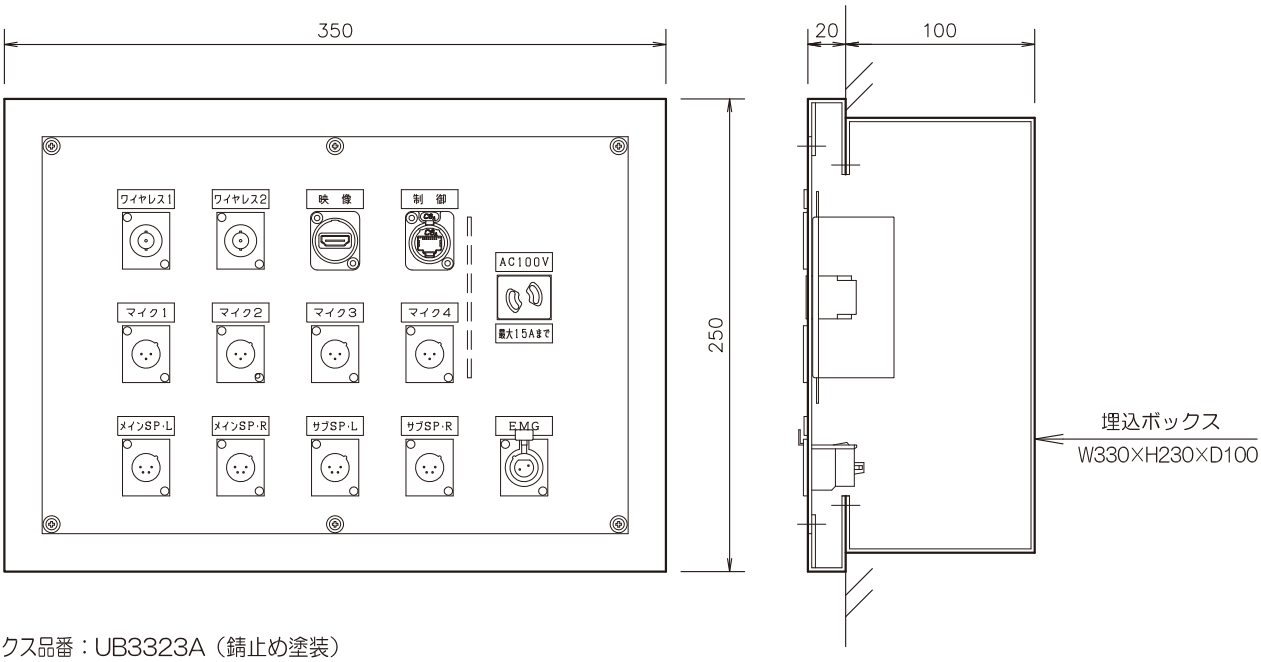

埋込ボックス品番：UB3323A（錆止め塗装）
アンテナコネクター：BCJ−RU ×2
映像コネクター：NAHDMI−W（HDMI 2.0）
制御コネクター：NE8FDX−P6（RJ45、CAT6A）
マイクコネクター：XLR3−32−F77（3ピンオス座）×4
スピーカーコネクター：XLR4−32−F77（4ピンオス座）×4
EMGコネクター：XLR2A−31−F77（2ピンメス座）

※ 以降 各タイプのコネクタ及び銘板の名称はAタイプと同様です。

ACコンセント：WN1061（抜け止めコンセント）
銘　　板：W30×H10 透明アクリル製　×15
　　白地黒文字、裏彫り
材質・仕上げ：クロムフリー鋼板　t＝1.6mm 焼付塗装
標　準　色：クリーム色半艶
付　属　品：埋込ボックス連結用ビス ×4

□ Bタイプ ＜品番：TBB3525C001＞

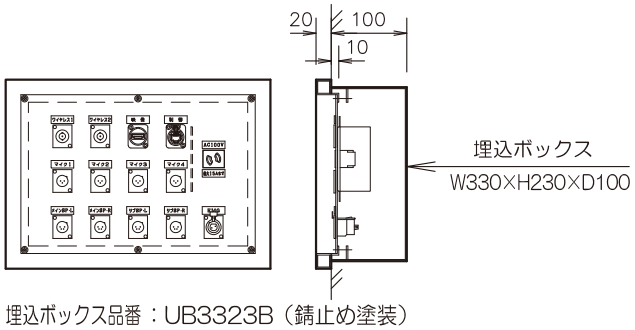

埋込ボックス品番：UB3323B（錆止め塗装）

□ Cタイプ ＜品番：TBC3525C001＞

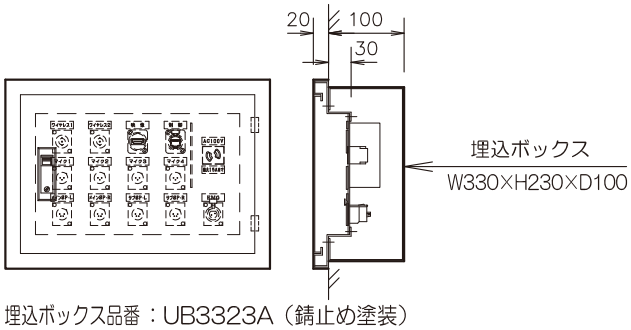

埋込ボックス品番：UB3323A（錆止め塗装）
平面ハンドル：A−250−4−1　キー№30

□ Dタイプ ＜品番：TBD3525C001＞

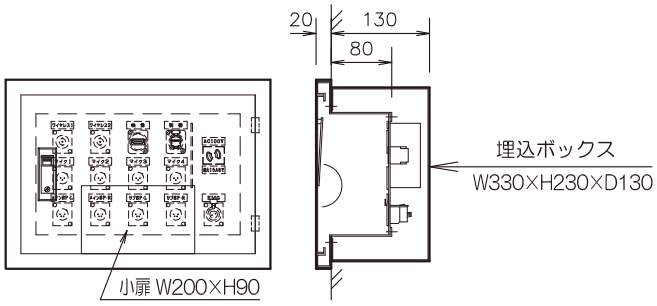

埋込ボックス品番：UB3323D（錆止め塗装）
平面ハンドル：A−250−4−1　キー№30

□ Eタイプ ＜品番：TBE3525C001＞

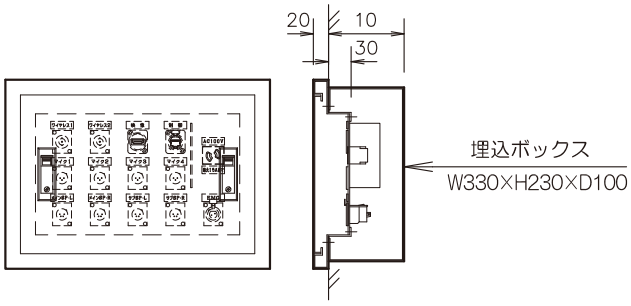

埋込ボックス品番：UB3323A（錆止め塗装）
平面ハンドル：A−250−4−1　キー№30

標準型AV接続盤

■ W400×H200 サイズ

□ Aタイプ ＜品番：TBA4020C001＞

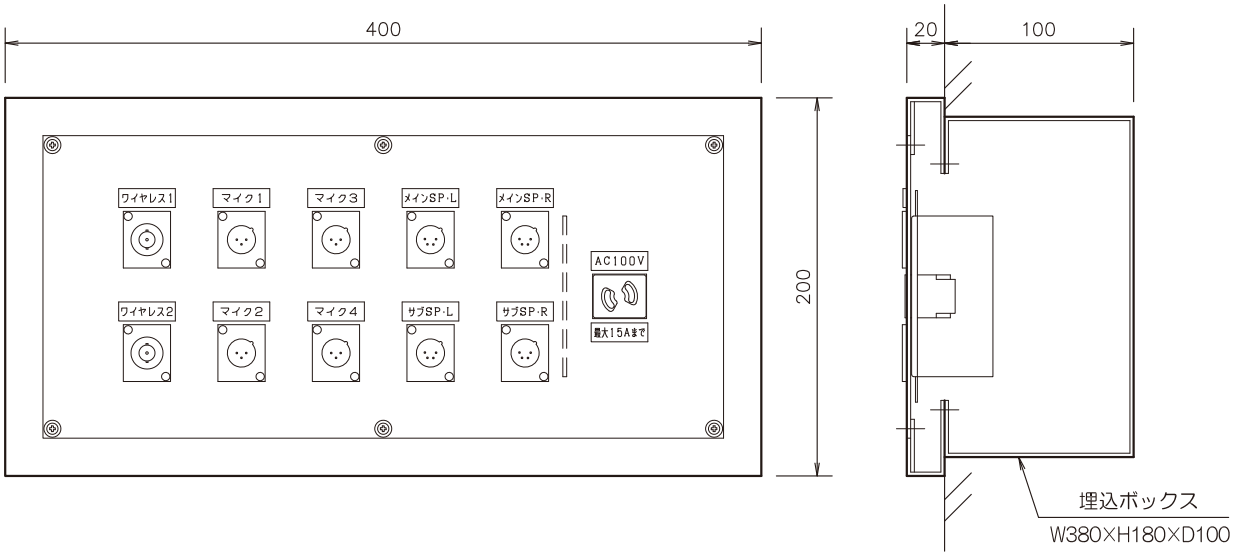

埋込ボックス品番：UB3818A（錆止め塗装）
アンテナコネクター：BCJ−RU ×2
マイクコネクター：XLR3−32−F77（3ピンオス座）×4
スピーカーコネクター：XLR4−32−F77（4ピンオス座）×4
銘　　板：W30×H10 透明アクリル製　×12
白地黒文字、裏彫り

ACコンセント：WN1061（抜け止めコンセント）
材質・仕上げ：クロムフリー鋼板 t＝1.6mm 焼付塗装
標　準　色：クリーム色半艶
付　属　品：埋込ボックス連結用ビス ×4

※ 以降 各タイプのコネクタ及び銘板の名称はAタイプと同様です。

□ Bタイプ ＜品番：TBB4020C001＞

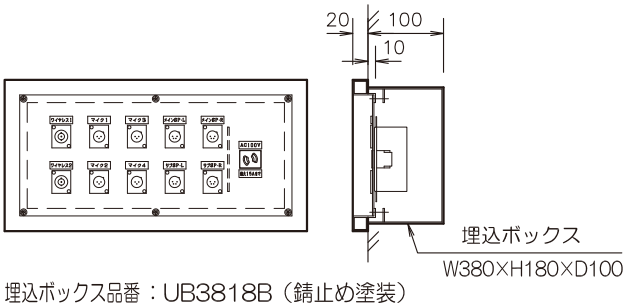

埋込ボックス品番：UB3818B（錆止め塗装）

□ Cタイプ ＜品番：TBC4020C001＞

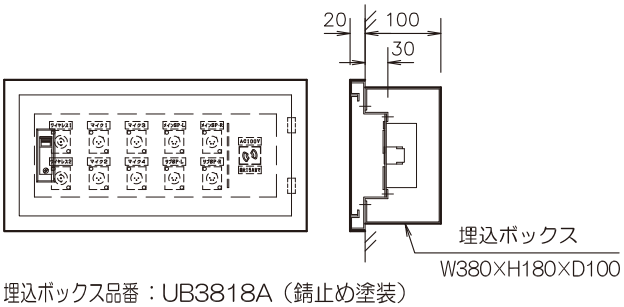

埋込ボックス品番：UB3818A（錆止め塗装）
平面ハンドル：A−250−4−1　キー№30

□ Dタイプ ＜品番：TBD4020C001＞

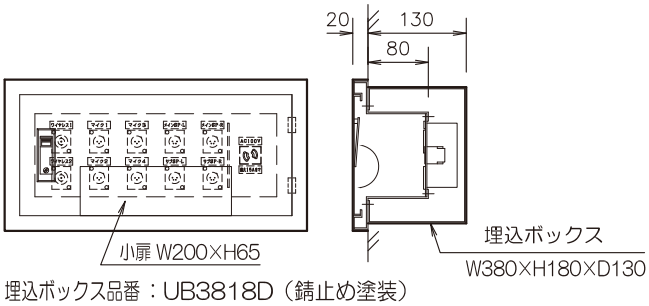

埋込ボックス品番：UB3818D（錆止め塗装）
平面ハンドル：A−250−4−1　キー№30

□ Eタイプ ＜品番：TBE4020C001＞

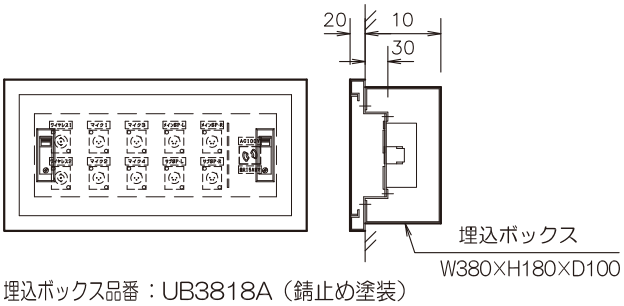

埋込ボックス品番：UB3818A（錆止め塗装）
平面ハンドル：A−250−4−1　キー№30

標準型AV接続盤

■ W400×H250 サイズ

□ Aタイプ ＜品番：TBA4025C001＞

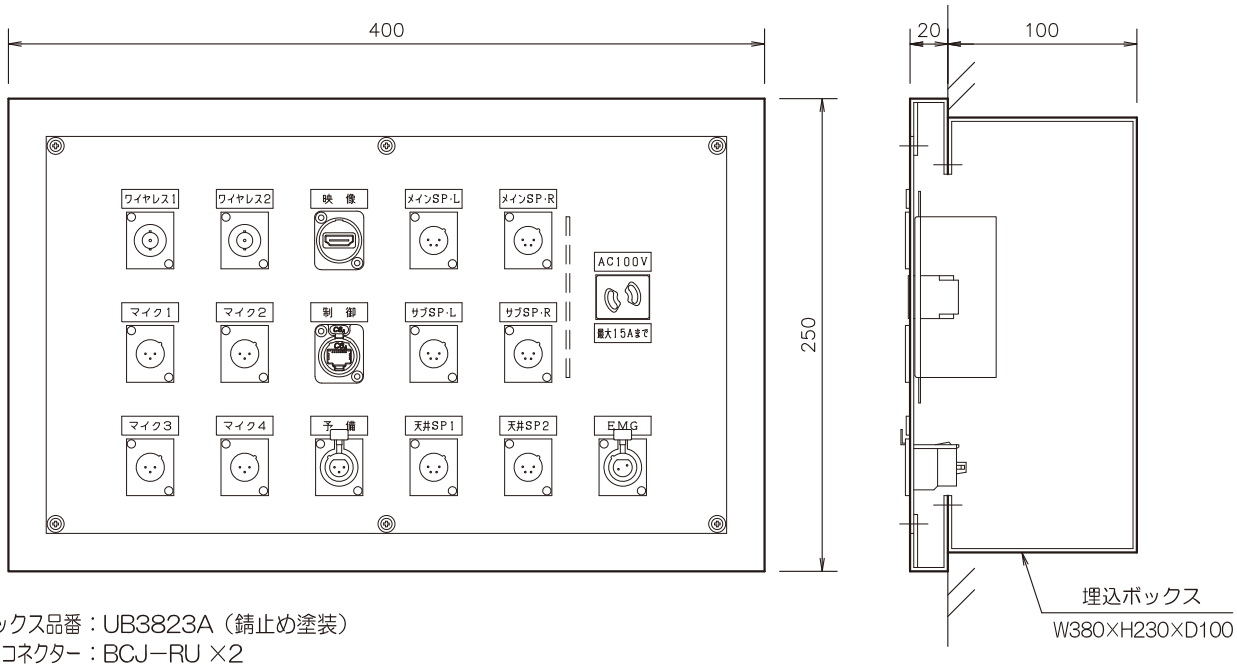

埋込ボックス品番：UB3823A（錆止め塗装）
アンテナコネクター：BCJ−RU ×2
マイクコネクター：XLR3−32−F77（3ピンオス座）×4
映像コネクター：NAHDMI−W（HDMI 2.0）
制御コネクター：NE8FDX−P6（RJ45、CAT6A）
予備コネクター：XLR3−31−F77（3ピンメス座）
スピーカーコネクター：XLR4−32−F77（4ピンオス座）×6
EMGコネクター：XLR2A−31−F77（2ピンメス座）

ACコンセント：WN1061（抜け止めコンセント）
銘　　板：W30×H10 透明アクリル製　×18
　　白地黒文字、裏彫り
材質・仕上げ：クロムフリー鋼板　t＝1.6mm 焼付塗装
標　準　色：クリーム色半艶
付　属　品：埋込ボックス連結用ビス ×4

※ 以降 各タイプのコネクタ及び銘板の名称はAタイプと同様です。

□ Bタイプ ＜品番：TBB4025C001＞

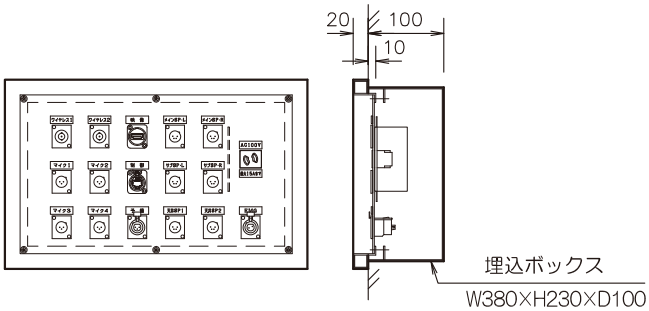

埋込ボックス品番：UB3823B（錆止め塗装）

□ Cタイプ ＜品番：TBC4025C001＞

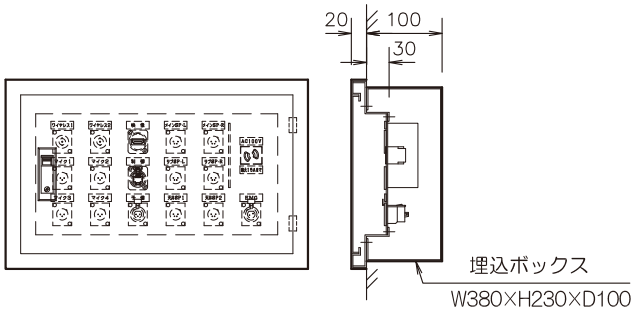

埋込ボックス品番：UB3823A（錆止め塗装）
平面ハンドル：A−250−4−1　キー№30

□ Dタイプ ＜品番：TBD4025C001＞

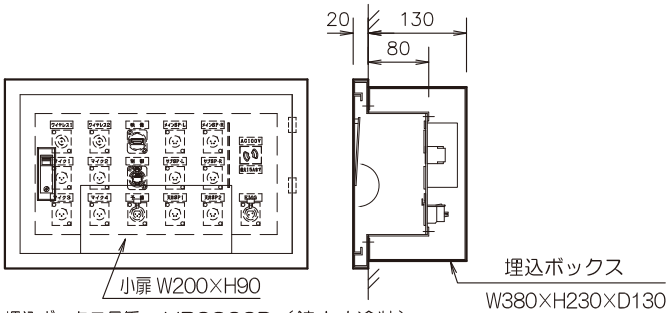

埋込ボックス品番：UB3823D（錆止め塗装）
平面ハンドル：A−250−4−1　キー№30

□ Eタイプ ＜品番：TBE4025C001＞

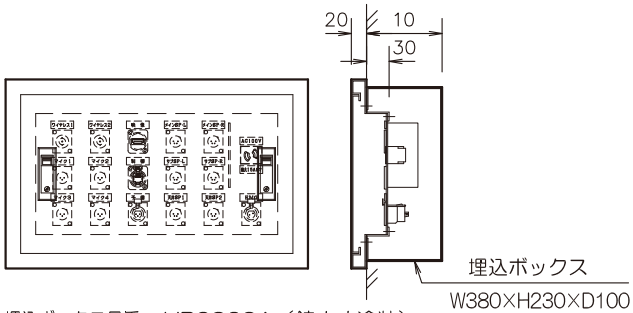

埋込ボックス品番：UB3823A（錆止め塗装）
平面ハンドル：A−250−4−1　キー№30

屋根付屋外防水盤

・放送用各種機器の中継用に用いる屋外用防水盤で、ステンレス製ですので屋外の取り付けに最適です。
・中パネルは、ネジ止め式で本体から取り外しができるようになっています。

■共通仕様

材 質・仕 上 げ：SUS304　t＝1.5mm　ヘアライン仕上げ
キャップ付ロック：A−247−2（タキゲン製造株式会社製）
適合キーハンドル：No.0061−H
銘 板（本体表面）：100W×20H　透明アクリル製　白地黒文字
表示文字「レピーター盤」
銘 板（中パネル）：30W×10H　透明アクリル製　白地黒文字
表示文字は各製品の個別仕様を参照

■外観寸法図

□ 屋根付屋外防水盤A　＜品番：C2025RS001＞

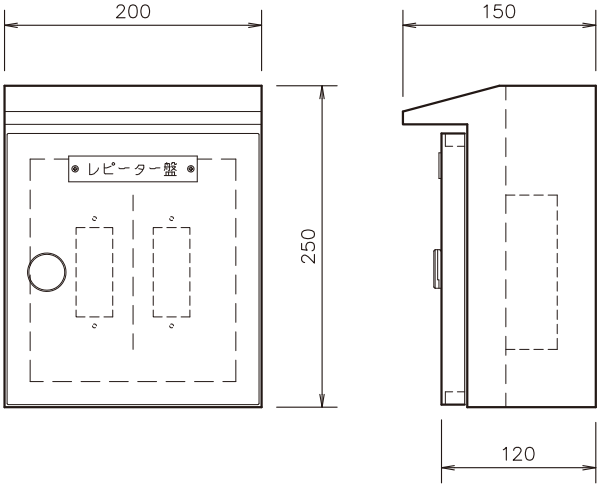

○ 機器に合わせて、自由に部品を実装できるよう、中パネルは穴加工のみとなっています。

部品実装穴サイズ：28.5W×69.5H（フルカラー3コ用）2ヶ所
適 合 取 付 枠：WN3700020（パナソニック株式会社製）
同等品
重　　量：約3.9kg

□ 屋根付屋外防水盤B　＜品番：C2025RS002＞

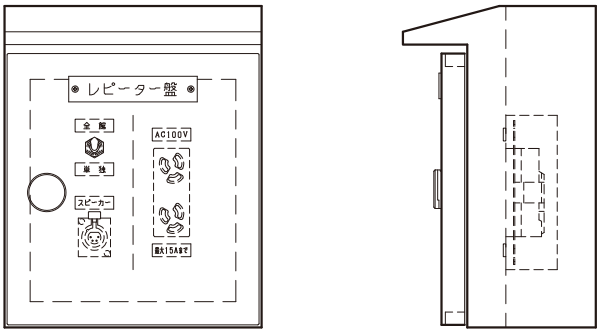

○ 中パネルには、スピーカー用コネクター、切替スイッチおよびＡＣ１００Ｖコンセントを実装しています。

スピーカーコネクター：ＸＬＲ４−３１−Ｆ７７（４ピンメス座）
銘板表示「スピーカー」
切 替 ス イ ッ チ：S−32−J（AC125V20A　3極双投トグルスイッチ）銘板表示　上側「全館」、下側「単独」
ＡＣコンセント：WN1162（AC125V15A 抜け止め接地コンセント）銘板表示「AC100V」「最大15Aまで」
重　　量：約4kg

□ 屋根付屋外防水盤C　＜品番：C2025RS003＞

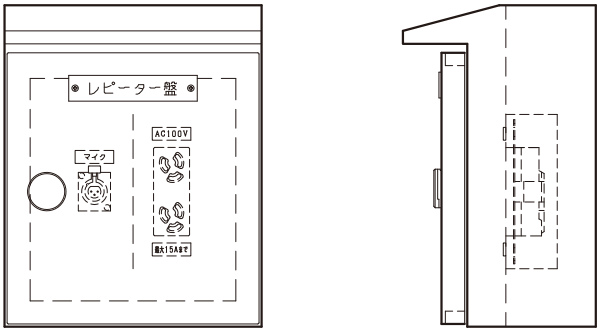

○ 中パネルには、マイク用コネクターおよびAC100Vコンセントを実装しています。

マイクコネクター：XLR3−31−F77（3ピンメス座）
銘板表示「マイク」
ＡＣコンセント：WN1162（AC125V15A 抜け止め接地コンセント）銘板表示「AC100V」「最大15Aまで」
重　　量：約4kg

屋根付屋外防水盤

□ 屋根付屋外防水盤D ＜品番：C2025RS004＞

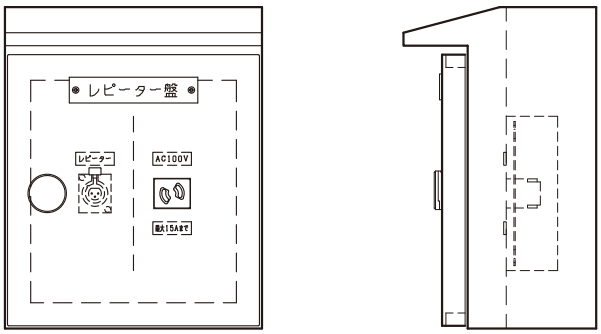

○ 中パネルには、マイク用コネクターおよびAC100Vコンセントを実装しています。

マイクコネクター：XLR3−31−F77（3ピンメス座）
銘板表示「レピーター」
ＡＣコンセント：WN1061（AC125V15A　抜け止めコンセント）　銘板表示「AC100V」「最大15Aまで」
重　　量：約4kg

□ 屋根付屋外防水盤E ＜品番：C2025RS005＞

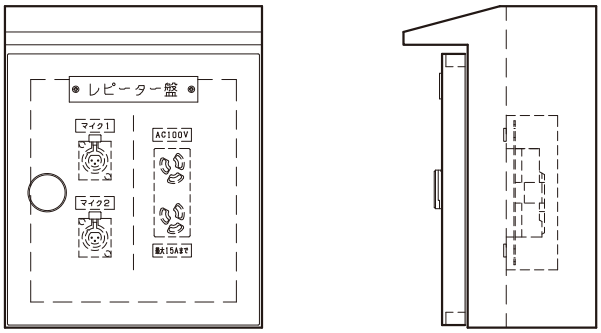

○ 中パネルには、マイク用コネクター2個およびAC100Vコンセントを実装しています

マイクコネクター：XLR3−31−F77（3ピンメス座）×2
銘板表示「マイク1」「マイク2」
ＡＣコンセント：WN1162（AC125V15A 抜け止め接地コンセント）　銘板表示「AC100V」「最大15Aまで」
重　　量：約4kg

□ 屋根付屋外防水盤F ＜品番：C2025RS006＞

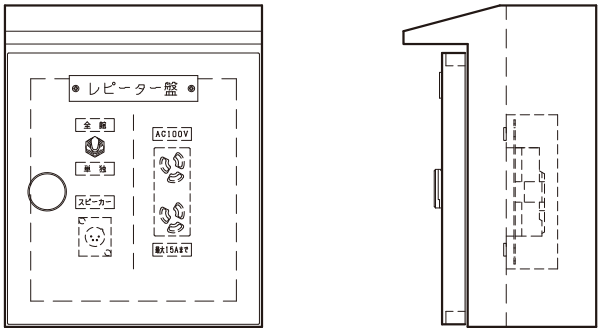

○ 中パネルには、スピーカー用コネクター、切替スイッチおよびAC100Vコンセントを実装しています。

スピーカーコネクター：XLR4−32−F77（4ピンオス座）
銘板表示「スピーカー」
切替スイッチ：S−32−J（AC125V20A　3極双投トグルスイッチ）　銘板表示　上側「全館」、下側「単独」
ＡＣコンセント：WN1162（AC125V15A 抜け止め接地コンセント）　銘板表示「AC100V」「最大15Aまで」
重　　量：約4kg

□ 屋根付屋外防水盤G ＜品番：C2025RS007＞

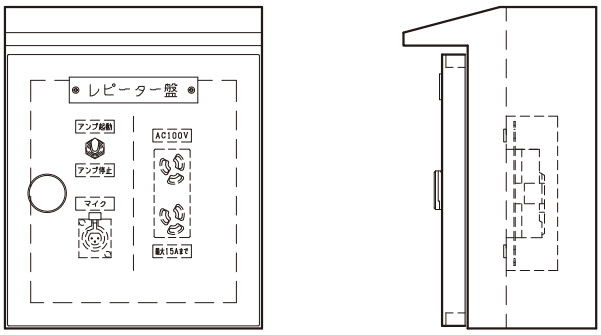

○ 中パネルには、マイク用コネクター、アンプ起動スイッチおよびAC100Vコンセントを実装しています。

マイクコネクター：XLR3−31−F77（3ピンメス座）
銘板表示「マイク」
アンプ起動スイッチ：S−6A（2極双投トグルスイッチ）
AC125V 8A（誘導負荷）
銘板表示 上側「アンプ起動」下側「アンプ停止」
ＡＣコンセント：WN1162（AC125V15A 抜け止め接地コンセント）銘板表示「AC100V」「最大15Aまで」
重　　量：約4kg

非常カット電源コンセント　SKLシリーズ
SKL110P2／SKL120P2／SKL130P2／SKL140P3／SKL150P3

・本機は、非常放送設備（防災アンプ）からの非常信号により、自動的にローカルアンプの電源を遮断する非常カット電源コンセントです。
　コンセントは、抜け止め式や扉付コンセント、接地端子付き等、５種類用意しています。
・非常時DC24V断によりAC100Vの供給を断にすると同時に前面にある表示灯が消灯するため通常・非常の状態がわかります。

■外観寸法図

□ 2Pコンセント　＜品番：SKL110P2＞

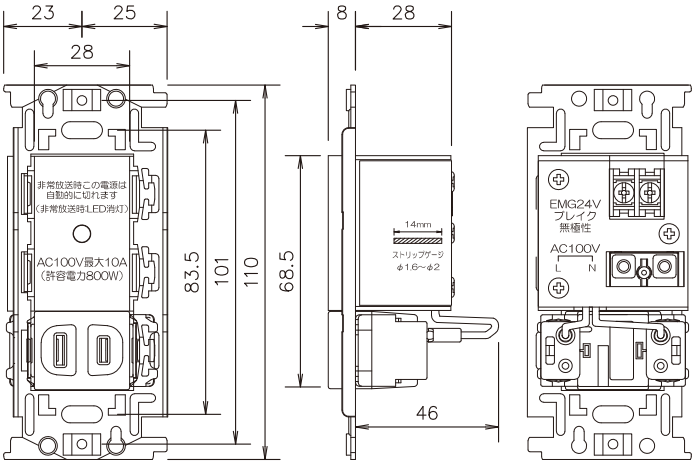

■定格・共通仕様

制 御 電 源：DC24V 15mA（無極性）非常放送設備から供給
制 御 方 式：EMG DC24V ブレイクによりAC100V断制御
コ ン セ ン ト：AC100V　50／60Hz
　　電力容量　最大800W
　　電流容量　最大10A
端　子　部：AC100V　スクリューレス端子
　　（適用線種　単銅線φ1.6mm ～ φ2.0mm）
　　DC24V（EMG24V）無極性　M3ネジ端子
　　バリアー間隔 6.2mm
　　（適用線種　単銅線またはより線、渡り配線可）
表　示　灯：緑色LED（通常時点灯、非常時消灯）
材質・仕上げ：クロムフリー鋼板　t＝1.2mm　焼付塗装
　　（埋込取付枠　亜鉛鋼板　t＝1.4mm　無塗装）
標　準　色：アイボリー色
重　　量：約180g
適合プレート：フルカラー3コ用プレート（別途ご用意願います）
適合ボックス：JIS1ヶ用スイッチボックス深型
　　（別途ご用意願います）

□ 扉付き2Pコンセント
＜品番：SKL120P2＞

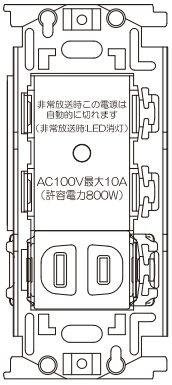

□ 抜け止め2Pコンセント
＜品番：SKL130P2＞

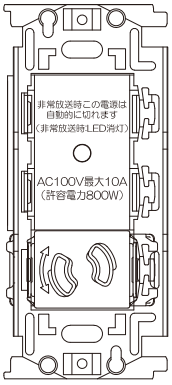

□ 接地コンセント
＜品番：SKL140P3＞

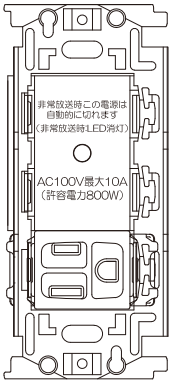

□ 抜け止め接地コンセント
＜品番：SKL150P3＞

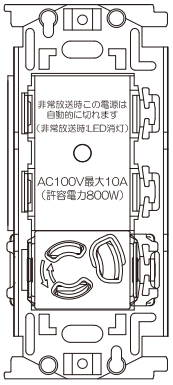

■ブロックダイヤグラム

□ SKL110P2、SKL120P2、SKL130P2

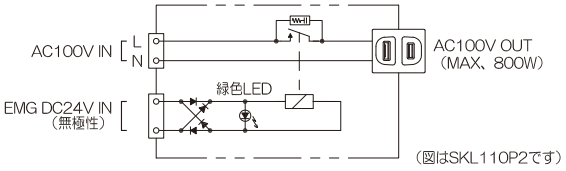

□ SKL140P3、SKL150P3

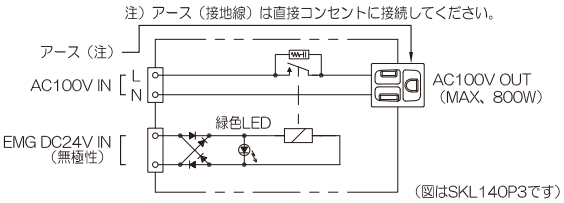

KYOEI
ENGINEERING

そ　の　他

その他

詳細については、お問い合わせください。

・ご要望に合わせたオーダーメイドの製品を製作致します。綿密な打ち合わせの上、承認図、仕様書等を作成させて頂きます。

◇ 複合盤

○ 1面体（横幅 600mm）

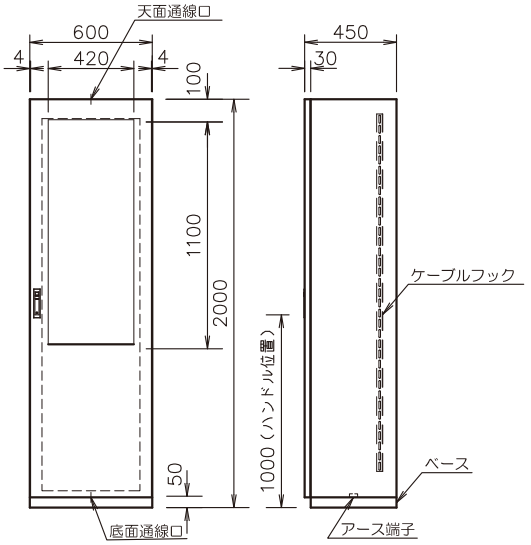

■主な共通仕様

材　質・仕上げ：（盤本体）クロムフリー鋼板
t＝2.3mm 焼付塗装
（ベース）クロムフリー鋼板
t＝3.2mm 焼付塗装
標　準　色：クリーム色半艶

○その他の仕様

平面ハンドル：A−160−A−1−1 鍵付 ×1
（タキゲン製造株式会社製）
天面・底面通線口：開口460W×280H
2分割フタ付（PET樹脂）×2箇所
付　属　品：ベース連結用ボルト
M10×L30ボルト×4本、補修色

○ 2面体（横幅 600mm 2連）

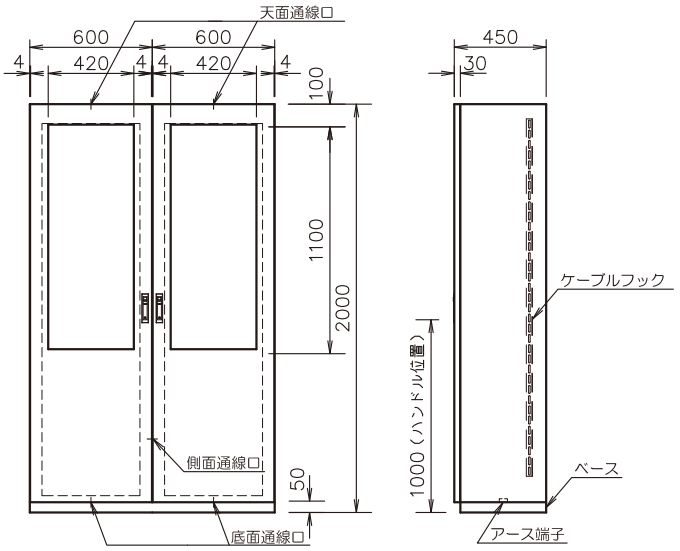

○その他の仕様

平面ハンドル：A−160−A−1−1 鍵付 ×2
（タキゲン製造株式会社製）
天面・底面通線口：開口460W×280H
2分割フタ付（PET樹脂）×4箇所
側面通線口：開口210W×210H×1箇所
付　属　品：ベース連結用ボルト
M10×L30ボルト×8本
本体連結用ボルト
M10×L30ボルト、ワッシャー、ナット
×6セット、補修色

○ 3面体（横幅 600mm 3連）

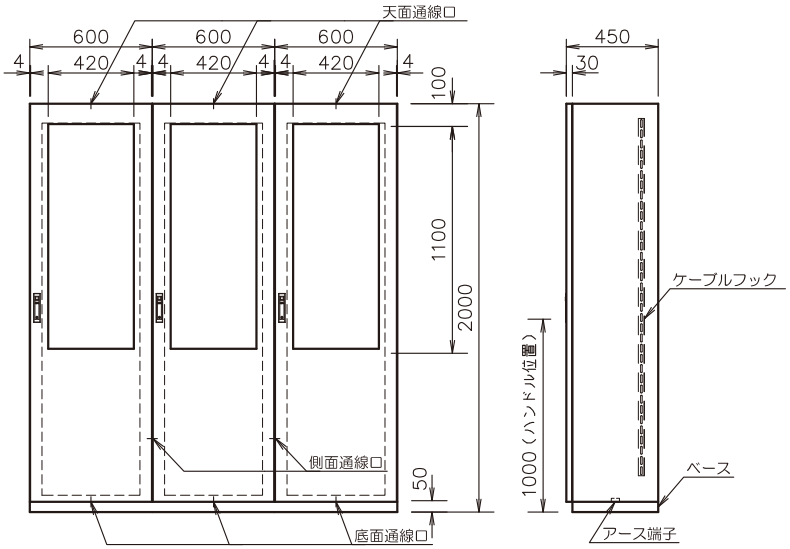

○その他の仕様

平面ハンドル：A−160−A−1−1 鍵付 ×3
（タキゲン製造株式会社製）
天面・底面通線口：開口460W×280H
2分割フタ付（PET樹脂）×6箇所
側面通線口：開口210W×210H×2箇所
付　属　品：ベース連結用ボルト
M10×L30ボルト×12本
本体連結用ボルト
M10×L30ボルト、ワッシャー、ナット
×12セット、補修色

その他

詳細については、お問い合わせください。

◇ 表示灯

○ 開会中表示灯

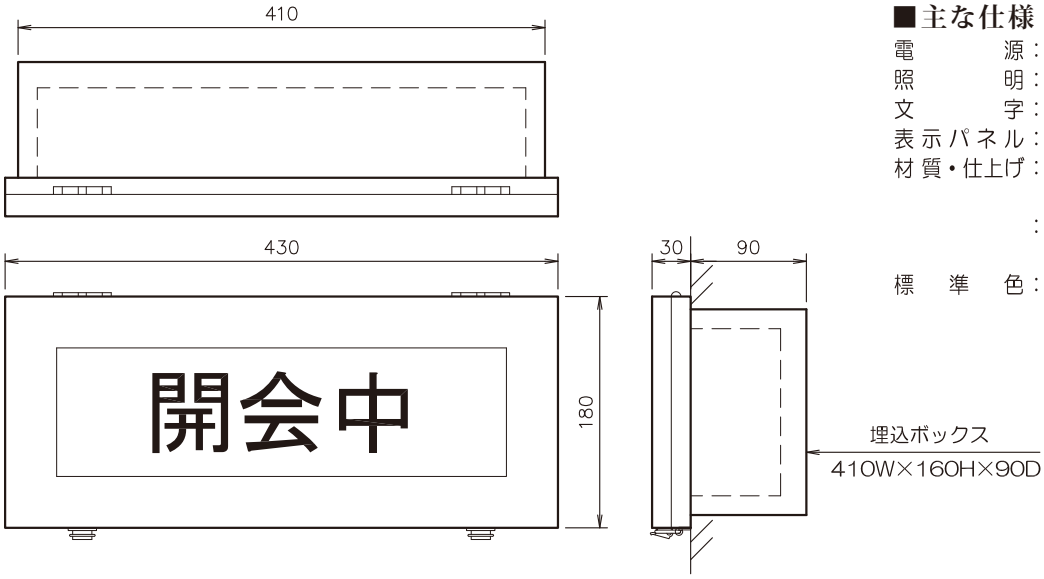

■主な仕様

電　　源：AC100V 50／60Hz
照　　明：LED昭光式 白色発光
文　　字：ゴシック体 黒文字
表示パネル：乳白色アクリル板
材質・仕上げ：枠 クロムフリー鋼板 t＝1.6mm 焼付塗装
：埋込ボックス クロムフリー鋼板 t＝1.6mm 錆止め塗装
標　準　色：クリーム色半艶

○ 出退表示灯

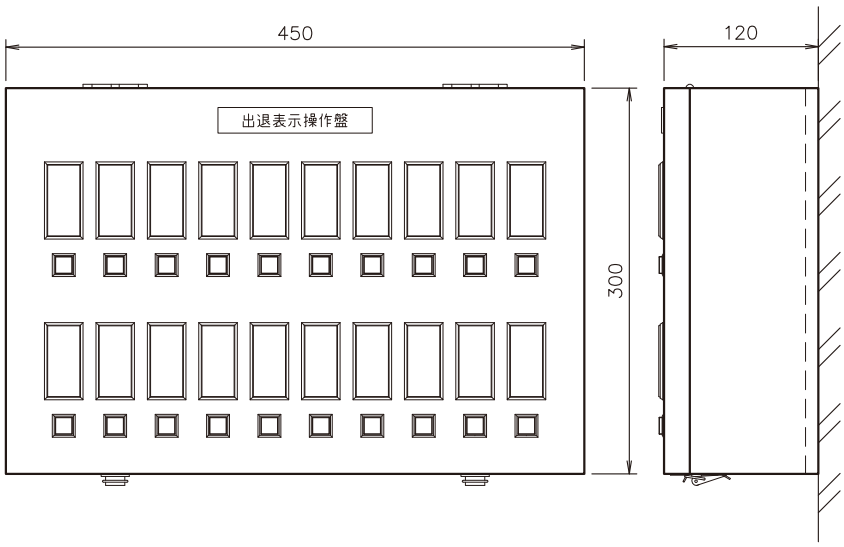

■主な仕様

電　　源：AC100V 50／60Hz
表　示　灯：LED昭光式 緑色発光
操作スイッチ：ロック式押しボタンスイッチ
材質・仕上げ：枠 クロムフリー鋼板 t＝1.6mm 焼付塗装
標　準　色：クリーム色半艶

○ 在室中表示灯

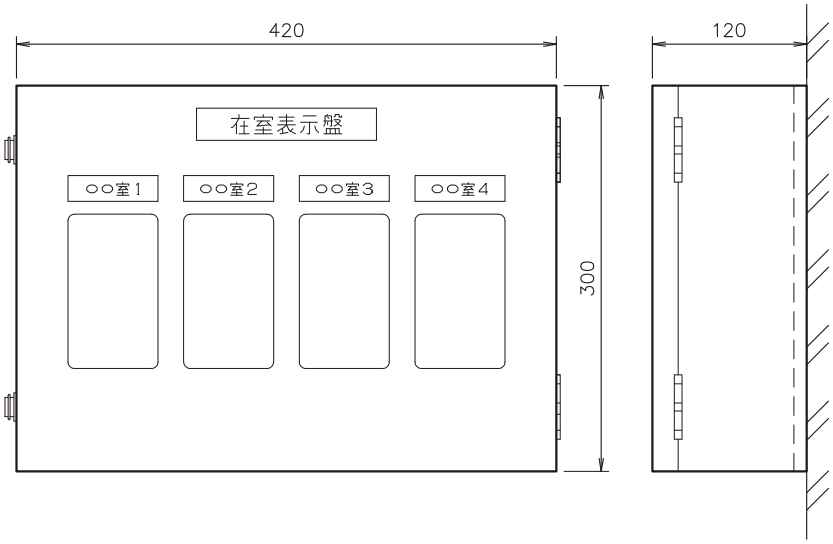

■主な仕様

電　　源：AC100V 50／60Hz
表　示　灯：LED オレンジ色発光
材質・仕上げ：クロムフリー鋼板 t＝1.6mm 焼付塗装
標　準　色：クリーム色半艶

その他

詳細については、お問い合わせください。

◇ ガード各種

○ エアモニターマイク防球ガード

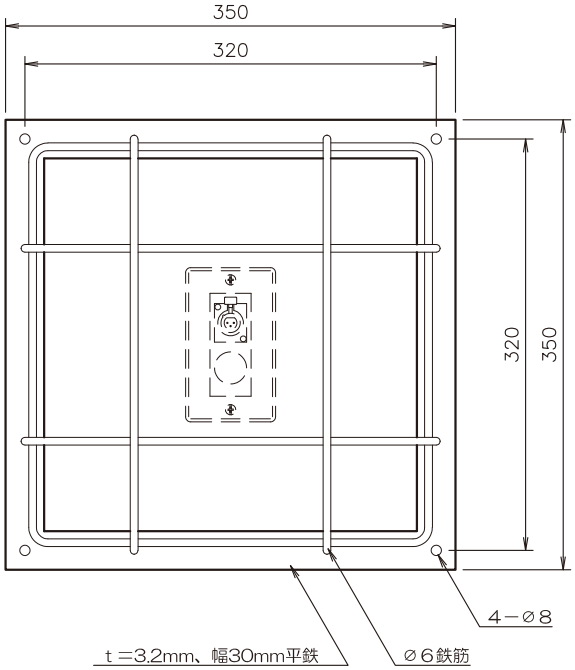

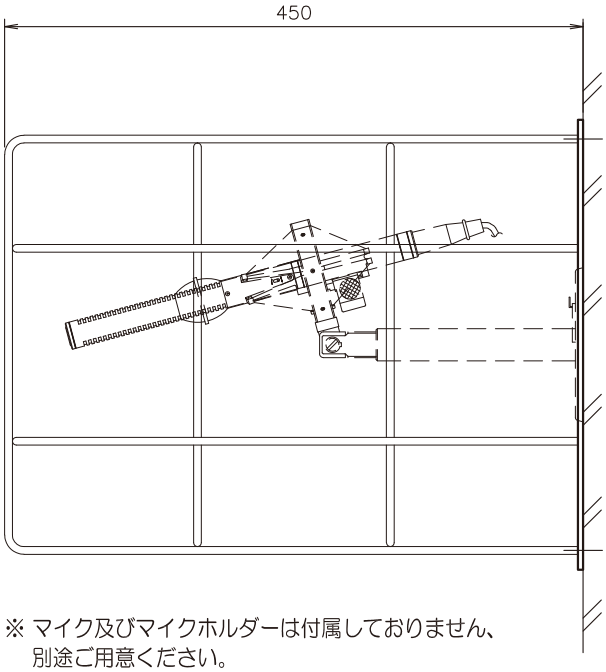

※ マイク及びマイクホルダーは付属しておりません、
別途ご用意ください。

■主な仕様

材　　質：クロムフリー鋼板 t＝3.2mm×30W 平鉄、φ6mm 鉄筋
仕　上　げ：焼付塗装
別　売　品：エアモニターマイクホルダー「品番：QEF100PT」

○ カメラ防球ガード

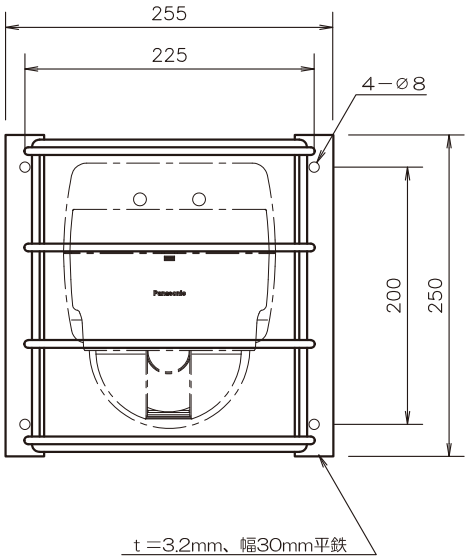

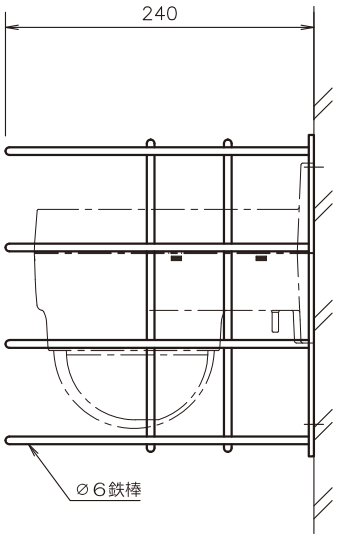

■主な仕様

材　　質：クロムフリー鋼板
t＝3.2mm×30W 平鉄、
φ6mm 鉄筋
仕　上　げ：焼付塗装

※図は一例です。

その他

詳細については、お問い合わせください。

○ ホーンスピーカー防球ガード

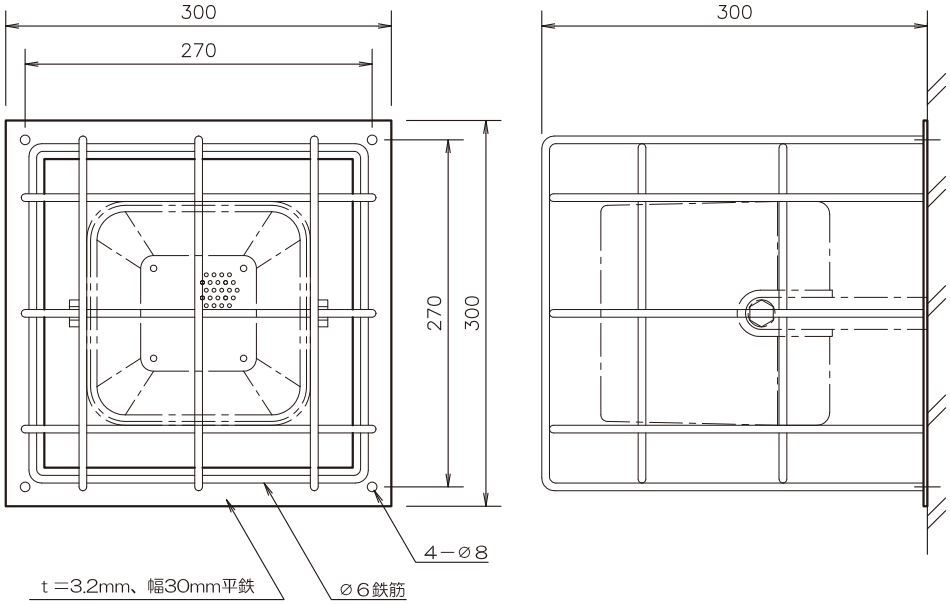

■主な仕様

材　　質：クロムフリー鋼板
　　t＝3.2mm×30W 平鉄、
　　φ6mm 鉄筋
仕　上　げ：焼付塗装

○ アンテナガード１

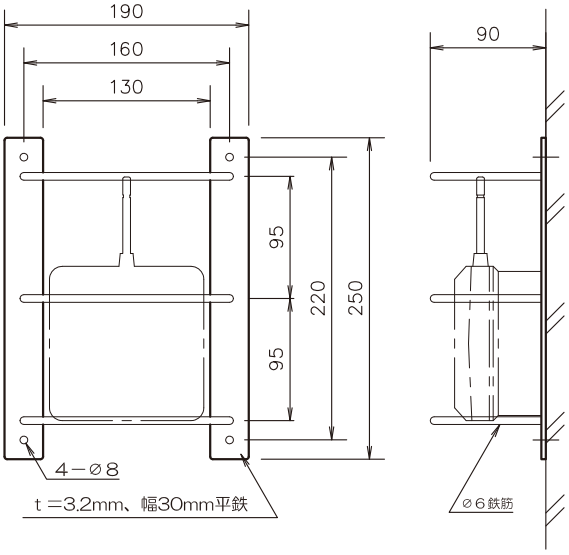

■主な仕様

材　　質：クロムフリー鋼板 t＝3.2mm×30W 平鉄、φ6mm 鉄筋
仕　上　げ：焼付塗装

○ アンテナガード２

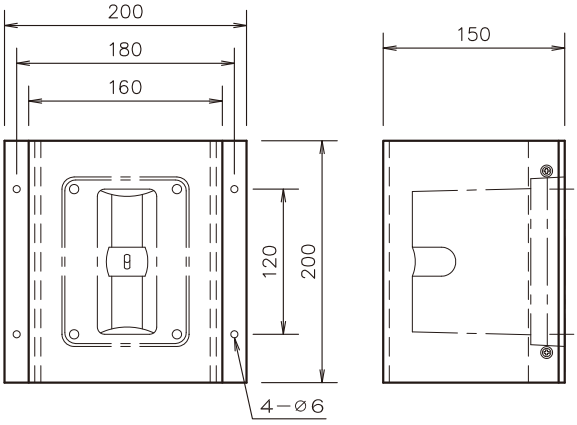

■主な仕様

材　　質：カバー部　ポリカーボネート　t＝5mm
　　：壁面取付部　クロムフリー鋼板　t＝2.3mm
仕　上　げ：壁面取付部　焼付塗装

※図は一例です。

その他

詳細については、お問い合わせください。

◇ カメラ収納ボックス

○ 天井カメラ収納ボックス

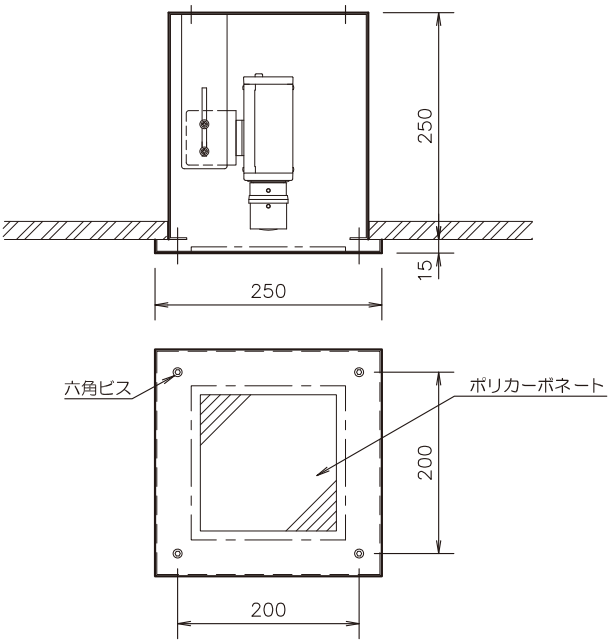

■主な仕様

材質・仕上げ：ボックス　クロムフリー鋼板　t＝1.6mm 焼付塗装（黒半艶）
パネル　クロムフリー鋼板　t＝1.6mm 指定色焼付塗装
ポリカーボネート　t＝6mm（2枚重ね）
（透明＋ブラウンスモーク）

○ 天井ドーム型カメラ収納ボックス

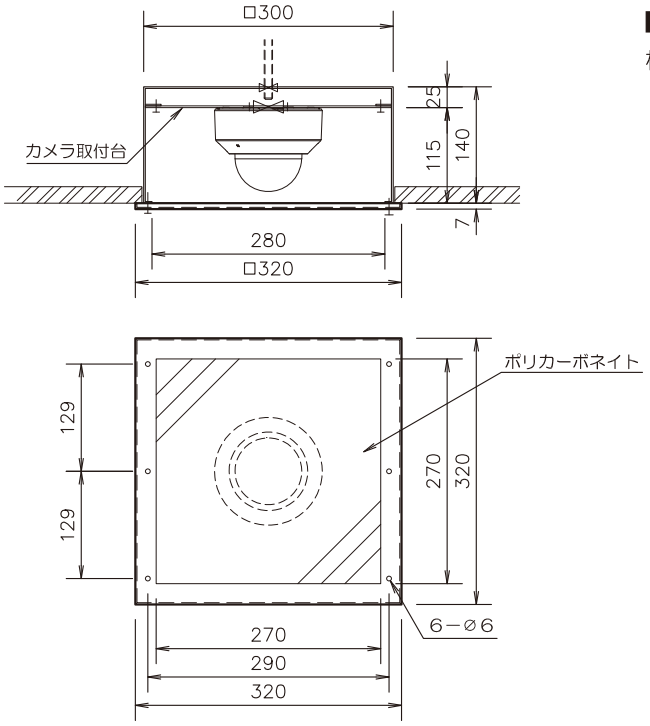

■主な仕様

材質・仕上げ：ボックス　クロムフリー鋼板　t＝1.6mm 焼付塗装（黒半艶）
パネル　クロムフリー鋼板　t＝1.6mm 指定色焼付塗装
ポリカーボネート　t＝6mm（2枚重ね）
（透明＋ブラウンスモーク）

その他

詳細については、お問い合わせください。

◇ ＥＩＡパネル各種

○ １Ｕスイッチパネル

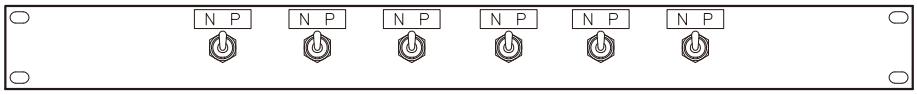

パネル材質：クロムフリー鋼板 t ＝1.6mm
仕　上　げ：焼付塗装

○ １Ｕスイッチパネル（自照式）

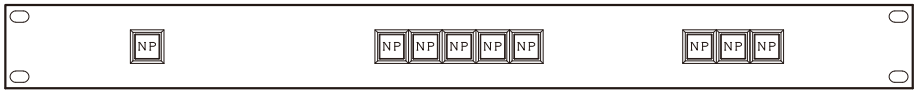

パネル材質：クロムフリー鋼板 t ＝1.6mm
仕　上　げ：焼付塗装

○ １Ｕ入出力パネル

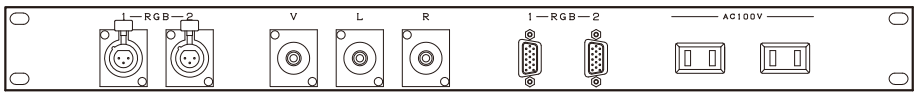

パネル材質：クロムフリー鋼板 t ＝1.6mm
仕　上　げ：焼付塗装

○ １Ｕボリュームパネル

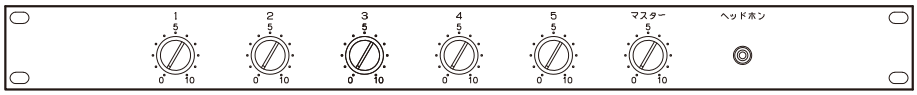

パネル材質：クロムフリー鋼板 t ＝1.6mm
仕　上　げ：焼付塗装

○ ２Ｕボリュームパネル

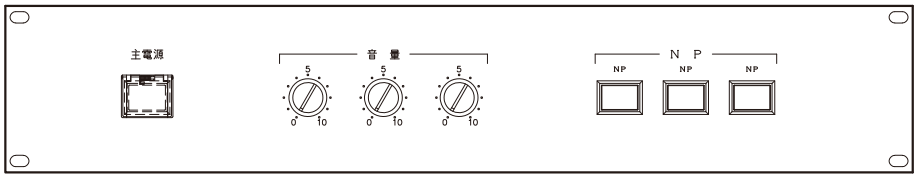

パネル材質：クロムフリー鋼板 t ＝1.6mm
仕　上　げ：焼付塗装

○ ３Ｕ操作パネル

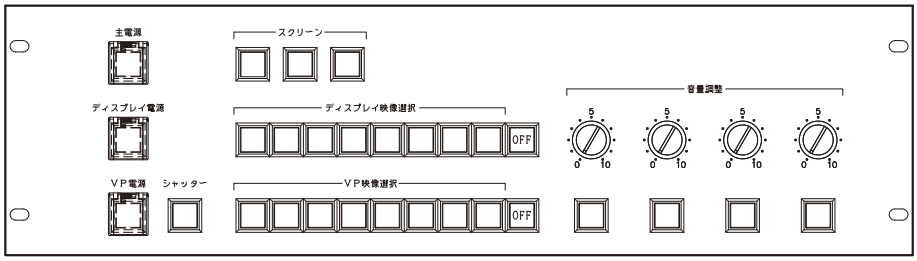

パネル材質：クロムフリー鋼板 t ＝1.6mm
仕　上　げ：焼付塗装

※図は一例です。

◇ 誘導チャイムアンプ

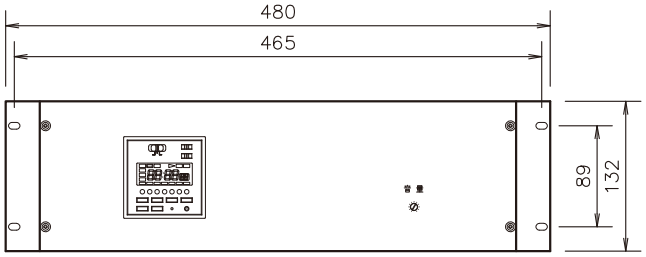

・出入口に誘導する為の誘導音を出力します。

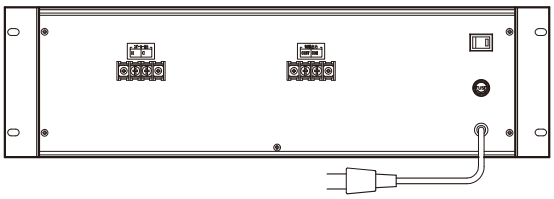

（奥行：２７５（突起部除く））

その他

詳細については、お問い合わせください。

◇ 多連プレート

○ 5連プレート

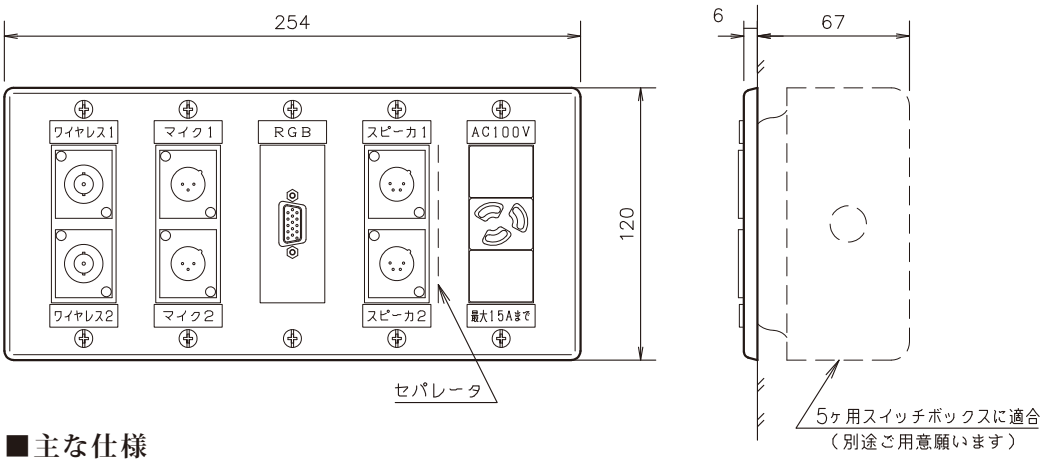

■主な仕様

使用コネクター：アンテナコネクター　BCJ−RU ×2
マイクコネクター　XLR3−32−F77（3ピンオス座）×2
RGB（映像）コネクター　HDR15F−J1.5CA（D−Sub15P高密度メス→ BNC×5）×1
スピーカーコネクター　XLR4−32−F77（4ピンオス座）×2
コンセント：WN1161（AC125V 15A 抜け止め接地コンセント）×1
セパレーター：クロムフリー鋼板 t ＝1.2mm 焼付塗装（シルバー）
コネクター取付金具：クロムフリー鋼板 t ＝1.2mm 焼付塗装（シルバー）
銘板：30W×10H　透明アクリル製　白地黒文字
プレート：5連フルカラー新金属カバープレート
適合スイッチボックス：JIS5ヶ用スイッチボックス

○ 6連プレート

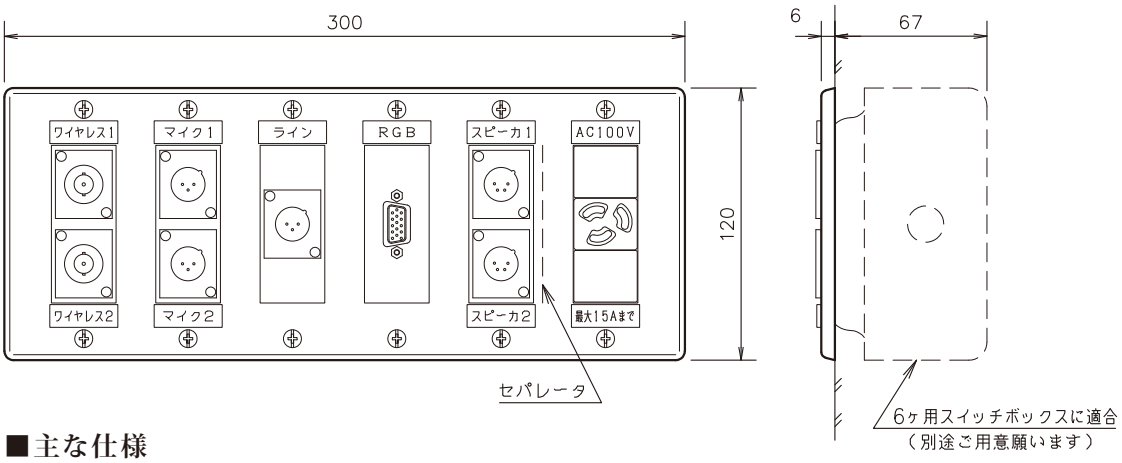

■主な仕様

使用コネクター：アンテナコネクター　BCJ−RU ×2
マイクコネクター　XLR3−32−F77（3ピンオス座）×2
ラインコネクター　XLR3−32−F77（3ピンオス座）×1
RGB（映像）コネクター　HDR15F−J1.5CA（D−Sub15P高密度メス→ BNC×5）×1
スピーカーコネクター　XLR4−32−F77（4ピンオス座）×2
コンセント：WN1161（AC125V 15A 抜け止め接地コンセント）×1
セパレーター：クロムフリー鋼板 t ＝1.2mm 焼付塗装（シルバー）
コネクター取付金具：クロムフリー鋼板 t ＝1.2mm 焼付塗装（シルバー）
銘板：30W×10H　透明アクリル製　白地黒文字
プレート：6連フルカラー新金属カバープレート
適合スイッチボックス：JIS6ヶ用スイッチボックス

※使用コネクター等は一例です。

その他

詳細については、お問い合わせください。

◇ 接続ケーブル各種

○ 音声用ケーブル

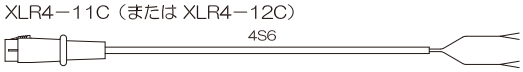

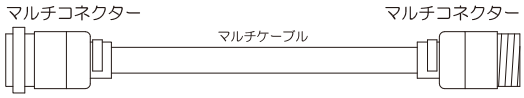

○ 映像用ケーブル

○ 制御用ケーブル

○ 複合ケーブル

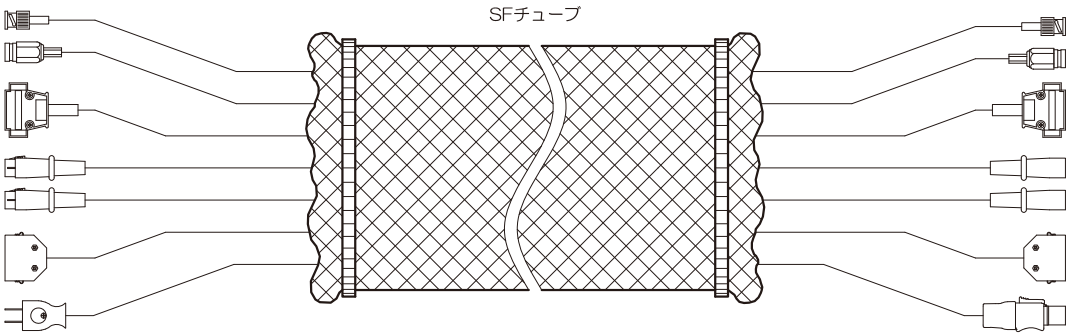

※図は一例です。

INDEX

A	
ACD130LE	26
AEF040LE	28
AEF040LW	28
AU-AC	17
AU-AC1	17
AU-AC2	17
AU-B	17
AU-BNC	17
AU-BS	17
AU-C311	17
AU-C321	17
AU-C322	17
AU-CA	17
AU-DVI	17
AU-HDMI	17
AU-HDMI2	17
AU-LAN	17
AU-LR	17
AU-PN	17
AU-RGB	17
AU-RGBLR	17
AU-ST1	17
AU-SW2	17
AU-SW3	17
AU-TMS1	17
AU-TMS2	17
AU-TSW	17
AU-USB	17
B	
BAB101CB	19
BC10R1	38
BCD101R	7
BCD110KB	20
BCD110IR	7
BCD120RS	7
BCD130VC	7
BCD210SW	7
BEF201R	7
C	
C2025RS001	85
C2025RS002	85
C2025RS003	85
C2025RS004	86
C2025RS005	86
C2025RS006	86
C2025RS007	86
CCD300RS	21
CGH100R	22
CM02R	34
CM02W	34
CP600CB	20
D	
DAB120R	23
E	
EM02H	42
F	
FC100HD	60
FC100LA	60
FC100MC	60
FC100VC	60
H	
HCD101RP	28
HEF160RP	24
HEF030KB	24
HEF050KB	24
HEF100KB	24
I	
ICD050D	37
IEF100D	35
IEF200D	35
IGH051W	31
IGH052R	31
IGH102R	31
IGH101W	31
IGH151D	31
IGH152R	31
IGH151W	31
IGH201D	31
IGH202R	31
IGH201W	31
IGH300D	31
IGH300R	31
IOP201R	39
IOP320R	40
IOP440R	41
IQR100R	43
IR02H	26
IST100R	10
J	
JAB020HD	45
JAB025R1	76
JAB026R2	76
JCD026W	76
JCD070CD	46
JCD075R	77
JEF010BZ	44
K	
KBC201PA	48
KBC201PC	48
KBC201PG	48
KBC201PK	48
KBC202PA	48
KBC202PC	48
KBC202PG	48
KBC202PK	48
KBC203PA	48
KBC203PC	48
KBC203PG	48
KBC203PK	48
KBC204PA	48
KBC204PC	48
KBC204PG	48
KBC204PK	48
KBC205PA	48
KBC205PC	48
KBC205PG	48
KBC205PK	48
KBC206PA	48
KBC206PC	48
KBC206PG	48
KBC206PK	48
KBC207PA	48
KBC207PC	48
KBC207PG	48
KBC207PK	48
KBC301PV	48
KBC302PV	48
KBC303PV	48
KBC304PV	48
KBC305PV	48
KBC306PV	48
KBC307PV	48
KCD190RP	47
KCD290RP	47
L	
L01RML	51
L01RSL	51
L01WML	51
L01WSL	51
L02RML	51
L02RSL	51
L02WML	51
L02WSL	51
L03RML	51
L03RSL	51
L03WML	51
L03WSL	51
L04RML	51
L04RSL	51
L04WML	51
L04WSL	51
L05RML	51
L05RSL	51
L05WML	51
L05WSL	51
L06RML	51
L06RSL	51
L06WML	51
L06WSL	51
L08RML	51
L08RSL	51
L08WML	51
L08WSL	51
LV22R	43
M	
M08R	23
MAB100MP	53
MC614	58
MC634	58
MGH412MP	53
MMN712MP	53

INDEX

MMN812MP 53
MOP112MP 53

P

PC00C 27
PS01R 27

Q

QCD100R 77
QCD200R 77
QCD200RG 77
QEF100PT 66
QGH110PT 69
QGH120PT 69
QGH132PT 69
QGH140PT 69
QGH150PT 70
QGH160PT 70
QGH170PT 70
QGH180PT 70
QGH190PT 71
QGH210PT 71
QGH220PT 71
QIJ110PT 72
QIJ130PT 72
QIJ140PT 72
QIJ150PT 72
QIJ220PT 72
QOP110MC 62
QOP120MC 62
QOP310MC 63
QOP320MC 63
QOP330SC 63
QOP340SC 63
QOP350SC 63
QOP360LA 63
QOP370VC 63
QOP410MC 64
QOP420MC 64
QOP430SC 64
QOP440SC 64
QOP450SC 64
QOP460LA 64
QOP470VC 64
QOP510MC 65
QOP520MC 65
QOP530SC 65
QOP540SC 65
QOP550SC 65
QOP560LA 65
QOP570VC 65
QQR110SC 62
QQR120SC 62
QST110PT 74
QST120PT 74
QST130PT 74
QST140PT 74
QST150PT 75
QST210PT 75
QST220PT 75
QST230PT 75

R

RAB120 56
REF960CW 57
RGH700CS 56
RM01H 78
RM02H 78
RM050WV 32
RM052RT1 33
RM052RV1 32
RM100WV 32
RM102RV1 32
RM103RT1 33
RM150WV 32
RM152RT1 33
RM152RV1 32
RM200WV 32
RM202RT1 33
RM202RV1 32

S

SAB001VC 68
SAB005PC 68
SAB013MC 67
SAB014SC 67
SC02R 36
SC10R 36
SC614 58
SC634 58
SEF110HD 59
SGH110MC 61
SGH120MC 61
SIJ110SC 61
SIJ120SC 61
SKL110P2 87
SKL120P2 87
SKL130P2 87
SKL140P3 87
SKL150P3 87
SM600A 55
SM700A 55
SMN110MC 60
SMN210SC 60
SMN510BL 60
SP16R 24

T

T-4R 18
T-4RG 18
T-B11 18
T-B21 18
T-B3 18
T-B4 18
T-B5 18
T-B6 18
T-B7 18
T-B810 18
T-B820 18
TBA3020N001 79
TBA3025N001 80
TBA3520C001 81
TBA3525C001 82
TBA4020C001 83
TBA4025C001 84
TBB3020N001 79
TBB3025N001 80
TBB3520C001 81
TBB3525C001 82
TBB4020C001 83
TBB4025C001 84
TBC3020N001 79
TBC3025N001 80
TBC3520C001 81
TBC3525C001 82
TBC4020C001 83
TBC4025C001 84
TBD3020N001 79
TBD3025N001 80
TBD3520C001 81
TBD3525C001 82
TBD4020C001 83
TBD4025C001 84
TBE3020N001 79
TBE3025N001 80
TBE3520C001 81
TBE3525C001 82
TBE4020C001 83
TBE4025C001 84

U

UB2818A 79
UB2818B 79
UB2818D 79
UB2823A 80
UB2823B 80
UB2823D 80
UB3318A 81
UB3318B 81
UB3318D 81
UB3323A 82
UB3323B 82
UB3323D 82
UB3818A 83
UB3818B 83
UB3818D 83
UB3823A 84
UB3823B 84
UB3823D 84

V

VCA01B 25
VCA06R 25
VR01R 22

電子技術で明日を創る
共栄エンジニヤリング株式会社
〒004-0005　札幌市厚別区厚別東5条1丁目3番35号
TEL.(011)897-8758㈹　FAX.(011)897-8799
https://www.kyoeieng.jp
E-mail:info@kyoeieng.jp

●本カタログに記載されている当社製品はRoHS6物質又は10物質に対応しています。（詳細につきましてはお問合せ下さい）
●製品改良のため、仕様・外観及び品番は予告なく変更することがございます。
●本カタログは、環境にやさしい植物油インクを使用しています。
●その他記載された社名、商品名等の固有名詞は各社の商標または登録商標です。
なお、本カタログには TM マークなどを明記していません。
●カタログ内の寸法単位は mm 表記です。

総合カタログ
2023 年 2 月　VOL.09

当社は品質マネジメントシステムの国際規格である「ISO9001」と、環境マネジメントシステムの国際規格である「ISO14001」の認証登録企業です。